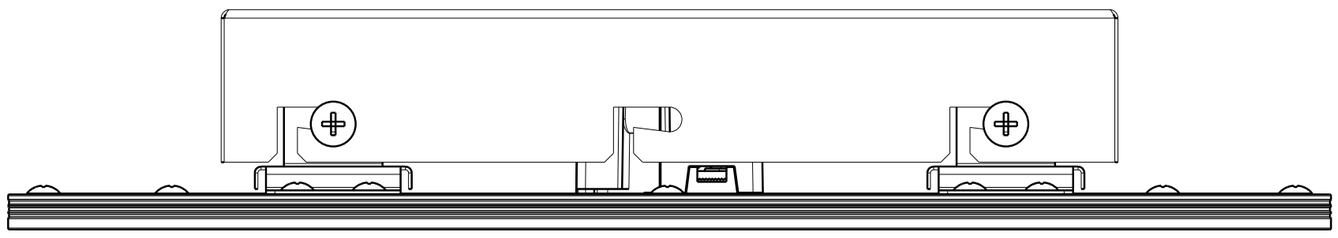

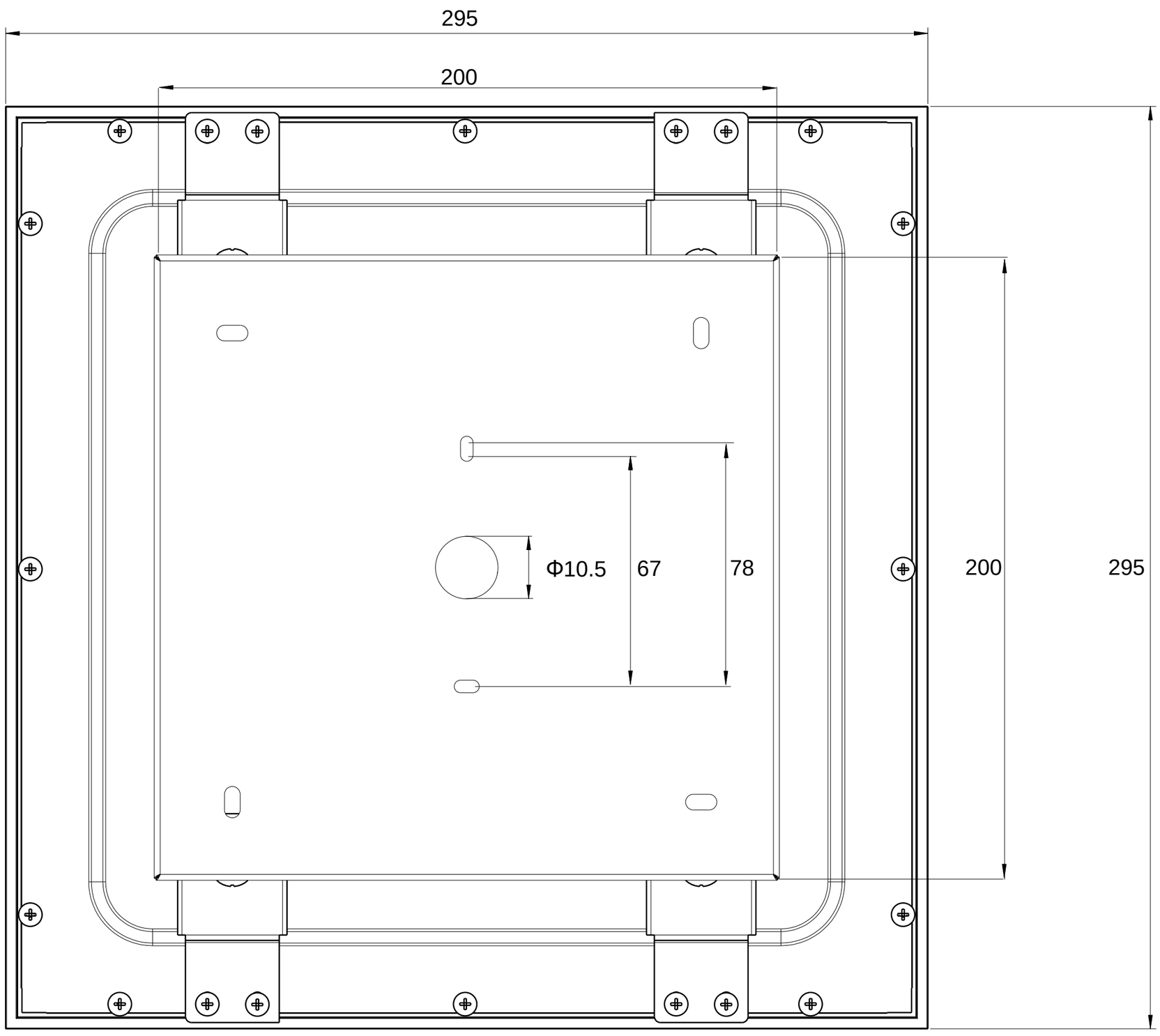

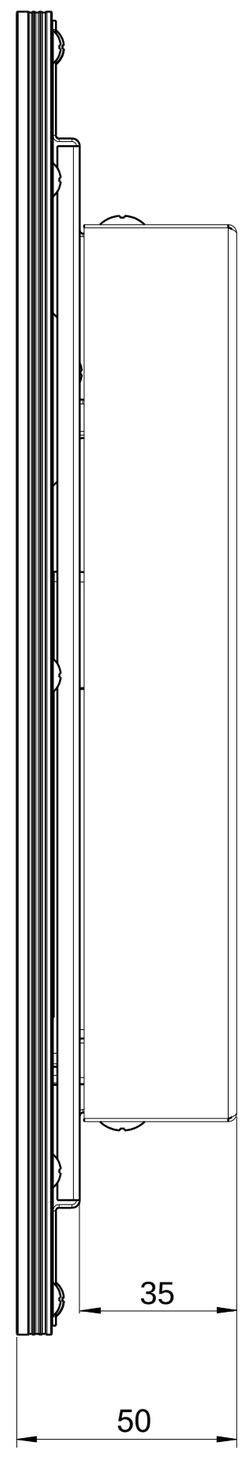

R628630XX