BATAVIA

MAXPACK 18 V

Cordless pressure sprayer

Akku-Drucksprühgerät
Pulvérisateur à pression préalable sans fil
Accu drukspuit
Pompa irroratrice senza fili
Rociador a presión inalámbrico
Pulverizador de pressão sem fios
Bezprzewodowa opryskiwacz ciśnieniowy

Operating instructions
Bedienungsanleitung (Original)
Mode d'emploi
Gebruiksaanwijzing
Istruzioni di Funzionamento
Manual de usuario
Instruções de funcionamento
Instrukcja

Model: BT-GS001
Item-No.: 7064050
www.bataviapower.com

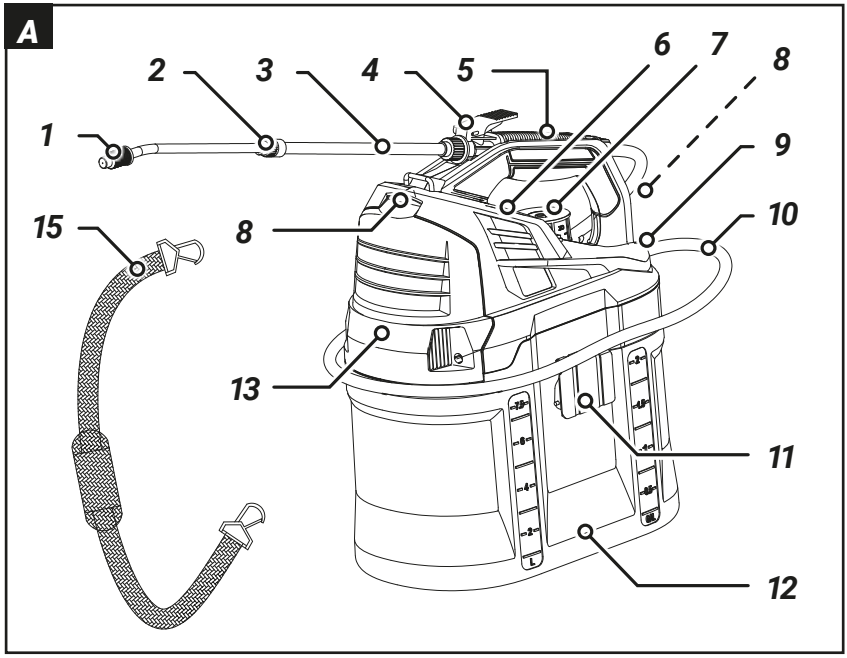
A
1
2
3
4
5
6
7
8
9
10
11
12
13
15

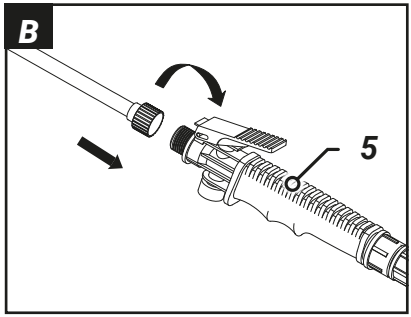
B
5

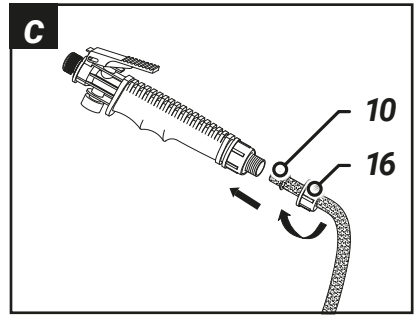
C
10
16

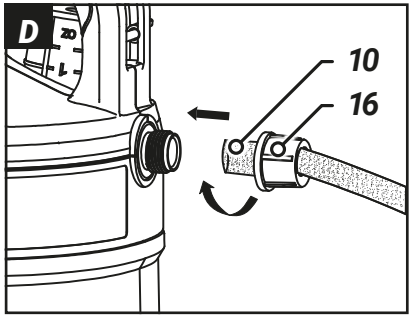
D
10
16

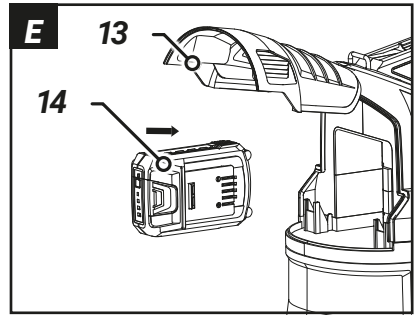
E
13
14

View
1. Nozzle
2. Fixing nut spray lance
3. Telescopic spray lance
4. Trigger switch
5. Pistol grip
6. Power switch
7. Tank cap / Measuring cup
8. Strap attachment
9. Hose attachment
10. Hose
11. Tank closure
12. Sprayer reservoir
13. Battery compartment cover
14. Battery **(not included)**
15. Shoulder strap
16. Fixing nut
17. Funnel **(not shown)**

Overzicht
1. Spuitmond
2. Vastzetmoer spuitlans
3. Telescopische spuitlans
4. Trekker schakelaar
5. Pistoolgreep
6. Aan-/uitschakelaar
7. Tankdop / Maatbeker
8. Riembevestiging
9. Slangbevestiging
10. Slang
11. Sluiting reservoir
12. Sproeimiddelreservoir
13. Afdekklep accuhouder
14. Accu **(niet inbegrepen)**
15. Schouderriem
16. Bevestigingsmoer
17. Trechter **(niet afgebeeld)**

Anzeigen
1. Düse
2. Befestigungsmutter der Sprühlanze
3. Teleskop-Sprühlanze
4. Ein-/Ausschalter
5. Pistolengriff
6. EIN/AUS-Schalter
7. Tankdeckel/Messbecher
8. Schultergurtbefestigung
9. Schlauchbefestigung
10. Schlauch
11. Tankverschluss
12. Sprühmitteltank
13. Akkufach
14. Akku **(nicht im Lieferumfang enthalten)**
15. Schultergurt
16. Befestigungsmutter
17. Trichter **(nicht abgebildet)**

Vista
1. Beccuccio
2. Dado di fissaggio della lancia irroratrice
3. Lancia irroratrice telescopica
4. Grilletto
5. Impugnatura della pistola
6. Interruttore di alimentazione
7. Tappo del serbatoio / Misurino
8. Fissaggio della tracolla
9. Fissaggio del tubo
10. Tubo
11. Chiusura del serbatoio
12. Serbatoio della pompa irroratrice
13. Coperchio del vano batterie
14. Batteria **(non inclusa)**
15. Cinghia di ritenuta delle spalle
16. Dado di fissaggio
17. Imbuto **(non raffigurato)**

Aperçu
1. Buse
2. Écrou de fixation de la lance de pulvérisation
3. Lance de pulvérisation télescopique
4. Gâchette
5. Poignée de pistolet
6. Interrupteur d'alimentation
7. Bouchon du réservoir/gobelet doseur
8. Attache de la bandoulière
9. Raccord du tuyau
10. Tuyau
11. Système de fermeture du réservoir
12. Réservoir du pulvérisateur
13. Couvercle du compartiment de la batterie
14. Batterie **(non fournie)**
15. Bandoulière
16. Écrou de fixation
17. Entonnoir **(non illustré)**

Vista
1. Boquilla
2. Tuerca de fijación de la lanza de rociado
3. Lanza telescópica de rociado
4. Interruptor de gatillo
5. Empuñadura de pistola
6. Interruptor de alimentación
7. Tapa del depósito/vaso medidor
8. Mecanismo de sujeción de la correa
9. Mecanismo de sujeción de la manguera
10. Manguera
11. Cierre del depósito
12. Depósito del rociador
13. Tapa del compartimento de la batería
14. Batería **(no incluida)**
15. Correa para el hombro
16. Tuerca de fijación
17. Embudo **(no se muestra)**

Vista

1. Bico
2. Lança pulverizadora com porca de fixação
3. Lança pulverizadora telescópica
4. Gatilho
5. Punho da pistola
6. Interruptor de ligar/desligar
7. Tampa do depósito/Copo medidor
8. Fixação da cinta
9. Fixação da mangueira
10. Mangueira
11. Fecho do depósito
12. Reservatório do pulverizador
13. Tampa do compartimento da bateria
14. Bateria **(não incluída)**
15. Alça para tiracolo
16. Porca de fixação
17. Funil **(não apresentado)**

Widok

1. Dysza
2. Lanca natryskowa z nakrętką mocującą
3. Teleskopowa lanca opryskiwacza
4. Przełącznik uruchamiający
5. Uchwyt pistoletowy
6. Przycisk zasilania
7. Korek zbiornika/miarka
8. Zaczepy do mocowania paska
9. Przyłącze węża
10. Wąż
11. Zamknięcie zbiornika
12. Zbiornik opryskiwacza
13. Pokrywa komory akumulatora
14. Akumulator **(nie wchodzi w skład zestawu)**
15. Pasek na ramię
16. Nakrętka mocująca
17. Lejek **(niewidoczny)**

Table of Contents

Explanation of symbols 5
Specific safety instructions for sprayers 5
Before using for the first time 6
Package contents 7
Intended use 7
Assembly 7
Use 8
Cleaning, maintenance and storage 8
Technical data. 8
Waste treatment and recycling 8
EG Conformity Statement 9
UK Declaration of Conformity 9

Inhalt

Erläuterung der Symbole 10
Besondere Sicherheitshinweise für Sprühgeräte .10
Vor Erstgebrauch 12
Lieferumfang 12
Bestimmungsgemäße Verwendung 12
Montage. 12
Verwendung 13
Reinigung, Wartung und Lagerung 13
Technische Daten 14
Entsorgung. 14
EU-Konformitätserklärung 14

Table des matières

Description des symboles 15
Consignes de sécurité particulières pour les pulvérisateurs 15
Avant la première utilisation 17
Contenu de l'emballage 17
Utilisation prévue 17
Assemblage 17
Utilisation 18
Nettoyage, entretien et rangement 18
Données techniques 19
Traitement et recyclage des déchets. 19
Déclaration de conformité EG 19

Inhoudsopgave

Uitleg van de symbolen 20
Specifieke veiligheidsinstructies drukspuiten . .20
Voor het eerste gebruik 22
Inhoud van de verpakking 22
Beoogd gebruik 22
Monteren 22
Gebruik 23
Reiniging, onderhoud en opslag 23
Technische gegevens 24
Afvalverwerking en hergebruik 24
EG-Conformiteitsverklaring 24

Indice

Spiegazione dei simboli 25
Istruzioni di sicurezza specifiche per le pompe irroratrici. 25
Prima del primo utilizzo 27
Contenuto della confezione 27
Destinazione d'uso 27
Montaggio 27
Uso 28
Pulizia, manutenzione e conservazione. . . . 28
Dati tecnici 29
Trattamento e riciclaggio dei rifiuti 29
Dichiarazione di conformità CE 29

Índice

Explicación de los símbolos 30
Instrucciones específicas de seguridad en materia de rociadores 30
Antes de usar por primera vez 32
Contenido del paquete. 32
Uso previsto 32
Montaje 32
Uso 33
Limpieza, mantenimiento y almacenamiento. . 33
Datos técnicos 34
Tratamiento y reciclado de residuos 34
Declaración CE de conformidad 34

Índice

Explicação de símbolos 35
Instruções de segurança específicas para pulverizadores 35
Antes de utilizar a unidade pela primeira vez . . .37
Conteúdo da embalagem. 37
Utilização prevista 37
Montagem 37
Utilização 38
Limpeza, manutenção e armazenamento . . . 38
Dados técnicos 39
Eliminação de resíduos e reciclagem 39
Declaração de conformidade CE 39

Spis treści

Objaśnienie symboli 40
Szczegółowe środki ostrożności dotyczące opryskiwaczy 40
Przed pierwszym użyciem 42
Zawartość opakowania 42
Przeznaczenie. 42
Montaż 42
Sposób użycia 43
Czyszczenie, konserwacja i przechowywanie . 44
Dane techniczne 44
Utylizacja i recykling odpadów 44
Deklaracja zgodności UE 45

Dear customer

User Guides provide useful tips on how to use your new device. They help you to use all functions, avoid misunderstandings and prevent damage. Please take your time to read this manual carefully and keep it for future reference.

Please read the separately attached "General Safety Instructions for Power Tools" and all additional safety instructions in these operating instructions!

These operating instructions contain important information on the operation and handling of the unit. Keep these operating instructions for further reference. Please pass it on together with the unit if it is handed over to third parties.

Battery and charger not included.

The Maxxpack batteries and chargers are available online and in participating shops.

1. Explanation of symbols

The following symbols are used in the User Guide or on the product:

WARNING - Read the instructions to reduce the risk of injury.

General warning - Be alert and pay attention to general hazards.

Wear a protective mask.

Wear safety glasses. During operation, spray material may splash and cause eye damage.

Wear safety gloves.

Wear sturdy shoes.

Do not expose the unit to rain or water except for the tank.

CE stands for: "Conformité Européenne". This means: "Compliant with EU directives". With the CE mark manufacturer confirms that this unit complies with the applicable European directives.

UKCA stands for: "UK Conformity Assessment". This means "Compliant with UK regulations". With the UKCA mark manufacturer confirms that this unit complies with the applicable UK regulations.

The unit must not be disposed of with household waste.

2. Specific safety instructions for sprayers

- Never spray in the direction of people. Do not aim the spray jet at other people or animals. Always avoid direct contact of the spray mist with the skin.
- This pressure sprayer should not be used to spray flammable paints and solvents with a flash point lower than 21°C.
- When spraying, ensure that there is always sufficient ventilation in the working area.
- Ensure that the spray nozzle remains in place at all times while working.
- Do not use pressure sprayers in areas where there is a risk of fire or explosion. Never spray near an open fire or a pilot light.
- Pay attention to the hazards of the material to be sprayed and pay attention to the symbols on the package or the information supplied by the supplier.
- Do not spray materials you do not know the hazards of.
- Always use appropriate eye protection to keep hazardous vapours or mists out of your eyes.
- Never use a pressure sprayer without wearing a face mask.
- Keep your pressure sprayer, the tank and the nozzle clean. Do not clean them with flammable liquids with a flash point below 21°C.
- Always remove the battery when filling the tank or cleaning the spray gun.

- Avoid leaving the device running for a long time with the trigger shut.
- The unit must not be used by children, by persons with physical, sensory or mental disabilities, by persons with no experience with or lack of knowledge of the unit or by persons who are not familiar with these operating instructions.
- Pay attention to the hazards of the spraying materials. Always carefully read the label on the original packing box and follow the instructions before spraying any pesticide or other product with this equipment.
- Keep all bystanders, children and pets away from the work area when spraying.
- Make sure the spray lance is firmly attached to the spray lance handle before using the unit.
- Remember to replace and tighten the tank cap after filling the tank.
- Use only water-based lawn and garden chemicals for private use.
- Do not use professional chemicals or chemicals for commercial or industrial use.
- Do not leave any residual spray material in the tank after using the unit. Clean after each use.
- Dispose of residual materials in accordance with the regulations and manufacturer's instructions.
- Do not pour hot or boiling liquids into the tank. They may damage or soften the tank or hose.
- Do not overfill the tank.
- Spraying fluids should be as thin as water. Thicker fluids will not be sprayed correctly.
- Where required, the spraying materials can be mixed beforehand and poured into the tank using a funnel.
- If you use a measuring cup instead of the measuring cap or when you use a funnel to fill the tank, clean these objects thoroughly after use.
- Always spray in a windward direction.
- Do not smoke, eat or drink during use.
- Avoid contact of the spray material with the skin. If contact occurs, rinse immediately with soap and plenty of water.
- Aim the nozzle directly at the plants or objects you wish to spray.
- Make sure to aim the spray material at an area that cannot be damaged by the spray material.
- Avoid spraying on windy days. The spray mist may accidentally be blown onto plants or objects that should not be sprayed.
- Spray in the early morning or late afternoon, especially in warmer weather. Heat may cause the spray to evaporate before it can settle.
- Keep spray material away from the eyes. If spray material comes into contact with the eyes, flush them immediately with clean water. If irritation persists, seek medical attention immediately.
- Risk of electric shock. Do not spray towards electrical outlets.
- After each use, thoroughly wash your hands and all parts of your skin that have been exposed to the spray.
- Maintain the unit. Carefully inspect the inside and outside of the unit and check the parts before each use. Check for torn and worn hoses, leaks, blocked nozzles and missing or damaged parts. Have the unit repaired in the event of a defect before you continue to use it. Many accidents are caused by poorly maintained units.
- Remove the battery from the unit before emptying, cleaning or storing it. This prevents it from unintentional starting.
- Always use a funnel when filling.

3. Before using for the first time

Remove the machine and the accessories from the packaging. Check the unit for transport damage and do not use it if damaged. Keep the packaging material away from children, danger of suffocation!

4. Package contents

1× Pressure sprayer
1× Hose
1× Spray lance
1× Pistol grip
1× Funnel
1× Carrying strap
1× Manual
1× Safety instructions

5. Intended use

The battery-powered pressure sprayer is suitable for outdoor use in a well-ventilated environment. It has been designed for spraying household and garden chemicals for private use, such as insecticides, fungicides, herbicides and fertilisers. The unit can also be used to water plants. Not suitable for professional use.

Only liquid fertilisers, herbicides and pesticides approved by the local authorities in the country of use are allowed to be used.

Attention: Not suitable for acid-based herbicides (e.g. acetic acid), peroxides, acids, alkalis and solvents.

6. Assembly

WARNING: Appropriate protective equipment, including face, respiratory and hand protection and proper footwear, should be worn at all times.

WARNING: Before assembly, switch off the unit and remove the battery.

6.1 Assembling the spray lance and hose

a. Screw the telescopic spray lance **(3)** on the pistol grip **(5)** (See **Fig. B**).
b. Assemble the hose **(10)** onto the pistol grip and tighten it with the fixing nut **(16)** (See **Fig. C**).
c. Connect the other end of the hose to the housing and tighten it with the fixing nut (See **Fig. D**).

Attention: Fill the tank with water for the first time and check the hose connections. Always check for leaks. Repair any leaks before using the unit.

6.2 Attaching the shoulder strap

a. Hook the ends of the shoulder strap **(15)** into the strap attachment **(8)**.

6.3 Inserting the battery

The unit is delivered without battery and without charger!

a. Open the cover **(13)** and hold it (See **Fig. E**).
b. Slide the battery **(14)** into the holder provided. Make sure that the battery snaps on correctly. Cover closes automatically and is held shut by magnets.

6.4 Preparing spray product and filling the reservoir

- Always prepare the spray product according to the manufacturer's instructions. Quantity should be determined according to the actual need.
- Spraying agents should have a watery consistency.
- Never prepare pesticides in living rooms, sheds or food storage areas, but only in the open air.
- When using spraying agents prepared on the basis of plant preparations, these liquids must be filtered before pouring them into the reservoir.

a. Switch off the unit and remove the battery.
b. Put the unit down on an even surface.
c. Unscrew the tank cap/measuring cup **(7)** from the tank. Fill the sprayer reservoir **(12)** with the required amount of water.
d. Measure the required amount of spraying agent into the measuring cup **(7)**.
e. Pour the liquid into the tank using the funnel **(17)**.
f. Screw the tank cap **(7)** back onto the pressure sprayer, ensuring that it is firmly screwed on.
g. Replace the battery.

- Spray solutions may be pre-mixed and then poured into the tank. Use a funnel.

Attention: Be sure to clean the measuring cap or funnel thoroughly after each use. When pre-mixing the spray solution, clean the mixing bottle that was used for this purpose.

Attention: It is important to clean the unit thoroughly after each use. Leaving liquid in an unused unit for a long period of time can cause the moving parts and joints to stick together.

6.5 Setting the spray jet

a. On the nozzle, the spray jet can be adjusted from spot-shaped to a fine spray for a larger area.
b. Turn the adjustable nozzle **(1)** counter-clockwise to obtain a narrower to spot-shaped spray jet.
c. Turning the adjustable nozzle clockwise produces a wider spray jet.

6.6 Extending the spray lance

a. Loosen the retaining nut **(2)**.
b. Pull the telescopic tube outwards to set the desired length.
c. Tighten the locking nut again.

7. Use

7.1 Switching the pressure sprayer ON/OFF

a. To switch the sprayer ON, press the ON/OFF switch **(6)**.
b. To dispense liquid from the spray lance, squeeze the trigger **(4)**.
c. To stop the liquid flow from the spray lance, release the trigger.
d. To switch the sprayer OFF, press the ON/OFF switch again.

7.2 Trigger lock

a. The locking function is useful when you need to spray for an extended period or when you have to spray a large area.
b. To lock, squeeze the trigger **(4)** and pull the trigger forward.
c. To unlock, squeeze the trigger and slide the trigger backwards.

Attention: Unlock the trigger after each use!

8. Cleaning, maintenance and storage

8.1 Cleaning

- Keep safety devices, ventilation outlets and the engine housing free of dust and dirt as well as possible. Wipe the machine with a clean cloth or blow it clean with low-pressure compressed air.
- We recommend cleaning the machine immediately after each use.
- Clean the machine regularly with a damp cloth and a little mild soap. Do not use cleaning agents or solvents; these may damage the plastic parts of the machine. Make sure that no water can get into the inside of the machine.
- Dispose of residual liquid in accordance with the regulations and manufacturer's instructions.
- Empty the machine and flush it with clean water.

8.2 Maintenance

There are no serviceable parts inside the machine.

8.3 Storage

- Store the unit and accessories in a dark, dry and frost-free place.
- Only store completely clean and dry units.
- Always store the unit empty, dry and frost-free.

9. Technical data

Rated voltage:	18 V
Flow rate	500 ml/min
Tank capacity	7.5 L
Pressure	1.5 bar
Weight	2.3 Kg
Sound pressure level L_{pA}	55.6 dB(A)
Inaccuracy K_{pA}	3 dB
Sound power level L_{WA}	66.6 dB(A)
Inaccuracy K_{WA}	3 dB
Hand arm vibration	1.407 m/s^2
Inaccuracy K	1.5 m/s^2

10. Waste treatment and recycling

The unit must not be disposed of with household waste.

Machine has been packed in a packaging for avoiding transport damage. This packaging consists of raw materials and can therefore be reused or returned to the raw material cycle. Machine and its accessories consist of different materials,

e.g. metal and plastics. Dispose of defective parts as hazardous materials. Ask specialist dealer or municipal authorities for further details!

Product and operating instructions may change. Technical data may be changed without prior notice.

10.1 Batteries

Consider protecting the environment when disposing of batteries. Please contact your local authorities for environmentally friendly disposal.

11. EG Conformity Statement

We, **Batavia B.V., Wethouder Wassebaliestraat 6d, NL-7951 SN Staphorst,** hereby declare that the unit **Cordless pressure sprayer**, **Model BT-GS001, Article No. 7064050** is in compliance with the relevant essential health and safety requirements of the EC Directives, based on its design and construction and on the version that we put into service: **2006/42/EC (Machinery); 2014/30/EU (Electromagnetic Compatibility), 2011/65/EU (RoHS).**
Following harmonised standards have been applied for the conformity assessment:

EN60745-1:2009/A11:2010;
EN50580:2012/A1:2013;
AfPS GS 2014:01 PAK;
EN55014-1:2017;
EN55014-2:2015

Staphorst, 18 December 2023

Jin Min, QA Representative
Batavia B.V., Weth. Wassebaliestraat 6d,
7951 SN Staphorst, Netherlands

1. UK Declaration of Conformity

We, **the Batavia B.V., Weth. Wassebaliestraat 6d, NL-7951 SN Staphorst**, Netherlands declare by our own responsibility that the product **Cordless pressure sprayer**, **Model BT-GS001, Article No. 7064050** is according to the basic requirements, which are defined in the **UK Regulations Supply of Machinery (Safety) Regulations 2008, Electromagnetic Compatibility Regulations 2016**, **Restriction of the Use of Certain Hazardous Substances in Electrical and Electronic Equipment Regulations 2012 and their amendments.**

Staphorst, 18 December 2023

Jin Min, QA Representative
Batavia B.V., Weth. Wassebaliestraat 6d,
7951 SN Staphorst, Netherlands

The product and the user manual may be subject to changes. Technical data may be changed without prior notice.

Sehr geehrter Kunde,

Bedienungsanleitungen geben Ihnen wertvolle Tipps zur Verwendung Ihres neuen Geräts. Sie helfen Ihnen, alle Funktionen zu nutzen, Missverständnisse zu vermeiden und Schäden zu verhindern. Bitte nehmen Sie sich die Zeit, diese Anleitung sorgfältig zu lesen und bewahren Sie sie für späteres Nachschlagen auf.

Lesen Sie bitte auch die separat beigefügten „Allgemeinen Sicherheitshinweise für Elektrowerkzeuge“ und alle weiteren Sicherheitshinweise in dieser Bedienungsanleitung!

Diese Bedienungsanleitung enthält wichtige Hinweise zur Bedienung und Handhabung des Geräts. Bewahren Sie diese Bedienungsanleitung zum Nachschlagen auf. Geben Sie sie zusammen mit dem Gerät weiter, wenn es an Dritte weitergegeben wird.

Akku und Ladegerät sind nicht im Lieferumfang enthalten.

Die Maxxpack-Akkus und -Ladegeräte sind online und in teilnehmenden Geschäften erhältlich.

1. Erläuterung der Symbole

Die folgenden Symbole werden in der Bedienungsanleitung oder auf dem Produkt verwendet:

WARNUNG – Lesen Sie die Anleitungen, um das Verletzungsrisiko zu verringern.

Allgemeine Warnung – Seien Sie aufmerksam und achten Sie auf allgemeine Gefahren.

Tragen Sie eine Schutzmaske.

Tragen Sie eine Schutzbrille. Während des Betriebs kann Sprühmittel verspritzen und Augenverletzungen verursachen.

Tragen Sie Schutzhandschuhe.

Tragen Sie festes Schuhwerk.

Setzen Sie das Gerät nicht Regen oder Wasser aus, mit Ausnahme des Tanks.

CE steht für: „Conformité Européenne“. Das bedeutet: „Konform mit EU-Richtlinien“. Mit der CE-Kennzeichnung bestätigt der Hersteller, dass dieses Gerät den geltenden europäischen Richtlinien entspricht.

Das Gerät darf nicht mit dem Hausmüll entsorgt werden.

2. Besondere Sicherheitshinweise für Sprühgeräte

- Sprühen Sie niemals in die Richtung von Personen. Richten Sie den Sprühstrahl nicht auf andere Menschen oder Tiere. Vermeiden Sie stets den direkten Kontakt des Sprühnebels mit der Haut.
- Dieses Drucksprühgerät darf nicht zum Versprühen von brennbaren Lacken und Lösungsmitteln mit einem Flammpunkt unter 21 °C verwendet werden.
- Achten Sie beim Sprühen darauf, dass der Arbeitsbereich stets ausreichend belüftet ist.
- Achten Sie darauf, dass die Sprühdüse während der Arbeit immer an Ort und Stelle bleibt.
- Verwenden Sie Drucksprühgeräte nicht in Bereichen, in denen Brand- oder Explosionsgefahr besteht. Sprühen Sie niemals in der Nähe eines offenen Feuers oder einer Zündflamme.
- Achten Sie auf die Gefahren des zu versprühenden Materials und beachten Sie die Symbole auf der Verpackung oder die vom Lieferanten gegebenen Informationen.
- Versprühen Sie keine Materialien, deren Gefahren Sie nicht kennen.
- Tragen Sie stets geeigneten Augenschutz, um gefährliche Dämpfe oder Nebel von Ihren Augen fernzuhalten.

- Verwenden Sie ein Drucksprühgerät keinesfalls ohne Gesichtsmaske.
- Halten Sie Ihr Drucksprühgerät, den Behälter und die Düse sauber. Reinigen Sie sie nicht mit brennbaren Flüssigkeiten, die einen Flammpunkt unter 21 °C aufweisen.
- Nehmen Sie stets den Akku heraus, wenn Sie den Tank auffüllen oder die Spritzpistole reinigen.
- Vermeiden Sie, das Gerät über einen längeren Zeitraum mit geschlossenem Abzug laufen zu lassen.
- Das Gerät darf nicht von Kindern, von Personen mit körperlichen, sensorischen oder geistigen Behinderungen, von Personen, die keine Erfahrung mit dem Gerät haben oder es nicht kennen oder von Personen, die nicht mit dieser Bedienungsanleitung vertraut sind, benutzt werden.
- Achten Sie auf die Gefahren, die von den Sprühmitteln ausgehen. Lesen Sie stets sorgfältig das Etikett auf der Originalverpackung und befolgen Sie die Hinweise, bevor Sie Pestizide oder andere Produkte mit diesem Gerät versprühen.
- Halten Sie Unbeteiligte, Kinder und Haustiere vom Arbeitsbereich fern, wenn Sie sprühen.
- Vergewissern Sie sich vor dem Einsatz des Geräts, dass die Sprühlanze fest mit dem Sprühlanzengriff verbunden ist.
- Vergessen Sie nicht, den Tankdeckel nach dem Befüllen des Tanks wieder aufzusetzen und festzuschrauben.
- Verwenden Sie für den privaten Gebrauch nur Rasen- und Gartenchemikalien auf Wasserbasis.
- Verwenden Sie keine professionellen Chemikalien oder Chemikalien für den gewerblichen oder industriellen Gebrauch.
- Lassen Sie nach der Verwendung des Geräts keine Sprühmittelreste im Tank zurück. Reinigen Sie das Gerät nach jedem Gebrauch.
- Entsorgen Sie Reststoffe gemäß den Vorschriften und den Herstellerhinweisen.
- Geben Sie keine heißen oder kochenden Flüssigkeiten in den Behälter. Sie können den Tank oder de Schlauch beschädigen oder aufweichen.
- Überfüllen Sie den Tank nicht.
- Sprühmittel müssen so dünnflüssig wie Wasser sein. Dickflüssige Flüssigkeiten werden nicht ordnungsgemäß versprüht.
- Bei Bedarf können die Sprühmittel vorher gemischt und mit einem Trichter in den Behälter gegeben werden.
- Wenn Sie einen Messbecher anstelle des Messdeckels oder einen Trichter zum Befüllen des Tanks verwenden, reinigen Sie diese Gegenstände nach Gebrauch gründlich.
- Sprühen Sie stets mit dem Wind im Rücken.
- Rauchen, essen und trinken Sie während des Gebrauchs nicht.
- Vermeiden Sie den Kontakt des Sprühmittels mit der Haut. Falls es doch zu einem Kontakt kommt, waschen Sie die Stelle sofort mit Seife und reichlich Wasser ab.
- Richten Sie die Düse direkt auf die Pflanzen oder Gegenstände, die Sie besprühen wollen.
- Achten Sie darauf, dass Sie das Sprühmittel auf eine Stelle richten, die nicht durch das Sprühmittel beschädigt werden kann.
- Vermeiden Sie das Sprühen an windigen Tagen. Der Sprühnebel kann versehentlich auf Pflanzen oder Gegenstände geweht werden, die nicht besprüht werden sollen.
- Sprühen Sie am frühen Morgen oder am späten Nachmittag, insbesondere bei wärmerem Wetter. Hitze kann dazu führen, dass der Sprühnebel verdunstet, bevor er sich absetzen kann.
- Halten Sie das Sprühmittel von Ihren Augen fern. Spülen Sie Augen sofort mit klarem Wasser aus, wenn das Sprühmittel mit ihnen in Berührung

gekommen ist. Wenn die Reizung anhält, suchen Sie sofort einen Arzt auf.
- Stromschlaggefahr. Nicht in Richtung auf Steckdosen sprühen.
- Waschen Sie sich nach jedem Gebrauch gründlich die Hände und alle Hautpartien, die mit dem Spray in Berührung gekommen sind.
- Warten Sie das Gerät ordnungsgemäß. Überprüfen Sie das Gerät innen und außen vor jedem Gebrauch sorgfältig und kontrollieren Sie die Komponenten. Achten Sie auf gerissene und verschlissene Schläuche, undichte Stellen, verstopfte Düsen und fehlende oder beschädigte Teile. Lassen Sie das Gerät im Fall eines Defekts reparieren, bevor Sie es weiter benutzen. Viele Unfälle werden durch schlecht gewartete Geräte verursacht.
- Nehmen Sie den Akku aus dem Gerät, bevor Sie es entleeren, reinigen oder einlagern. Dies verhindert ein unbeabsichtigtes Starten des Geräts.
- Verwenden Sie zum Befüllen immer einen Trichter.

3. Vor Erstgebrauch

Nehmen Sie das Gerät und das Zubehör aus der Verpackung. Überprüfen Sie das Gerät auf Transportschäden und benutzen Sie es nicht, wenn es beschädigt ist. Bewahren Sie das Verpackungsmaterial für Kinder unzugänglich auf, da Erstickungsgefahr droht!

4. Lieferumfang

1 x Drucksprühgerät
1 x Schlauch
1 x Sprühlanze
1 x Pistolengriff
1 x Trichter
1 x Schultergurt
1 x Bedienungsanleitung
1 x Sicherheitshinweise

5. Bestimmungsgemäße Verwendung

Das akkubetriebene Drucksprühgerät ist für die Verwendung im Freien in einer gut belüfteten Umgebung geeignet. Es ist für das Versprühen von Haushalts- und Gartenchemikalien für den privaten Gebrauch, wie Insektizide, Fungizide, Herbizide und Düngemittel, konzipiert. Das Gerät kann auch zum Bewässern von Pflanzen verwendet werden. Es ist nicht für den gewerblichen Einsatz geeignet.

Es dürfen nur flüssige Düngemittel, Herbizide und Pestizide verwendet werden, die von den örtlichen Behörden des Landes, in dem sie verwendet werden, zugelassen sind.

Achtung! Nicht geeignet für Herbizide auf Säurebasis (z. B. Essigsäure), Peroxide, Säuren, Laugen und Lösungsmittel.

6. Montage

WARNUNG: Geeignete Schutzausrüstung, einschließlich Gesichts-, Atem- und Handschutz sowie geeignetes Schuhwerk, muss zu jeder Zeit getragen werden.

WARNUNG: Schalten Sie das Gerät vor der Montage aus und nehmen Sie den Akku heraus.

6.1 Sprühlanze und Schlauch montieren

a. Schrauben Sie die Teleskop-Sprühlanze **(3)** auf den Pistolengriff **(5)** (siehe **Abb. B**).
b. Montieren Sie den Schlauch **(10)** am Pistolengriff und ziehen Sie ihn mit der Befestigungsmutter **(16)** fest (siehe **Abb. C**).
c. Schließen Sie das andere Ende des Schlauchs am Gehäuse an und ziehen Sie es mit der Befestigungsmutter fest (siehe **Abb. D**).

Achtung! Füllen Sie den Tank zum ersten Mal mit Wasser und überprüfen Sie die Schlauchanschlüsse. Prüfen Sie stets auf Undichtigkeiten. Reparieren Sie eventuelle Lecks, bevor Sie das Gerät benutzen.

6.2 Schultergurt montieren

a. Haken Sie die Enden des Schultergurts **(15)** in die Gurtbefestigung **(8)** ein.

6.3 Akku einsetzen

Das Gerät wird ohne Akku und ohne Ladegerät geliefert!

a. Öffnen und halten Sie das Akkufach **(13)** offen (siehe **Abb. E**).
b. Schieben Sie den Akku **(14)** in die dafür vorgesehene Halterung. Achten Sie darauf, dass der Akku ordnungsgemäß einrastet. Der Deckel schließt sich

automatisch und wird durch Magnete gehalten.

6.4 Sprühmittel zubereiten und Behälter befüllen

- Bereiten Sie das Sprühmittel genau nach den Angaben des Herstellers zu. Die Menge sollte sich nach dem tatsächlichen Bedarf richten.
- Sprühmittel müssen eine wässrige Konsistenz haben.
- Bereiten Sie Pflanzenschutzmittel keinesfalls in Wohnräumen, Schuppen oder Lebensmittellagern vor, sondern nur im Freien.
- Bei der Verwendung von Sprühmitteln auf Pflanzenbasis müssen diese Flüssigkeiten gefiltert werden, bevor sie in den Tank eingefüllt werden.

a. Schalten Sie das Gerät aus und nehmen Sie den Akku heraus.
b. Stellen Sie das Gerät auf einer ebenen Fläche ab.
c. Schrauben Sie den Tankdeckel/ Messbecher **(7)** vom Tank ab. Füllen Sie den Tank **(12)** mit der erforderlichen Wassermenge.
d. Geben Sie die benötigte Menge Sprühmittel in den Messbecher **(7)**.
e. Füllen Sie die Flüssigkeit mit dem Trichter **(17)** ein.
f. Schrauben Sie den Tankdeckel **(7)** wieder auf das Drucksprühgerät und achten Sie darauf, dass er fest aufgeschraubt ist.
g. Setzen Sie den Akku wieder ein.

- Sprühmittel können vorgemischt und dann in den Tank gegeben werden. Verwenden Sie einen Trichter.

Achtung! Reinigen Sie die Messkappe oder den Trichter nach jedem Gebrauch gründlich. Wenn Sie das Sprühmittel vormischen, reinigen Sie den dafür verwendeten Mischbehälter.

Achtung! Es ist wichtig, das Gerät nach jedem Gebrauch gründlich zu reinigen. Wenn Sie Flüssigkeit über einen längeren Zeitraum in einem unbenutzten Gerät stehen lassen, können die beweglichen Teile und Anschlüsse verkleben.

6.5 Sprühstrahl einstellen

a. An der Düse kann der Sprühstrahl von punktförmig bis zu einem feinen Sprühnebel für eine größere Fläche eingestellt werden.
b. Drehen Sie die verstellbare Düse **(1)** gegen den Uhrzeigersinn, um einen engeren bis punktförmigen Sprühstrahl zu erhalten.
c. Drehen Sie die verstellbare Düse im Uhrzeigersinn, um einen breiteren Sprühstrahl zu erhalten.

6.6 Sprühlanze verlängern

a. Lösen Sie die Befestigungsmutter **(2)**.
b. Ziehen Sie das Teleskoprohr nach außen, um die gewünschte Länge einzustellen.
c. Ziehen Sie die Befestigungsmutter wieder fest.

7. Verwendung

7.1 Drucksprühgerät ein- und ausschalten

a. Um das Drucksprühgerät einzuschalten, drücken Sie den EIN/AUS-Schalter **(6)**.
b. Um Flüssigkeit aus der Sprühlanze abzugeben, drücken Sie den Abzug **(4)** des Pistolengriffs.
c. Um den Flüssigkeitsfluss aus der Sprühlanze zu beenden, lassen Sie den Abzug los.
d. Um das Sprühgerät auszuschalten, drücken Sie den EIN/AUS-Schalter erneut.

7.2 Arretierung des Abzugs

a. Die Arretierfunktion ist nützlich, wenn Sie über einen längeren Zeitraum sprühen oder eine große Fläche besprühen müssen.
b. Zum Arretieren drücken Sie den Abzug **(4)** und ziehen den Abzug nach vorn.
c. Zum Entriegeln drücken Sie den Abzug und schieben den Abzug nach hinten.

Achtung! Entriegeln Sie den Abzug nach jedem Gebrauch!

8. Reinigung, Wartung und Lagerung

8.1 Reinigung

- Halten Sie die Sicherheitsmechanismen und Lüftungsöffnungen sowie das Motorgehäuse so gut wie möglich frei

von Staub und Schmutz. Wischen Sie das Gerät mit einem sauberen Tuch ab oder blasen Sie es mit Niederdruckluft sauber.

- Wir empfehlen, das Gerät sofort nach jedem Gebrauch zu reinigen.
- Reinigen Sie das Gerät regelmäßig mit einem milden Reinigungsmittel und einem feuchten Tuch. Verwenden Sie keine Reinigungs- oder Lösungsmittel; diese können die Kunststoffteile des Geräts beschädigen. Achten Sie darauf, dass kein Wasser in das Gerät eindringt.
- Entsorgen Sie die Restflüssigkeit gemäß den Vorschriften und den Anweisungen des Herstellers.
- Entleeren Sie das Gerät und spülen Sie es mit sauberem Wasser aus.

8.2 Wartung

Im Inneren des Geräts befinden sich keine zu wartenden Teile.

8.3 Aufbewahrung

- Lagern Sie Gerät und Zubehör an einem dunklen, trockenen und frostfreien Ort.
- Lagern Sie nur völlig saubere und trockene Geräte.
- Lagern Sie das Gerät immer leer, trocken und frostfrei.

9. Technische Daten

Nennspannung: . . . . . 18 V
Durchflussmenge . . . . . .500 ml/min
Tankkapazität . . . . . 7,5 L
Druck . . . . . .1,5 bar
Gewicht . . . . . 2,3 kg
Schalldruckpegel L_{pA} . . . . . 55,6 dB(A)
Ungenauigkeit K_{pA} . . . . . 3 dB
Schallleistungspegel L_{WA} . . . . . 66,6 dB(A)
Ungenauigkeit K_{WA} . . . . . 3 dB
Hand-Arm-Vibration. . . . . 1,407 m/s^2
Ungenauigkeit K . . . . . .1,5 m/s^2

10. Entsorgung

Das Gerät darf nicht mit dem Hausmüll entsorgt werden.

Das Gerät wurde zur Vermeidung von Transportschäden verpackt. Diese Verpackung besteht aus Rohstoffen und kann daher wiederverwendet oder in den Rohstoffkreislauf zurückgeführt werden. Das Gerät und sein Zubehör bestehen aus unterschiedlichen Materialien, z. B. Metall und Kunststoff. Entsorgen Sie defekte Teile als Gefahrgut. Erkundigen Sie sich bei Ihrem Fachhändler oder bei den kommunalen Behörden nach weiteren Einzelheiten!

Änderungen des Produkts und der Betriebsanleitung vorbehalten. Die technischen Daten können ohne Vorankündigung geändert werden.

10.1 Akkus

Achten Sie bei der Entsorgung von Akkus auf den Schutz der Umwelt. Für eine umweltgerechte Entsorgung wenden Sie sich bitte an Ihre örtlichen Behörden.

11. EU-Konformitätserklärung

Wir, **Batavia B.V., Wethouder Wassebaliestraat 6d, NL-7951 SN Staphorst,** erklären hiermit, dass das Gerät **Akku-Drucksprühgerät**, **Modell BT-GS001, Artikelnr. 7064050** aufgrund seines Designs und seiner Ausführung in der durch uns in Verkehr gebrachten Ausführung den einschlägigen grundlegenden Gesundheits- und Sicherheitsanforderungen der folgenden EG-Richtlinien entspricht: **2006/42/EC (Maschinenrichtlinie), 2014/30/EU (Elektromagnetische Verträglichkeit), 2011/65/EU (RoHS).** Die folgenden harmonisierten Normen wurden für die Konformitätsbewertung angewendet:

EN60745-1:2009/A11:2010;
EN50580:2012/A1:2013;
AfPS GS 2014:01 PAK;
EN55014-1:2017;
EN55014-2:2015

Staphorst, den 18. Dezember 2023

Jin Min, Qualitätsbeauftragter
Batavia B.V., Weth. Wassebaliestraat 6d,
7951 SN Staphorst, Niederlande

Das Produkt und das Benutzerhandbuch können geändert werden. Die technischen Daten können ohne Vorankündigung geändert werden.

Cher client

Les guides d'utilisation fournissent des instructions utiles pour utiliser au mieux votre nouvel appareil. Ils vous permettent d'utiliser toutes les fonctions et vous aident à éviter les erreurs et à prévenir les dommages. Nous vous recommandons de lire attentivement ce manuel et de le conserver pour toute référence future.

Prenez également connaissance des « Consignes de sécurité générales pour l'utilisation des outils électriques » jointes séparément et des précautions d'emploi supplémentaires fournies dans ce manuel.

Ces instructions d'utilisation contiennent des informations importantes sur le fonctionnement et la manipulation de l'appareil. Gardez ce manuel, car vous pourriez avoir besoin de le relire. Ce manuel doit accompagner l'appareil si son propriétaire change.

Batterie et chargeur non fournis.

Les batteries et chargeurs Maxxpack sont disponibles dans les magasins participants et en ligne.

1. Description des symboles

Les symboles suivants sont utilisés dans le guide d'utilisation ou sur le produit :

AVERTISSEMENT : lisez les instructions pour réduire le risque de blessures.

Avertissement général : soyez vigilant et faites attention aux risques généraux.

Portez un masque de protection.

Portez des lunettes de sécurité. Pendant le traitement, le produit pulvérisé peut provoquer des éclaboussures et des lésions oculaires.

Portez des gants de sécurité.

Portez des chaussures robustes.

N'exposez pas l'appareil à la pluie et à l'eau à l'exception du réservoir.

CE est l'abréviation de « Conformité Européenne ». Ce qui se traduit par : « Conformité aux directives UE ». En apposant la marque CE, le fabricant garantit que cet appareil se conforme aux directives européennes en vigueur.

L'appareil ne doit pas être mis au rebut avec les ordures ménagères.

2. Consignes de sécurité particulières pour les pulvérisateurs

- Ne dirigez jamais le jet du pulvérisateur vers les personnes. Ne dirigez jamais le jet vers d'autres personnes ou des animaux. Évitez toujours le contact direct de la pulvérisation avec la peau.
- Ce pulvérisateur à pression préalable ne doit pas être utilisé pour pulvériser de la peinture ou des solvants inflammables avec un point de combustion inférieur à 21 °C.
- Lors de la pulvérisation, assurez-vous toujours que la zone traitée est suffisamment ventilée.
- Veillez à maintenir la buse de pulvérisation en place à tout moment lors du traitement.
- N'utilisez pas les pulvérisateurs de pression préalable dans des zones à risque de provoquer un incendie ou une explosion. Ne pulvérisez jamais près d'un feu ouvert ou une veilleuse.
- Faites attention aux dangers liés au produit pulvérisé et tenez compte des symboles figurant sur l'emballage ou des informations données par le fournisseur.
- Ne pulvérisez pas des produits dont vous ne connaissez pas les risques.
- Portez toujours une protection oculaire adéquate pour ne pas exposer vos yeux aux vapeurs dangereuses.

- N'utilisez jamais un pulvérisateur à pression préalable sans porter un masque facial.
- Gardez le pulvérisateur à pression préalable, le réservoir et la buse propres. Ne les nettoyez pas avec des liquides inflammables dont le point de combustion est inférieur à 21 °C.
- Quand vous remplissez le réservoir ou nettoyez le pistolet de pulvérisation, retirez toujours la batterie.
- Évitez de laisser l'appareil fonctionner pendant une longue période avec la gâchette fermée.
- L'appareil ne doit pas être utilisé par des enfants, des personnes dont les capacités physiques, sensorielles et mentales sont réduites, ou des personnes dénuées d'expérience ou de connaissance, ou qui ne sont pas familiarisées avec ce mode d'emploi.
- Faites attention aux dangers liés au produit pulvérisé. Lisez attentivement l'étiquette de l'emballage d'origine et suivez les instructions avant de pulvériser des insecticides ou d'autres produits avec cet équipement.
- Gardez les passants, les enfants et les animaux domestiques à l'écart de la zone à traiter lors de la pulvérisation.
- Assurez-vous que la poignée de la lance de pulvérisation est solidement attachée avant d'utiliser l'appareil.
- N'oubliez pas de remettre et de serrer en place le bouchon du réservoir après remplissage.
- N'utilisez que des produits chimiques pour pelouses et jardins à base d'eau pour un usage privé.
- N'utilisez pas de produits chimiques professionnels ou à usage commercial ou industriel.
- Videz totalement le réservoir du produit à pulvériser après utilisation de l'appareil. Nettoyez-le après chaque utilisation.
- Éliminez les produits résiduels conformément à la réglementation et aux instructions du fabricant.
- Ne versez pas des liquides chauds ou bouillants dans le réservoir. Ils peuvent endommager ou faire fondre le réservoir ou le tuyau.
- Ne remplissez pas excessivement le réservoir.
- Les liquides à pulvériser doivent avoir la même consistance que l'eau. Des liquides plus consistants ne se pulvérisent pas correctement.
- En cas de besoin, les produits à pulvériser peuvent être mélangés au préalable et versés dans le réservoir à l'aide d'un entonnoir.
- Si vous utilisez le gobelet verseur du capuchon ou un entonnoir pour remplir le réservoir, nettoyez soigneusement ces objets après utilisation.
- Pulvérisez toujours dans la direction du vent.
- Ne fumez pas, ne mangez pas ou ne buvez pas lors de l'utilisation du pulvérisateur.
- Évitez le contact du produit pulvérisé avec la peau. En cas de contact, rincez immédiatement avec du savon et beaucoup d'eau.
- Dirigez directement la buse vers les plantes ou les objets à pulvériser.
- Veillez à diriger le produit pulvérisé vers une zone qui ne peut pas être endommagée par le produit pulvérisé.
- Évitez de pulvériser par temps venteux. La pulvérisation peut accidentellement être projetée sur des plantes ou des objets qui ne doivent pas être pulvérisés.
- Pulvérisez en début de matinée ou en fin d'après-midi, surtout par temps chaud. La chaleur peut causer l'évaporation du produit pulvérisé avant qu'il ne se dépose.
- Tenez vos yeux à l'écart du produit pulvérisé. Si le produit pulvérisé devait entrer en contact avec les yeux, rincez-les immédiatement à l'eau propre. En cas d'irritation persistante, consultez immédiatement un médecin.
- Risque d'électrocution. Ne pulvérisez pas sur des prises électriques.

- Après chaque utilisation, nettoyez soigneusement vos mains et toutes les parties de votre peau qui ont été exposées à la pulvérisation.
- Effectuez l'entretien de l'appareil. Examinez soigneusement l'intérieur et l'extérieur de l'appareil et effectuez un contrôle des pièces avant chaque utilisation. Vérifiez que les tuyaux ne sont pas déchirés ni usés, l'absence de fuites, que les buses ne sont pas obstruées et que des pièces sont manquantes ou endommagées. Réparez l'appareil en cas de problèmes avant de continuer à l'utiliser. De nombreux accidents sont causés par des appareils mal entretenus.
- Avant de le vider, de le nettoyer ou de le ranger, retirez la batterie de l'appareil. Vous éviterez ainsi des démarrages imprévus.
- Utilisez toujours un entonnoir pour le remplissage.

3. Avant la première utilisation

Retirez l'équipement et les accessoires de l'emballage. Vérifiez que l'appareil n'a pas été endommagé pendant le transport. Si c'est le cas, ne l'utilisez pas. Tenez les matériaux d'emballage à l'écart des enfants. Danger d'étouffement !

4. Contenu de l'emballage

1 pulvérisateur à pression préalable

1 tuyau

1 lance de pulvérisation

1 poignée de pistolet

1 entonnoir

1 sangle

1 manuel

1 document de consignes de sécurité

5. Utilisation prévue

Le pulvérisateur à pression préalable alimenté par batterie prévoit une utilisation en extérieur dans un environnement bien ventilé. Il permet de pulvériser des produits chimiques pour la maison et le jardin à usage privé, tels que les insecticides, les fongicides, les herbicides et les engrais. L'appareil peut également servir pour arroser des plantes. Il n'est pas prévu pour une utilisation professionnelle.

Utilisez uniquement des engrais liquides, des herbicides et des pesticides approuvés par les autorités locales du pays d'utilisation.

Attention : l'appareil n'est pas adapté pour les herbicides à base acide (p. ex. acide acétique), les peroxydes, les acides, les alcalis et les solvants.

6. Assemblage

AVERTISSEMENT : portez à tout moment les équipements de protection appropriés, notamment un masque respiratoire et facial, des gants et des chaussures.

AVERTISSEMENT : avant l'assemblage, éteignez l'appareil et retirez la batterie.

6.1 Assemblage de la lance de pulvérisation et du tuyau

a. Vissez la lance de pulvérisation télescopique **(3)** sur la poignée de pistolet **(5)** (voir **Fig. B**).

b. Raccordez le tuyau **(10)** à la poignée de pistolet et serrez l'écrou de fixation **(16)** (voir **Fig. C**).

c. Raccordez l'autre extrémité du tuyau au boîtier et serrez l'écrou de fixation (voir **Fig. D**).

Attention : remplissez le réservoir d'eau la première fois et contrôlez les raccords de tuyau. Vérifiez toujours l'absence de fuites. Réparez toute fuite avant d'utiliser l'appareil.

6.2 Fixation de la bandoulière

a. Accrochez les extrémités de la bandoulière **(15)** aux attaches prévues **(8)**.

6.3 Installation de la batterie

L'appareil est livré sans batterie et sans chargeur !

a. Ouvrez et tenez le couvercle **(13)** (voir **Fig. E**).

b. Insérez la batterie **(14)** dans le logement prévu. Assurez-vous que la batterie est correctement installée. Le couvercle se ferme automatiquement et est maintenu fermé par des aimants.

6.4 Préparation du produit pulvérisé et remplissage du réservoir

- Suivez toujours les instructions du fabricant pour préparer le produit pulvérisé. La quantité dépend de vos besoins réels.
- Les agents à pulvériser doivent avoir la consistance de l'eau.
- Ne préparez jamais des pesticides dans une salle à manger, une remise ou un lieu de stockage des aliments, mais uniquement en plein air.
- Lors de l'utilisation de produits de pulvérisation préparés à base de végétaux, ces liquides doivent être filtrés avant d'être versés dans le réservoir.

a. Éteignez l'appareil et retirez la batterie.
b. Posez l'appareil sur une surface plane.
c. Dévissez le bouchon du réservoir/gobelet doseur **(7)**. Remplissez le réservoir du pulvérisateur **(12)** avec la quantité nécessaire d'eau.
d. Dosez la quantité d'agents à pulvériser à l'aide du gobelet **(7)**.
e. Versez le liquide dans le réservoir à l'aide d'un entonnoir **(17)**.
f. Revissez le bouchon du réservoir **(7)** en veillant à bien le serrer.
g. Remettez la batterie en place.

- Les solutions à pulvériser peuvent être préalablement mélangées, puis versées dans le réservoir. Utilisez un entonnoir.

Attention : veillez à nettoyer soigneusement le gobelet doseur et l'entonnoir après chaque utilisation. Lorsque vous mélangez préalablement une solution à pulvériser, nettoyez la bouteille que vous avez utilisée à cet effet.

Attention : il est important de nettoyer soigneusement l'appareil après chaque utilisation. Laisser du liquide dans un appareil inutilisé pendant une longue période peut encoller les pièces mobiles et les joints.

6.5 Réglage du jet de pulvérisation

a. Vous pouvez régler la pulvérisation par la buse avec un jet ponctuel à étroit, afin d'élargir la surface de traitement.
b. Tournez la buse réglable **(1)** dans le sens antihoraire pour obtenir un jet plus réduit, voire ponctuel.
c. Tournez la base réglable dans le sens horaire pour produire un jet plus large.

6.6 Extension de la lance de pulvérisation

a. Desserrez l'écrou de fixation **(2)**.
b. Extrayez le tube télescopique jusqu'à obtenir la longueur souhaitée.
c. Resserrez l'écrou de fixation.

7. Utilisation

7.1 Allumer et éteindre le pulvérisateur à pression préalable

a. Pour allumer le pulvérisateur, appuyez sur l'interrupteur marche/arrêt **(6)**.
b. Pour distribuer le liquide au moyen de la lance de pulvérisation, appuyez sur la gâchette. **(4)**.
c. Pour arrêter le jet de liquide, relâchez la gâchette.
d. Pour éteindre le pulvérisateur, réappuyez sur l'interrupteur marche/arrêt.

7.2 Sûreté de la gâchette

a. La fonction de verrouillage permet de ne pas appuyer en continu sur la gâchette pendant une période prolongée ou si vous devez traiter une grande surface.
b. Pour effectuer le verrouillage, appuyez sur la gâchette **(4)** et tirez-la vers l'avant.
c. Pour effectuer le déverrouillage, appuyez sur la gâchette et tirez-la vers l'arrière.

Attention : déverrouillez la gâchette après chaque utilisation !

8. Nettoyage, entretien et rangement

8.1 Nettoyage

- Gardez les dispositifs de sécurité, les ouvertures de ventilation et le bloc-moteur exempt de poussières et de saletés, le plus possible. Essuyez l'équipement à l'aide d'un chiffon propre ou nettoyez-le à l'air comprimé à faible pression.
- Nous vous recommandons de nettoyer immédiatement l'équipement après chaque utilisation.

- Nettoyez régulièrement l'équipement avec un chiffon humide et un peu de savon doux. N'utilisez pas des agents nettoyants ou de solvants, car vous risqueriez d'endommager les pièces en plastique de l'équipement. Veillez à ce qu'aucune eau ne puisse pénétrer à l'intérieur de l'équipement.
- Éliminez les liquides résiduels conformément à la réglementation et aux instructions du fabricant.
- Videz l'équipement et rincez-le à l'eau propre.

8.2 Entretien

L'utilisateur ne peut réparer aucune pièce à l'intérieur de l'équipement.

8.3 Stockage

- Rangez l'appareil et ses accessoires dans un endroit sombre, sec et à l'abri du gel.
- Rangez l'appareil seulement après l'avoir complètement nettoyé et séché.
- Rangez l'appareil vide, sec et à l'abri du gel.

9. Données techniques

Tension nominale : . . . . . 18 V
Débit . . . . . .500 ml/min
Capacité du réservoir . . . . . 7,5 l
Pression . . . . . .1,5 bar
Poids . . . . . 2,3 kg
Niveau de pression sonore L_{pA} . 55,6 dB(A)
Imprécision K_{pA} . . . . . 3 dB
Niveau de puissance acoustique L_{WA} . . . . . 66,6 dB(A)
Imprécision K_{WA} . . . . . 3 dB
Vibration à la main ou au bras . . 1,407 m/s^2
Imprécision K . . . . . .1,5 m/s^2

10. Traitement et recyclage des déchets

L'appareil ne doit pas être mis au rebut avec les ordures ménagères.

L'emballage de l'équipement a été prévu pour éviter les dommages dus au transport. Cet emballage est une matière première et peut donc être réutilisé ou réintroduit dans le circuit des matières premières. L'équipement et ses accessoires sont fabriqués dans différents matériaux, p. ex. métal et plastiques. Éliminez les pièces défectueuses comme des matières dangereuses. Pour plus de détails, consultez votre revendeur spécialisé ou les autorités municipales !

Le produit et les instructions d'utilisation sont sujets à modification. Les caractéristiques techniques peuvent être modifiées sans préavis.

10.1 Batteries

Pensez à protéger l'environnement lors de la mise au rebut des batteries. Veuillez contacter les autorités locales pour une élimination dans le respect de l'environnement.

11. Déclaration de conformité EG

Nous, **Batavia B.V., Wethouder Wassebaliestraat 6d, NL-7951 SN Staphorst,** déclarons par la présente que l'appareil **Pulvérisateur à pression préalable sans fil**, **Modèle BT-GS001, Référence 7064050** est conforme aux dispositions essentielles et pertinentes en matière de santé et de sécurité des directives CE, sur la base de sa conception et de sa construction et de la version que nous mettons en service : **2006/42/CE (Directive machine), 2014/30/UE (Compatibilité électromagnétique) et 2011/65/UE (RoHS).** Les normes harmonisées suivantes ont été appliquées pour l'évaluation de la conformité :

EN60745-1:2009/A11:2010;
EN50580:2012/A1:2013;
AfPS GS 2014:01 PAK;
EN55014-1:2017;
EN55014-2:2015

Staphorst, le 18. décembre 2023

Jin Min, Responsable de qualité
Batavia B.V., Weth. Wassebaliestraat 6d,
7951 SN Staphorst, Pays-Bas

Le produit et le manuel utilisateur peuvent être modifiés. Les caractéristiques techniques peuvent être modifiées sans préavis.

Geachte klant

Gebruikershandleidingen verstrekken nuttige tips m.b.t. gebruik van uw nieuwe apparaat. Ze helpen u alle functies te gebruiken, misverstanden te voorkomen en beschadiging te vermijden. Neem de tijd deze handleiding zorgvuldig te lezen en bewaar het als naslagwerk.

Lees alstublieft de los bijgevoegde "Algemene veiligheidsvoorschriften voor elektrisch gereedschap" en alle aanvullende veiligheidsinstructies in deze gebruiksaanwijzing!

Deze handleiding bevat belangrijke informatie over het bedienen en hanteren van het apparaat. Bewaar deze gebruiksaanwijzing voor verdere verwijzing. Gelieve het samen met het toestel door te geven als deze aan derden wordt overhandigd.

Accu en oplader niet inbegrepen.

De Maxxpack accu's en opladers zijn online en in deelnemende winkels verkrijgbaar.

1. Uitleg van de symbolen

De volgende symbolen worden gebruikt in de gebruikershandleiding of op het product:

WAARSCHUWING – Lees de gebruiksaanwijzing om het risico op letsel te verminderen.

Algemene waarschuwing – Wees alert en let op algemene gevaren.

Draag een beschermmasker.

Draag een veiligheidsbril. Tijdens het werk kan er spuitmateriaal opspatten wat kan leiden tot oogschade.

Draag veiligheidshandschoenen.

Draag stevige schoenen.

Stel het apparaat niet bloot aan regen of water behalve het reservoir.

CE staat voor: „Conformité Européenne". Dit betekent: „Voldoet aan EU-richtlijnen". Met de CE-markering bevestigt de fabrikant dat deze machine voldoet aan de geldende Europese richtlijnen.

De machine mag niet worden afgevoerd met het huishoudelijk afval.

2. Specifieke veiligheidsinstructies drukspuiten

- Spuit nooit in de richting van personen. Richt de straal niet op andere personen en niet op dieren. Vermijd altijd dat de spuitnevel in direct contact met de huid komt.
- Deze drukspuit mag niet gebruikt worden voor het spuiten van brandbare verven en oplosmiddelen met een vlampunt lager dan 21 °C.
- Zorg er bij het spuiten voor dat er altijd voldoende verluchting is in de werkomgeving.
- Zorg dat de sproeimond tijdens het werken altijd op zijn plaats blijft zitten.
- Gebruik geen drukspuiten op plekken waar er gevaar voor brand of een explosie bestaat. Spuit nooit in de buurt van open vuur of een waakvlam.
- Let op voor de gevaren van het te spuiten materiaal en raadpleeg de symbolen op de verpakking of de informatie die door de leverancier werd meegeleverd.
- Spuit geen materialen waarvan de gevaren u niet bekend zijn.
- Gebruik altijd geschikte oogbescherming om gevaarlijke dampen of nevels uit uw ogen te houden.
- Gebruik nooit een drukspuit zonder dat u een gezichtsmasker draagt.
- Hou uw drukspuit, de tank en spuitmond schoon. Reinig ze niet met brandbare vloeistoffen met een vlampunt lager dan 21 °C.
- Verwijder altijd de accu wanneer u de tank vult of het spuitpistool reinigt.
- Vermijd dat u het toestel lange tijd laat draaien met de trekker dicht.

- Het apparaat mag niet gebruikt worden door kinderen, door personen met fysieke, zintuiglijke of mentale beperkingen, door personen die geen ervaring met of een gebrek aan kennis van het apparaat hebben noch door personen die deze gebruiksinstructies van het apparaat niet kennen.
- Let op voor de gevaren van de spuitmaterialen. Lees altijd zorgvuldig het etiket op de originele verpakking en volg de instructies voordat u een pesticide of ander product met dit apparaat gaat spuiten.
- Houdt alle omstanders, kinderen en huisdieren weg uit het werkgebied wanneer u aan het spuiten bent.
- Zorg ervoor dat de spuitlans stevig op de spuitlanshandgreep vastzit voordat u het apparaat gebruikt.
- Onthoud om na het vullen van de tank de tankdop terug te plaatsen en vast te draaien.
- Gebruik enkel water gebaseerde gazon- en tuinchemicaliën voor particulier gebruik.
- Gebruik geen professionele chemicaliën of chemicaliën voor commercieel of industrieel gebruik.
- Laat na het gebruik van het apparaat het overgebleven spuitmateriaal niet in de tank achter. Reinig na elk gebruik.
- Restmiddelen conform de voorschriften en de gegevens van de fabrikant afvoeren.
- Giet geen hete of kokende vloeistoffen in de tank. Deze kunnen de tank of slang beschadigen of week maken.
- Overvul de tank niet.
- Spuitvloeistoffen moeten zo dun zijn als water. Dikkere vloeistoffen zullen niet correct verstoven worden.
- Indien nodig mogen de spuitmaterialen vooraf gemengd worden en m.b.v. een trechter in de tank gegoten worden.
- Wanneer u een maatbeker gebruikt i.p.v. de maatdop of wanneer u een trechter gebruikt om de tank te vullen, reinig deze voorwerpen dan grondig na het gebruik.
- Spuit altijd met de wind mee.
- Niet roken, eten of drinken tijdens gebruik.
- Laat de spuitmaterialen niet met de huid in contact komen. Wanneer er contact optreedt, spoel dan onmiddellijk met zeep en een overvloedige hoeveelheid water.
- Richt de spuitmond rechtstreeks op de planten of voorwerpen die u wenst te besproeien.
- Zorg ervoor dat de spuitmaterialen op een gebied gericht worden dat niet door de spuitmaterialen beschadigd kan worden.
- Vermijd het spuiten op winderige dagen. De spuitnevel kan per ongeluk op planten of voorwerpen geblazen worden die niet bespoten mogen worden.
- Spuit in de vroege morgen of late namiddag, vooral bij warmer weer. Warmte kan ervoor zorgen dat de spuitnevel verdampt voordat hij zich kan vastzetten.
- Hou spuitmaterialen uit de buurt van de ogen. Wanneer spuitmateriaal met de ogen in contact komt, spoel ze dan onmiddellijk met zuiver water. Wanneer er dan nog irritatie aanwezig is, zoek dan onmiddellijk medische hulp.
- Gevaar voor een elektrische schok. Spuit niet in de richting van stopcontacten.
- Was na elk gebruik grondig uw handen en alle delen van uw huid die aan de spuitnevel hebben blootgestaan.
- Onderhoud het apparaat. Controleer zorgvuldig de binnen- en buitenkant van het apparaat en controleer de onderdelen vóór elk gebruik. Controleer op gescheurde en versleten slangen, lekken, verstopte spuitmonden en ontbrekende of beschadigde onderdelen. Laat het apparaat bij een defect herstellen voordat u het verder gebruikt. Veel ongelukken worden veroorzaakt door slecht onderhouden apparaten.
- Verwijder de accu van het apparaat voordat u het leeggiet, reinigt of

opbergt. Dit voorkomt ongewenst starten.
- Gebruik altijd een trechter bij het vullen.

3. Voor het eerste gebruik

Haal de machine en de accessoires uit de verpakking. Controleer de machine op transportschade en gebruik de machine niet in geval van schade. Houd het verpakkingsmateriaal uit de buurt van kinderen, risico op verstikking!

4. Inhoud van de verpakking

1× Drukspuit
1× Slang
1× Spuitlans
1× Pistoolgreep
1× Trechter
1× Draagriem
1× Handleiding
1× Veiligheidsinstructies.

5. Beoogd gebruik

De accu drukspuit is geschikt voor buitengebruik in een goed geventileerde omgeving. Het apparaat is ontworpen voor het spuiten van huis- en tuinchemicaliën voor particulier gebruik zoals insecticiden, antischimmelproducten, onkruidverdelgers en bemesting. Het apparaat kan ook gebruik worden om planten water te geven. Niet geschikt voor professioneel gebruik.

Er mogen alleen vloeibare meststoffen, herbiciden en pesticiden worden gebruikt, die in het land van inzet door de lokale overheidsinstanties zijn toegelaten.

Let op: Niet geschikt voor onkruidverdelgers op zuurbasis (bijv. azijnzuur), peroxiden, zuren, alkaliën en oplosmiddelen.

6. Monteren

WAARSCHUWING: De geschikte beschermende uitrusting, waaronder gezichts-, ademhalings- en handbescherming en goed schoeisel, dient te allen tijde gedragen te worden.

WAARSCHUWING: Voor het monteren het apparaat uitschakelen en de accu verwijderen.

6.1 Monteren van spuitlans en slang

a. Schroef de telescopische spuitlans **(3)** aan de pistoolgreep **(5)** (Zie **Fig. B**).
b. Monteer de slang **(10)** aan de pistoolgreep en schroef hem vast met de bevestigingsmoer **(16)** (Zie **Fig. C**).
c. Verbind het andere uiteinde van de slang met de behuizing en schroef deze vast met de bevestigingsmoer (Zie **Fig. D**).

Let op: Vul de tank voor de eerste keer met water en controleer de slangverbindingen. Controleer altijd op lekken. Herstel elk lek voordat u het apparaat gebruikt.

6.2 Schouderriem monteren

a. Haak de uiteinden van de schouderriem **(15)** in de riembevestigingen **(8)**.

6.3 Plaatsen van de accu

Het apparaat wordt geleverd zonder accu en zonder lader!

a. Open de afdekklep **(13)** en houd hem vast (Zie **Fig. E**).
b. Schuif de accu **(14)** in de daartoe voorziene houder. Let erop dat de accu goed vastklikt. De afdekklep sluit automatisch en wordt dichtgehouden door magneten.

6.4 Sproeimiddel bereiden en reservoir vullen

- Sproeimiddel altijd bereiden volgens de aanwijzingen van de producent. De hoeveelheid moet worden gekozen al naargelang de daadwerkelijke behoefte.
- Sproeimiddelen moeten een waterige consistentie bezitten.
- Pesticiden nooit bereiden in woonruimtes, stallingen of opslagruimtes voor levensmiddelen, maar uitsluitend in de openlucht.
- Bij de inzet van sproeimiddelen die zijn bereid op basis van plantaardige preparaten, moeten deze vloeistoffen worden gefilterd alvorens ze in te gieten.

a. Schakel het apparaat uit en verwijder de accu.
b. Zet het apparaat op een vlakke ondergrond.
c. Schroef de tankdop/maatbeker **(7)** van de tank. Vul het sproeimiddelreservoir

(12) met de gewenste hoeveelheid water.

d. Meet de benodigde hoeveelheid spuitmiddel af in de maatbeker **(7)**.

e. Giet de vloeistof met de trechter **(17)** in de tank.

f. Schroef de tankdop **(7)** op de drukspuit, zorg ervoor dat hij stevig vastgeschroefd zit.

g. Plaats de accu terug.

- Spuitoplossingen kunnen voorgemengd worden en dan in de tank worden gegoten. Gebruik een trechter.

Let op: Zorg ervoor dat u de maatdop of trechter na elk gebruik grondig reinigt. Wanneer u de spuitoplossing voormengt, reinig dan de mengfles die hiervoor gebruikt werd.

Let op: Het is belangrijk om het apparaat na elk gebruik grondig te reinigen. Vloeistof gedurende langere tijd in een niet-gebruikt apparaat achterlaten, kan ervoor zorgen dat de bewegende onderdelen en verbindingen verkleven.

6.5 Sproeistraal instellen

a. Aan het mondstuk kan de sproeistraal van puntvormig tot fijne sproeinevel voor een groter vlak worden ingesteld.

b. Draai de instelbare spuitmond **(1)** tegen de klok in, zodat u een smallere tot puntvormige sproeistraal krijgt.

c. Als u de instelbare spuitmond met de klok mee draait, dan krijgt u een bredere sproeistraal.

6.6 Spuitlans verlengen

a. Draai de vastzetmoer **(2)** los.

b. Trek de telescoopbuis naar buiten om de gewenste lengte in te stellen.

c. Draai de vastzetmoer weer vast.

7. Gebruik

7.1 De drukspuit IN-/UIT schakelen

a. Om de drukspuit IN te schakelen, duwt u op de AAN/UIT-schakelaar **(6)**.

b. Om vloeistof uit de spuitlans te laten komen, duwt u de trekker **(4)** in.

c. Om de vloeistofstroom uit de spuitlans te stoppen, laat u de trekker los.

d. Om de drukspuit UIT te schakelen, duwt u nogmaals op de AAN/UIT-schakelaar.

7.2 Vergrendeling trekker

a. De vergrendelfunctie is handig wanneer u gedurende een langere tijd moet spuiten of wanneer u een groot oppervlak moet behandelen.

b. Om te vergrendelen, duw de trekker **(4)** in en schuif de trekker naar voren.

c. Om te ontgrendelen, duw de trekker in en schuif de trekker naar achteren.

Let op: Ontgrendel de trekker na ieder gebruik!

8. Reiniging, onderhoud en opslag

8.1 Reiniging

- Houd veiligheidsvoorzieningen, ventilatieopeningen en de behuizing van de motor zo goed mogelijk vrij van stof en vuil. Veeg de machine af met een schone doek of blaas hem uit met perslucht onder lage druk.
- Wij bevelen aan om de machine direct na ieder gebruik te reinigen.
- Reinig de machine regelmatig met een vochtige doek en een beetje zachte zeep. Gebruik geen reinigings- of oplosmiddelen; die kunnen de kunststof delen van de machine aantasten. Let erop dat er geen water in het binnenste van de machine kan komen.
- Restmiddel conform de voorschriften en de gegevens van de fabrikant afvoeren.
- Apparaat leegmaken, doorspoelen met schoon water.

8.2 Onderhoud

In het binnenwerk van de machine bevinden zich geen te onderhouden onderdelen.

8.3 Opslag

- Bewaar het apparaat en het toebehoren op een donkere, droge en vorstvrije plaats.
- Berg alleen volledig schoongemaakte en droge apparaten op.
- Apparaat altijd leeg, droog en vorstvrij bewaren.

9. Technische gegevens

Nominale spanning: . . . . . 18 V
Debiet . . . . . .500 ml/min
Tankinhoud . . . . . 7,5 l
Druk . . . . . .1,5 bar
Gewicht . . . . . 2,3 kg
Geluidsdrukniveau L_{pA} . . . . . 55,6 dB(A)
Onzekerheid K_{pA} . . . . . 3 dB
Geluidsvermogenniveau L_{WA} . . . 66,6 dB(A)
Onzekerheid K_{WA} . . . . . 3 dB
Hand Arm Vibratie. . . . . 1,407 m/s^2
Onzekerheid K . . . . . .1,5 m/s^2

10. Afvalverwerking en hergebruik

De machine mag niet worden afgevoerd met het huishoudelijk afval.

De machine bevindt zich in een verpakking om transportschade te vermijden. Deze verpakking is grondstof en is dus herbruikbaar of kan weer in de grondstoffenkringloop teruggevoerd worden. De machine en zijn accessoires bestaan uit verschillende materialen, zoals bijv. metaal en kunststoffen. Voer defecte onderdelen af als gevaarlijke stoffen. Vraag bij de vakhandel of op het gemeentehuis om meer informatie!

Het product en de gebruiksaanwijzing kunnen wijzigen. De technische gegevens kunnen zonder voorafgaande aankondiging worden gewijzigd.

10.1 Batterijen

Denk bij het afvoeren van batterijen aan de bescherming van het milieu. Neem voor milieuvriendelijke afvoer contact op met de lokale overheid.

11. EG-Conformiteitsverklaring

Hiermee verklaren wij, **Batavia B.V., Wethouder Wassebaliestraat 6d, NL-7951 SN Staphorst,** dat het apparaat **Accu drukspuit**, **Model BT–GS001, Artikel Nr. 7064050** op grond van zijn ontwerp en bouwwijze en in de door ons in omloop gebrachte uitvoering voldoet aan de desbetreffend van toepassing zijnde fundamentele veiligheids- en gezondheidsvereisten van de EG-richtlijnen: **2006/42/EG (Machines); 2014/30/EU (Elektromagnetische compatibiliteit), 2011/65/EU** Voor de evaluatie van de conformiteit zijn de volgende geharmoniseerde normen toegepast:

EN60745-1:2009/A11:2010;
EN50580:2012/A1:2013;
AfPS GS 2014:01 PAK;
EN55014-1:2017;
EN55014-2:2015

Staphorst, 18. December 2023

Technische documentatie bewaard door:

Jin Min, Batavia B.V.,
Weth.Wassebaliestraat 6d, 7951 SN
Staphorst, Nederland

Het product en de gebruiksaanwijzing kunnen wijzigen. De technische gegevens kunnen zonder voorafgaande aankondiging worden gewijzigd.

Gentile cliente

La guida dell'utente fornisce consigli utili per un uso sicuro del dispositivo. Aiuta ad utilizzare tutte le funzioni, ad evitare malintesi e a prevenire eventuali danni. Si raccomanda di dedicare il tempo necessario alla lettura attenta di questo manuale e a conservarlo come riferimento futuro.

Leggere le "Istruzioni di sicurezza generali per utensili elettrici" allegate separatamente e tutte le istruzioni di sicurezza aggiuntive contenute nel presente manuale di istruzioni.

Le presenti istruzioni per l'uso contengono importanti informazioni sul funzionamento e la manipolazione dell'unità. La invitiamo a conservare queste istruzioni di utilizzo per successive consultazioni. In caso di trasferimento dell'unità terzi, si raccomanda di cedere anche il presente manuale.

Batteria e caricabatterie non inclusi.

Le batterie e i caricabatterie Maxxpack sono disponibili online e nei punti vendita che aderiscono all'iniziativa.

1. Spiegazione dei simboli

I seguenti simboli possono essere utilizzati nella guida dell'utente o sul prodotto:

AVVERTENZA: leggere le istruzioni per ridurre il rischio di lesioni.

Avvertenza generale: rimanere vigili e fare attenzione ai rischi generali.

Indossare una maschera di protezione.

Indossare occhiali di sicurezza. Durante l'uso, eventuali spruzzi del materiale irrorato possono causare danni agli occhi.

Indossare guanti di sicurezza.

Indossare calzature resistenti.

Non esporre l'unità alla pioggia o all'acqua, ad eccezione del serbatoio.

Il simbolo CE significa: "Conformità europea". Ciò indica che il prodotto è "conforme con le direttive UE". Con il marchio CE, il produttore dichiara che l'unità è conforme alle direttive europee applicabili.

L'unità non deve essere smaltita con i normali rifiuti domestici.

2. Istruzioni di sicurezza specifiche per le pompe irroratrici

- Non spruzzare verso le persone. Non rivolgere il getto dello spruzzo verso le persone o gli animali. Evitare sempre il contatto diretto della nebbia generata dal getto dello spruzzo con la pelle.
- La pompa irroratrice a pressione non deve essere utilizzata per spruzzare vernici e solventi infiammabili con un punto di infiammabilità inferiore a 21 °C.
- Durante l'uso della pompa irroratrice, assicurarsi che vi sia una ventilazione sufficiente nell'area di lavoro.
- Assicurarsi che il beccuccio di irrorazione rimanga sempre in posizione durante l'operazione.
- Non utilizzare le pompe irroratrici a pressione in aree esposte al rischio di incendio o di esplosione. Non spruzzare in prossimità di fiamme libere o di una fiamma pilota.
- Fare attenzione ai rischi legati al materiale da irrorare e ai simboli riportati sulla confezione, e attenersi alle istruzioni del fornitore.
- Non spruzzare materiali di cui non si conoscono i potenziali rischi.
- Indossare sempre una protezione per gli occhi per evitare che i vapori e le nebbie pericolose entrino a contatto con gli occhi.
- Non utilizzare la pompa irroratrice a pressione senza indossare una maschera di protezione.
- Tenere sempre puliti la pompa irroratrice a pressione, il serbatoio e il beccuccio. Non pulirli con liquidi

infiammabili con un punto di infiammabilità inferiore a 21 °C.

- Rimuovere sempre la batteria durante il riempimento del serbatoio o la pistola a spruzzo.
- Non lasciare il dispositivo in funzione per un periodo prolungato con il grilletto tirato.
- L'unità non deve essere utilizzata da bambini o persone con ridotte capacità fisiche, sensoriali o mentali, da persone senza l'esperienza o la conoscenza necessaria per l'uso dell'apparecchio o da persone che non hanno letto le presenti istruzioni per l'uso.
- Fare attenzione ai rischi legati ai materiali da irrorare. Leggere sempre attentamente l'etichetta riportata sulla confezione originale e seguire le istruzioni prima di spruzzare pesticidi o altri prodotti utilizzando l'unità.
- Tenere le altre persone, i bambini e gli animali lontano dall'area di lavoro durante l'operazione.
- Assicurarsi che la lancia irroratrice sia fissata saldamente alla rispettiva impugnatura prima di utilizzare l'unità.
- Ricordarsi di rimettere in posizione e stringere il tappo del serbatoio dopo averlo riempito.
- Usare solo prodotti chimici per il prato e il giardino a base d'acqua per uso privato.
- Non utilizzare prodotti chimici professionali o per uso commerciale o industriale.
- Non lasciare residui del materiale irrorato nel serbatoio dopo l'uso dell'unità. Pulire dopo ogni utilizzo.
- Smaltire il materiale irrorato in conformità con le normative applicabili e le istruzioni del produttore.
- Non versare liquidi caldi o bollenti nel serbatoio. Potrebbero danneggiare o ammorbidire il serbatoio o il tubo.
- Non riempire eccessivamente il serbatoio.
- I liquidi irrorati devono avere la stessa consistenza dell'acqua. Fluidi con una consistenza maggiore non verranno irrorati correttamente.
- Ove richiesto, i materiali da irrorare possono essere prima miscelati e versati nel serbatoio utilizzando un imbuto.
- Se si usa un misurino o un imbuto per riempire il serbatoio, pulire accuratamente questi oggetti dopo l'uso.
- Spruzzare sempre sottovento.
- Non fumare, mangiare o bere durante l'uso.
- Evitare sempre il contatto del materiale irrorato con la pelle. In caso di contatto, risciacquare immediatamente con sapone e abbondante acqua.
- Dirigere il beccuccio direttamente verso le piante o gli oggetti sui quali si desidera spruzzare il prodotto.
- Assicurarsi di dirigere il materiale da irrorare in un'area che non possa essere danneggiata dal contatto con lo stesso materiale da irrorare.
- Evitare di eseguire l'operazione nei giorni ventosi. La nebbia generata dallo spruzzo potrebbe accidentalmente raggiungere piante od oggetti che non devono essere trattati.
- Spruzzare di prima mattina o nel tardo pomeriggio, in particolare durante la stagione più calda. Il caldo potrebbe causare l'evaporazione del materiale prima che possa depositarsi.
- Tenere il materiale da irrorare lontano dagli occhi. In caso di contatto con gli occhi, risciacquare immediatamente con acqua pulita. Se l'irritazione persiste, contattare immediatamente un medico.
- Rischio di scossa elettrica. Non spruzzare il materiale sulle prese elettriche.
- Dopo ogni utilizzo, lavarsi accuratamente le mani e tutte le zone della pelle che sono state esposte allo spruzzo.
- Manutenzione dell'unità. Ispezionare con la massima cura l'interno e l'esterno dell'unità e controllare tutti i

componenti prima di ogni utilizzo. Verificare che i tubi non siano usurati, che non ci siano perdite, che i beccucci non siano ostruiti e che non ci siano parti mancanti o danneggiate. In caso di difetti, fare riparare l'unità prima di continuare ad utilizzarla. Molti incidenti sono causati da unità in cattivo stato di manutenzione.

- Rimuovere la batteria dall'unità prima di vuotarla, pulirla o riporla. In questo modo si eviterà il rischio di un avvio accidentale.
- Utilizzare sempre un imbuto durante il riempimento.

3. Prima del primo utilizzo

Rimuovere il dispositivo e gli accessori dalla confezione. Controllare che l'unità non abbia subito danni durante il trasporto e non utilizzarla se è danneggiata. Tenere il materiale di imballaggio lontano dalla portata dei bambini, vi è il rischio di soffocamento.

4. Contenuto della confezione

1 pompa irroratrice a pressione
1 tubo
1 lancia irroratrice
1 impugnatura della pistola
1 imbuto
1 tracolla di trasporto
1 manuale
1 istruzioni di sicurezza

5. Destinazione d'uso

La pompa irroratrice a pressione a batteria è adatta per l'uso all'esterno in un ambiente ben ventilato. L'unità è stata progettata per spruzzare prodotti chimici per la casa o il giardino per uso privato, come ad esempio insetticidi, fungicidi, erbicidi e fertilizzanti. L'unità può inoltre essere utilizzata per annaffiare le piante. Non è adatta per un uso professionale.

Si raccomanda di usare unicamente fertilizzanti, erbicidi e pesticidi liquidi approvati dalle autorità locali del paese di utilizzo dell'unità.

Attenzione: non adatto per l'uso con erbicidi a base acida (ad es. acido acetico), perossidi, acidi, alcali e solventi.

6. Montaggio

AVVERTENZA: indossare sempre adeguati dispositivi di protezione, come ad esempio una maschera facciale, una protezione delle vie respiratorie, guanti e scarpe di sicurezza.

AVVERTENZA: prima del montaggio, spegnere l'unità e rimuovere la batteria.

6.1 Assemblaggio della lancia irroratrice e del tubo

a. Avvitare la lancia irroratrice telescopica **(3)** sull'impugnatura della pistola **(5)** (vedere **Fig. B**).
b. Assemblare il tubo **(10)** sull'impugnatura della pistola e stringere con il dado di fissaggio **(16)** (vedere **Fig. C**).
c. Collegare l'altra estremità del tubo all'alloggiamento e stringere con il dado di fissaggio (vedere **Fig. D**).

Attenzione: riempire il serbatoio con acqua al primo utilizzo e verificare la tenuta dei collegamenti del tubo. Verificare che non ci siano delle perdite. Riparare eventuali perdite prima di utilizzare l'unità.

6.2 Fissaggio della tracolla

a. Agganciare le estremità della tracolla **(15)** sul punto di fissaggio della tracolla **(8)**.

6.3 Inserimento della batteria

L'unità viene fornita senza batteria e senza caricabatterie.

a. Aprire il coperchio **(13)** e tenerlo stretto (vedere **Fig. E**).
b. Inserire la batteria **(14)** nel portabatteria fornito. Assicurarsi che la batteria scatti in posizione. Il coperchio si chiude automaticamente e viene tenuto chiuso dai magneti.

6.4 Preparazione del prodotto da irrorare e riempimento del serbatoio

- Preparare sempre il prodotto da irrorare secondo le istruzioni fornite dal produttore. La quantità deve essere determinata in base alle esigenze effettive.

- Le sostanze da irrorare devono avere una consistenza acquosa.
- Non preparare i pesticidi in soggiorni, capannoni o depositi di alimenti, ma solo all'aria aperta.
- Se si usano sostanze da irrorare a base di preparati vegetali, questi liquidi devono essere filtrati prima di versarli nel serbatoio.

a. Spegnere l'unità e rimuovere la batteria.
b. Appoggiare l'unità su una superficie piana.
c. Svitare il tappo del serbatoio / misurino **(7)** dal serbatoio. Riempire il serbatoio della pompa irroratrice **(12)** con la quantità di acqua richiesta.
d. Misurare la quantità richiesta di sostanza da irrorare utilizzando il misurino **(7)**.
e. Versare il liquido nel serbatoio utilizzando l'imbuto **(17)**.
f. Riavvitare il tappo del serbatoio **(7)** sulla pompa irroratrice a pressione, assicurandosi che sia ben stretto.
g. Inserire nuovamente la batteria.

- Le soluzioni da irrorare possono essere premiscelate e poi versate nel serbatoio. Utilizzare un imbuto.

Attenzione: Assicurarsi di pulire accuratamente il misurino o l'imbuto dopo ogni utilizzo. Se si utilizza una soluzione da irrorare premiscelata, pulire la bottiglia di miscelazione usata a tal fine.

Attenzione: è importate pulire accuratamente l'unità dopo ogni utilizzo. Se il liquido da irrorare viene lasciato all'interno dell'unità inutilizzata per un lungo periodo di tempo, le parti mobili e i giunti possono attaccarsi.

6.5 Impostazione del getto dello spruzzo

a. Il getto dello spruzzo può essere regolato da una forma a macchia a un getto fine per coprire un'area più ampia, intervenendo sul beccuccio.
b. Ruotare il beccuccio regolabile **(1)** in senso antiorario per ottenere un getto dello spruzzo stretto o con una forma a macchia.
c. Ruotare il beccuccio regolabile in senso orario per ottenere un getto dello spruzzo più ampio.

6.6 Estensione della lancia irroratrice

a. Allentare il dado di bloccaggio **(2)**.
b. Tirare il tubo telescopico verso l'esterno fino ad ottenere la lunghezza desiderata.
c. Stringere nuovamente il dado di bloccaggio.

7. Uso

7.1 Accensione/Spegnimento della pompa irroratrice a pressione

a. Per arrestare la pompa irroratrice, premere l'interruttore di accensione/spegnimento **(6)**.
b. Per erogare il liquido dalla lancia irroratrice, premere il grilletto **(4)**.
c. Per arrestare il flusso di liquido della lancia irroratrice, rilasciare il grilletto.
d. Per spegnere la pompa irroratrice, premere nuovamente l'interruttore di accensione/spegnimento.

7.2 Blocco del grilletto

a. La funzione di blocco è utile quando si desidera spruzzare il prodotto per un lungo periodo o quando occorre trattare un'ampia area.
b. Per bloccarlo, premere il grilletto **(4)** e tirarlo in avanti.
c. Per sbloccarlo, premere il grilletto e farlo scorrere all'indietro.

Attenzione: sbloccare il grilletto dopo ogni utilizzo.

8. Pulizia, manutenzione e conservazione

8.1 Pulizia

- Mantenere i dispositivi di sicurezza, le prese di ventilazione e l'alloggiamento del motore privi di polvere e sporco quanto più possibile. Pulire l'unità con un panno pulito o soffiarla con aria compressa a bassa pressione.
- Si raccomanda di pulire l'unità immediatamente dopo ogni utilizzo.
- Pulire l'unità regolarmente con un panno morbido e umido e un sapone

delicato. Non utilizzare detergenti o solventi che potrebbero danneggiare le parti in plastica dell'unità. Assicurarsi che l'acqua non penetri all'interno dell'unità.

- Smaltire il liquido residuo in conformità con le normative applicabili e le istruzioni del produttore.
- Svuotare l'unità e risciacquarla con acqua pulita.

8.2 Manutenzione

L'unità non comprende parti riparabili.

8.3 Conservare il prodotto

- Conservare l'unità e gli accessori in un ambiente buio, asciutto e al riparo dal gelo.
- Riporre l'unità solo dopo averla completamente pulita e asciugata.
- Svuotare sempre l'unità prima di riporla e conservarla in un ambiente asciutto e al riparo dal gelo.

9. Dati tecnici

Tensione nominale: . . . . . 18 V
Portata . . . . . .500 ml/min
Capacità del serbatoio . . . . . 7,5 l
Pressione . . . . . .1,5 bar
Peso . . . . . 2,3 Kg
Livello di pressione sonora L_{pA} . 55,6 dB(A)
Incertezza K_{pA} . . . . . 3 dB
Livello di potenza sonora L_{WA} . . 66,6 dB(A)
Incertezza K_{WA} . . . . . 3 dB
Vibrazione mano - braccio . . . . 1,407 m/s^2
Incertezza K . . . . . .1,5 m/s^2

10. Trattamento e riciclaggio dei rifiuti

L'unità non deve essere smaltita con i normali rifiuti domestici.

L'unità viene fornita in un imballaggio appositamente pensato per evitare danni dovuti al trasporto. Questo imballaggio è realizzato con materie prime e può dunque essere riutilizzato o restituito al ciclo delle materie prime. L'unità e gli accessori sono realizzati in materiali diversi, ad es. metallo e plastica. Smaltire le parti difettose come materiali pericolosi. Per ulteriori dettagli, rivolgersi al rivenditore specializzato o alle autorità cittadine.

Il prodotto e le istruzioni per l'uso possono cambiare. I dati tecnici possono essere modificati senza preavviso.

10.1 Batterie

Smaltire le batterie rispettando le norme di protezione ambientale. Contattare le autorità locali per le modalità di smaltimento nel rispetto dell'ambiente.

11. Dichiarazione di conformità CE

Batavia B.V., Wethouder Wassebaliestraat 6d, NL-7951 SN Staphorst, con la presente dichiara che l'unità **Pompa irroratrice senza fili**, **Modello BT-GS001, Articolo N. 7064050**, in base alla sua progettazione e costruzione e alla versione che mettiamo in servizio, è conforme ai requisiti essenziali di salute e sicurezza pertinenti delle seguenti direttive CE: **Direttiva 2006/42/CE (Direttiva macchine); Direttiva sulla compatibilità Elettromagnetica 2014/30/UE (CEM) e Direttiva 2011/65/UE (RoHS).** I seguenti standard armonizzati sono stati applicati per la valutazione della conformità:

EN60745-1:2009/A11:2010;
EN50580:2012/A1:2013;
AfPS GS 2014:01 PAK;
EN55014-1:2017;
EN55014-2:2015

Staphorst, 18. Dicembre 2023

Jin Min, Rappresentante QA
Batavia B.V., Weth. Wassebaliestraat 6d,
7951 SN Staphorst, Paesi Bassi

Il prodotto e il manuale utente possono essere soggetti a modifiche. I dati tecnici possono essere modificati senza preavviso.

Estimado cliente:

Las guías de usuario proporcionan consejos útiles sobre cómo usar su nuevo dispositivo. Le permiten usar todas las funciones, evitar los malentendidos y prevenir posibles daños. Lea detenidamente este manual y consérvelo para consultas posteriores.

¡Lea el documento «Instrucciones generales de seguridad en materia de herramientas eléctricas» adjunto y todas las instrucciones adicionales de seguridad en estas instrucciones de uso!

Estas instrucciones de uso contienen información importante sobre el funcionamiento y manejo de la unidad. Conserve estas instrucciones para poder consultarlas con posterioridad. Si le cede el aparato a un tercero, entréguele también estas instrucciones.

La batería y el cargador no se incluyen.

Los cargadores y las baterías Maxxpack se pueden adquirir por Internet y en las tiendas participantes.

1. Explicación de los símbolos

Los símbolos siguientes aparecen en la guía de usuario o en el producto:

ADVERTENCIA: Lea las instrucciones para reducir el riesgo de lesiones.

Advertencia general: Esté alerta y preste atención a los peligros generales.

Utilice una mascarilla de protección.

Utilice gafas de seguridad. Durante el uso, el material pulverizado puede salpicar y causar daños en los ojos.

Utilice guantes de seguridad.

Utilice zapatos resistentes.

No exponga la unidad a la lluvia ni el agua, exceptuando el depósito.

CE proviene del francés y significa «Conformité Européenne», lo que significa que se cumplen las directivas de la UE. Con el marcado CE, el fabricante confirma que esta unidad cumple con las directivas europeas aplicables.

Esta unidad no debe desecharse con la basura doméstica.

2. Instrucciones específicas de seguridad en materia de rociadores

- Nunca rocíe en dirección de las personas. No apunte el chorro de pulverización hacia las personas ni los animales. Evite el contacto directo de la niebla de pulverización con la piel en todo momento.
- Este rociador a presión no debe usarse para pulverizar pinturas inflamables ni solventes con un punto de inflamación inferior a 21 ºC.
- Al rociar, asegúrese de que haya una buena ventilación en el área de trabajo en todo momento.
- Asegúrese de que la boquilla de pulverización esté bien colocada mientras trabaja.
- No utilice rociadores a presión en aquellas áreas en las que haya un riesgo de incendio o explosión. Nunca rocíe cerca de una llama viva o una llama piloto.
- Preste atención a los riesgos que supone el material que se va a rociar, así como a los símbolos en el envase o la información suministrada por el proveedor.
- No rocíe materiales de los que desconozca los peligros que entrañan.
- Siempre utilice una protección ocular adecuada para evitar el contacto de los vapores o nieblas peligrosos con los ojos.
- Nunca utilice un rociador a presión sin usar una mascarilla facial.

- Mantenga el rociador a presión, el depósito y la boquilla limpios. No los limpie con líquidos inflamables con un punto de inflamación inferior a 21 ºC.
- Siempre extraiga la batería antes de llenar el depósito o limpiar el rociador.
- Evite dejar el aparato funcionando durante un periodo prolongado con el gatillo accionado.
- Los niños y las personas con discapacidad (física, sensorial o mental) y sin experiencia o falta de familiaridad con la unidad y estas instrucciones de uso no deben utilizar la unidad.
- Preste atención a los peligros que entrañan los materiales que se rocían. Siempre lea detenidamente la etiqueta de los envases originales y siga las instrucciones antes de rociar cualquier pesticida u otros productos con este equipo.
- Mantenga a los transeúntes, los niños y las mascotas alejados del área de trabajo durante la pulverización.
- Asegúrese de que la lanza de rociado esté instalada firmemente a su empuñadura antes de usar la unidad.
- Tras rellenar el depósito, recuerde volver a colocar la tapa y apretarla.
- Utilice únicamente sustancias químicas para jardín y césped previstas para uso privado.
- No utilice productos químicos profesionales ni sustancias químicas de uso comercial o industrial.
- No deje ningún material de pulverización residual en el depósito tras usar la unidad. Limpie el equipo después de cada uso.
- Deseche los materiales residuales de conformidad con las reglamentaciones y las instrucciones del fabricante.
- No vierta líquidos calientes o hirviedo en el depósito. Pueden dañar o ablandar el depósito o la manguera.
- No sobrellene el depósito.
- Los líquidos que se pulverizan deben ser tan fluidos como el agua. Los líquidos más espesos no se pueden rociar adecuadamente.
- Cuando sea necesario, los materiales de pulverización se pueden mezclar de antemano y verterse en el depósito usando un embudo.
- Si en lugar de la tapa medidora utiliza un vaso medidor o si utiliza un embudo para llenar el depósito, limpie estos objetos concienzudamente tras el uso.
- Siempre rocíe a favor del viento.
- No fume, coma ni beba mientras utiliza el aparato.
- Evite el contacto del material de pulverización con la piel. En caso de contacto, enjuague inmediatamente con jabón y agua abundante.
- Apunte la boquilla directamente a las plantas o los objetos que desea rociar.
- Asegúrese de dirigir el material de pulverización hacia un área que no pueda dañar.
- Evite rociar en días ventosos. La niebla de pulverización podría llegar accidentalmente hasta plantas u objetos que no se deben rociar.
- Rocíe a primera hora de la mañana o al atardecer, especialmente cuando el tiempo atmosférico sea cálido. El calor puede causar la evaporación del material de pulverización antes de que se asiente.
- Mantenga el material de pulverización alejado de los ojos. Si el material de pulverización entra en contacto con los ojos, enjuáguelos con agua limpia de inmediato. En caso de irritación persistente, busque atención médica de inmediato.
- Riesgo de descargas eléctricas. No rocíe en dirección de las tomas de corriente.
- Después de cada uso, lave concienzudamente sus manos y cualquier parte de la piel que haya estado expuesta al material de pulverización.
- Mantenga la unidad en buen estado. Inspeccione detenidamente el interior y el exterior de la unidad y compruebe el

buen estado de todas las partes antes de cada uso. Revise si hay mangueras rotas o desgastadas, fugas, boquillas obstruidas o partes faltantes o dañadas. En caso de cualquier defecto, haga reparar la unidad antes de seguir usándola. Muchos accidentes son debidos a un mal mantenimiento de las unidades.

- Extraiga la batería de la unidad antes de vaciarla, limpiarla o guardarla. Así, se evita una puesta en marcha accidental.
- Siempre utilice un embudo para el llenado.

3. Antes de usar por primera vez

Saque la herramienta y los accesorios del paquete. Compruebe que no haya sufrido ningún daño debido al transporte. En caso contrario, no la utilice. Mantenga el material de empaque fuera del alcance de los niños, ¡de manera de evitar cualquier peligro de asfixia!

4. Contenido del paquete

1 rociador a presión
1 manguera
1 lanza de rociado
1 empuñadura de pistola
1 embudo
1 correa de transporte
1 manual
1 manual de instrucciones de seguridad

5. Uso previsto

El rociador a presión alimentado por batería es adecuado para su uso al aire libre en un entorno bien ventilado. Se ha diseñado para rociar productos químicos de uso doméstico y en jardinería, por ejemplo, insecticidas, fungicidas, herbicidas y fertilizantes. La unidad puede utilizarse para regar las plantas. No es apta para uso profesional.

Solo se permite el uso de fertilizantes, herbicidas y pesticidas líquidos autorizados por las autoridades locales en el país en el que se utiliza.

Atención: El aparato no es adecuado para herbicidas a base de ácido (por ejemplo, ácido acético), peróxidos, ácidos, álcalis y solventes.

6. Montaje

ADVERTENCIA: En todo momento durante el uso del aparato, debe usarse un equipo de protección individual apropiado, incluyendo mascarilla, guantes y calzado.

ADVERTENCIA: Antes de proceder al montaje, apague la máquina y retire la batería.

6.1 Ensamblaje de la lanza de rociado y la manguera.

a. Enrosque la lanza telescópica de rociado **(3)** en la empuñadura de pistola **(5)** (véase la **fig. B**).
b. Monte la manguera **(10)** en la empuñadura de pistola y apriétela mediante la tuerca de fijación **(16)** (véase la **fig. C**).
c. Conecte el otro extremo de la manguera a la carcasa y apriétela mediante la tuerca de fijación (véase la **fig. D**).

Atención: Al usar por primera vez, llene el depósito con agua y revise la conexión de la manguera. Siempre compruebe que no haya fugas. Repare cualquier fuga antes de usar la unidad.

6.2 Sujeción de la correa de hombro

a. Enganche los extremos de la correa de hombro **(15)** en el mecanismo de sujeción de la correa **(8)**.

6.3 Inserción de la batería

¡La unidad se suministra sin batería ni cargador!

a. Abra la tapa **(13)** y sujétela (véase la **fig. E**).
b. Deslice la batería **(14)** en el compartimento previsto. Asegúrese de que la batería quede bien enganchada. La tapa se cierra automáticamente y se mantiene cerrada por medio de imanes.

6.4 Preparación del material de pulverización y llenado del depósito

- Siempre prepare el material de pulverización de conformidad con las instrucciones del fabricante. La cantidad debe determinarse en función de las necesidades en cada caso.

- Los materiales de pulverización deben tener una consistencia acuosa.
- Nunca prepare los pesticidas en salones, cobertizos ni áreas para el almacenamiento de alimentos. Hágalo únicamente al aire libre.
- Al usar agentes de pulverización preparados a base de preparados vegetales, estos líquidos deben filtrarse antes de verterlos en el depósito.

a. Apague la unidad y extraiga la batería.
b. Coloque la unidad sobre una superficie plana.
c. Desenrosque la tapa del depósito o vaso medidor **(7)** del depósito. Llene el depósito del rociador **(12)** con la cantidad de agua necesaria.
d. Mida la cantidad requerida del material de pulverización mediante el vaso medidor **(7)**.
e. Vierta el líquido en el depósito usando el embudo **(17)**.
f. Vuelva a enroscar la tapa del depósito **(7)** en el rociador a presión, asegurándose de que quede firmemente apretado.
g. Cambie la batería.

- Las soluciones para pulverizar se pueden premezclar antes de verterlas en el depósito. Utilice un embudo.

Atención: Asegúrese de limpiar concienzudamente la tapa medidora o el embudo tras cada uso. Tras premezclar la solución para pulverizar, limpie el recipiente utilizado para realizar la mezcla.

Atención: Es importante limpiar concienzudamente la unidad después de cada uso. Dejar líquido en una unidad sin usar durante un periodo prolongado puede ocasionar que las partes móviles y las juntas se peguen entre sí.

6.5 Ajuste del chorro de pulverización

a. Mediante la boquilla, es posible ajustar el ancho de pulverización, de manera de rociar de forma localizada y puntual o áreas más grandes.
b. Gire progresivamente la boquilla ajustable **(1)** en sentido antihorario para obtener un chorro de pulverización cada más estrecho y localizado.
c. Al girar la boquilla ajustable en sentido horario se produce un chorro de pulverización más ancho.

6.6 Extensión de la lanza de rociado

a. Afloje la tuerca de retención **(2)**.
b. Extienda el tubo telescópico hasta conseguir la longitud deseada.
c. Vuelva a apretar la tuerca de retención.

7. Uso

7.1 Encendido y apagado del rociador a presión

a. Para encender el rociador, pulse el interruptor de encendido/apagado **(6)**.
b. Para dispensar el líquido mediante la lanza de rociado, pulse el gatillo **(4)**.
c. Suelte el gatillo para detener el flujo de líquido desde la lanza de rociado.
d. Para apagar el pulverizador, vuelva a pulsar el interruptor de encendido/apagado.

7.2 Seguro del gatillo

a. La función de bloqueo resulta útil cuando se necesita rociar durante un periodo prolongado o un área grande.
b. Para bloquear, pulse el gatillo **(4)** y tire de este hacia adelante.
c. Para desbloquear, pulse el gatillo y deslícelo hacia atrás.

Atención: ¡Desbloquee el gatillo después de cada uso!

8. Limpieza, mantenimiento y almacenamiento

8.1 Limpieza

- Mantenga los dispositivos de seguridad, las salidas de aire y la carcasa del motor libres de polvo y suciedad tanto como sea posible. Limpie el aparato con un paño limpio y aire comprimido a baja presión.
- Recomendamos limpiar el aparato inmediatamente después de cada uso.
- Limpie la máquina regularmente con un paño humedecido y una pequeña cantidad de jabón suave. No utilice productos de limpieza ni solventes, ya que pueden dañar las piezas de plástico

del aparato. Asegúrese de que el agua no penetre en el interior del aparato.

- Deseche el líquido residual de conformidad con las reglamentaciones pertinentes y las instrucciones del fabricante.
- Vacíe el aparato y enjuáguelo con agua limpia.

8.2 Mantenimiento

No hay piezas reparables en el interior del aparato.

8.3 Almacenamiento

- Guarde la unidad y sus accesorios en un lugar oscuro, seco y no expuesto a las heladas.
- Guarde la unidad solo si está completamente limpia y seca.
- Para guardar la unidad, esta debe estar vacía, seca y sin escarcha.

9. Datos técnicos

Tensión nominal:	18 V
Caudal	500 ml/min
Capacidad del depósito	7,5 l
Presión	1,5 bar
Peso	2,3 kg
Nivel de presión sonora (L_{pA})	55,6 dB(A)
Inexactitud (K_{pA})	3 dB
Nivel de potencia acústica (L_{WA})	66,6 dB(A)
Inexactitud (K_{WA})	3 dB
Vibración transmitida al sistema mano-brazo	1,407 m/s^2
Inexactitud K	1,5 m/s^2

10. Tratamiento y reciclado de residuos

Esta unidad no debe desecharse con la basura doméstica.

El aparato ha sido empaquetado de manera de evitar daños durante el transporte. El empaque se compone de materias primas que se pueden reutilizar o incorporarse a un ciclo de materias primas. El aparato y sus accesorios se componen de diferentes materiales, por ejemplo, metal y plástico. Deseche las piezas defectuosas como materiales peligrosos. ¡Consulte con un distribuidor especialista o las autoridades municipales para obtener más información!

Tanto el producto como las instrucciones de uso están sujetos a cambios. Los datos técnicos pueden cambiar sin previo aviso.

10.1 Baterías

Tenga en consideración la protección del medioambiente al desechar las baterías. Póngase en contacto con las autoridades locales en pro de una eliminación respetuosa del medioambiente.

11. Declaración CE de conformidad

Por la presente, **Batavia B.V., Wethouder Wassebaliestraat 6d, NL-7951 SN Staphorst** declara que la unidad **Rociador a presión inalámbrico**, **modelo BT-GS001, artículo n.º 7064050**, cumple con los requisitos esenciales y pertinentes de salud y seguridad de las directivas para el marcado CE (sobre la base de su diseño y construcción y la versión que hemos puesto en servicio): **Directiva 2006/42/CE relativa a las máquinas, Directiva 2014/30/UE sobre la compatibilidad electromagnética y la Directiva 2011/65/EU (RoHS)**.Las siguientes normativas armonizadas se han aplicado para la evaluación de la conformidad:

EN60745-1:2009/A11:2010;
EN50580:2012/A1:2013;
AfPS GS 2014:01 PAK;
EN55014-1:2017;
EN55014-2:2015

Staphorst, 18 de diciembre de 2023

Jin Min, representante de Aseguramiento de la Calidad de Batavia B.V.,
Weth. Wassebaliestraat 6d,
7951 SN Staphorst, Países Bajos

Tanto el producto como el manual de usuario están sujetos a cambios. Los datos técnicos pueden cambiar sin previo aviso.

Estimado cliente

Os manuais do utilizador oferecem sugestões úteis sobre como utilizar o seu novo dispositivo. Estas ajudam-no a utilizar todas as funções, a evitar mal-entendidos e a prevenir danos. Disponha de algum tempo para ler este manual atentamente e guarde-o para consulta futura.

Leia as "Instruções de segurança gerais para ferramentas elétricas" anexas e todas as instruções de segurança adicionais neste manual!

Estas instruções de utilização contêm informações importantes sobre a utilização e o manuseamento da unidade. Guarde estas instruções de utilização para consulta futura. Entregue-as juntamente com a unidade, caso empreste o equipamento a terceiros.

Bateria e carregador não incluídos.

As baterias e carregadores Maxxpack estão disponíveis online e nas lojas participantes.

1. Explicação de símbolos

O seguintes símbolos são utilizados no manual do utilizador ou no produto:

AVISO - Leia as instruções para reduzir o risco de ferimentos.

Aviso geral - Mantenha-se alerta e preste atenção aos riscos gerais.

Utilize uma máscara de proteção.

Utilize óculos de proteção. Durante a utilização, podem ocorrer salpicos de material pulverizado, provocando danos oculares.

Utilize luvas de proteção.

Utilize calçado resistente.

Não exponha a unidade a chuva ou água (à exceção do depósito).

"CE" significa: "Conformité Européenne" ou seja, "em conformidade com as diretivas da UE". Com a marcação CE, o fabricante confirma que esta unidade cumpre com as diretivas europeias aplicáveis.

A unidade não pode ser eliminada juntamente com os resíduos domésticos.

2. Instruções de segurança específicas para pulverizadores

- Nunca pulverize na direção das pessoas. Nunca aponte o bocal pulverizador a outras pessoas ou animais. Evite sempre o contacto direto da névoa de pulverização com a pele.
- Este pulverizador de pressão não deve ser utilizado para pulverizar tintas e solventes inflamáveis com um ponto de inflamação inferior a 21 °C.
- Quando proceder à pulverização, certifique-se de que dispõe sempre de ventilação suficiente na área de trabalho.
- Certifique-se de que o bico de pulverização se mantém sempre na posição correta durante o funcionamento.
- Não utilize pulverizadores de pressão em áreas em que haja o risco de incêndio ou explosão. Nunca pulverize junto de um fogo aberto ou de uma luz piloto.
- Preste atenção aos riscos do material a pulverizar e aos símbolos indicados na embalagem ou às informações prestadas pelo fornecedor.
- Não pulverize materiais dos quais desconhece os riscos.
- Utilize sempre a proteção ocular adequada para manter os vapores ou névoas nocivos afastados dos seus olhos.
- Nunca utilize um pulverizador de pressão sem colocar uma máscara facial.
- Mantenha o seu pulverizador de pressão, o depósito e o bico limpos. Não limpe estes itens com líquidos inflamáveis com um ponto de inflamação acima dos 21 °C.

- Remova sempre a bateria quando proceder ao enchimento do depósito ou à limpeza da pistola de pulverização.
- Evite deixar o dispositivo em funcionamento durante um período de tempo prolongado com o gatilho bloqueado.
- A unidade não pode ser utilizada por crianças, por pessoas com incapacidades físicas, sensoriais ou mentais, por pessoas sem experiência ou falta de conhecimento sobre a unidade ou por pessoas não familiarizadas com as presentes instruções de funcionamento.
- Preste atenção aos riscos associados aos materiais de pulverização. Leia sempre atentamente o rótulo da embalagem original e siga as instruções antes de pulverizar qualquer pesticida ou outro produto com este equipamento.
- Quando proceder à pulverização, mantenha todas as pessoas presentes, crianças e animais de companhia afastados da área de trabalho.
- Certifique-se de que a lança de pulverização se encontra firmemente fixada no punho da lança de pulverização antes de utilizar a unidade.
- Não se esqueça de substituir e apertar a tampa do depósito depois de o encher.
- Utilize apenas químicos à base de água para o relvado e jardim para utilização privada.
- Não utilize químicos profissionais nem químicos para utilização comercial ou industrial.
- Não deixe qualquer material de pulverização residual no depósito depois de utilizar a unidade. Proceda à limpeza após cada utilização.
- Elimine os materiais residuais de acordo com os regulamentos e com as instruções do fabricante.
- Não verta líquidos quentes ou a ferver para o depósito. Podem danificar ou derreter o depósito ou a mangueira.
- Não encha o depósito em demasia.
- Os fluidos de pulverização devem ter uma consistência semelhante à da água. Os fluidos mais espessos não serão pulverizados corretamente.
- Sempre que necessário, os materiais de pulverização podem ser misturados com antecedência e vertidos no depósito através de um funil.
- Se utilizar um copo medidor ao invés da tampa de medição ou se utilizar um funil para encher o depósito, limpe estes objetos cuidadosamente após cada utilização.
- Pulverize sempre na direção do vento.
- Não fume, não coma e não beba durante a utilização.
- Evite o contacto direto do material de pulverização com a pele. Se ocorrer algum contacto, lave imediatamente com sabão e muita água.
- Aponte o bico diretamente para as plantas ou objetos que deseja pulverizar.
- Certifique-se de que direciona o material de pulverização para uma área que não possa ser danificada pelo material em questão.
- Evite pulverizar em dias ventosos. A névoa de pulverização pode, acidentalmente, ser projetada para plantas ou objetos que não devem ser pulverizados.
- Pulverize de manhã cedo ou ao final da tarde, especialmente nos meses com um clima mais quente. O calor pode provocar a evaporação do material pulverizado antes de este assentar.
- Mantenha o material de pulverização afastado dos olhos. Se o material de pulverização entrar em contacto com os olhos, lave-os imediatamente com água limpa. Se a irritação persistir, procure atenção médica imediatamente.
- Risco de choque elétrico. Não pulverize na direção de tomadas elétricas.
- Após cada utilização, lave cuidadosamente as suas mãos e todas as partes da pele que tenham sido expostas ao material pulverizado.

- Proceda à manutenção da unidade. Inspecione cuidadosamente o interior e exterior da unidade e verifique as peças antes de cada utilização. Verifique se existem mangueiras partidas ou desgastadas, fugas, bicos obstruídos e peças em falta ou danificadas. Se ocorrer algum defeito na unidade, solicite a respetiva reparação antes de continuar a utilizá-la. Muitos acidentes são causados pela má manutenção das unidades.
- Remova a bateria da unidade antes de a esvaziar, limpar ou armazenar. Desta forma, evitará um arranque não intencional.
- Para o enchimento, utilize sempre um funil.

3. Antes de utilizar a unidade pela primeira vez

Retire a máquina e os acessórios da embalagem. Verifique se a unidade apresenta danos causados pelo transporte e, se assim for, não a utilize. Mantenha os materiais de embalamento longe do alcance das crianças - risco de asfixia!

4. Conteúdo da embalagem

1× Pulverizador de pressão
1× Mangueira
1× Lança de pulverização
1× Punho da pistola
1× Funil
1× Cinta de transporte
1× Manual
1× Instruções de segurança

5. Utilização prevista

O pulverizador de pressão alimentado a bateria é adequado para uma utilização no exterior, num ambiente bem ventilado. Foi concebido para pulverizar químicos domésticos e de jardinagem para utilização privada como, por exemplo, inseticidas, fungicidas, herbicidas e fertilizantes. A unidade também pode ser utilizada para regar plantas. Não adequado para uma utilização profissional.

Apenas deve utilizar fertilizantes, herbicidas e pesticidas aprovados pelas autoridades locais do país de utilização.

Atenção: não adequado para herbicidas à base de ácidos (por ex., ácido acético), peróxidos, ácidos, substância alcalinas e solventes.

6. Montagem

AVISO: deve utilizar sempre equipamento de proteção adequado, incluindo proteção facial, respiratória e de mãos, bem como calçado adequado.

AVISO: antes de proceder à montagem, desligue a unidade e retire a bateria.

6.1 Montar a lança de pulverização e mangueira

a. Aparafuse a lança de pulverização telescópica **(3)** ao punho da pistola **(5)** (ver **Fig. B**).
b. Monte a mangueira **(10)** no punho da pistola e aperte-a com a porca de fixação **(16)** (ver **Fig. C**).
c. Ligue a outra extremidade da mangueira à armação e aperte-a com a porca de fixação (ver **Fig. D**).

Atenção: encha o depósito com água pela primeira vez e verifique as ligações da mangueira. Verifique sempre a existência de fugas. Repare quaisquer fugas antes de utilizar a unidade.

6.2 Fixar a alça de tiracolo

a. Enganche as extremidades da alça de tiracolo **(15)** na fixação da alça **(8)**.

6.3 Inserir a bateria

A unidade é fornecida sem a bateria e sem o carregador!

a. Abra a tampa **(13)** e segure-a (ver **Fig. E**).
b. Deslize a bateria **(14)** para o suporte fornecido. Certifique-se de que a bateria encaixa corretamente. A tampa fecha automaticamente e mantém-se fechada através de ímanes.

6.4 Preparar o produto de pulverização e encher o reservatório

- Prepare sempre o produto de pulverização de acordo com as instruções do fabricante. A quantidade

deve ser determinada de acordo com a necessidade efetiva.

- Os agentes de pulverização devem apresentar uma consistência aquosa.
- Nunca prepare pesticidas em salas de estar, cabanas ou áreas de armazenamento de alimentos, mas sim exclusivamente ao ar livre.
- Se utilizar agentes de pulverização com base em preparados vegetais, deve filtrar esses líquidos antes de os verter para o reservatório.

a. Desligue a unidade e retire a bateria.
b. Pouse a unidade numa superfície nivelada.
c. Desaperte a tampa do depósito/copo medidor **(7)** do depósito. Encha o reservatório do pulverizador **(12)** com a quantidade adequada de água.
d. Meça a quantidade necessária de agente de pulverização no copo medidor **(7)**.
e. Verta o líquido para o depósito utilizando o funil **(17)**.
f. Aperte a tampa do depósito **(7)** novamente no pulverizador de pressão, garantindo que se encontra firmemente apertado.
g. Substitua a bateria.

- As soluções de pulverização podem ser pré-misturadas e depois vertidas para o depósito. Utilize um funil.

Atenção: certifique-se de que limpa o copo medidor ou funil cuidadosamente após cada utilização. Ao fazer a pré-mistura da solução de pulverização, limpe a garrafa de mistura utilizada para esse fim.

Atenção: é importante limpar a unidade minuciosamente após cada utilização. Deixar líquido numa unidade não utilizada durante um período de tempo prolongado pode resultar na aglomeração das peças móveis e juntas.

6.5 Preparação do jato de pulverização

a. No bico, o jato de pulverização pode ser ajustado, passando de uma pulverização local a uma pulverização fina para uma área mais vasta.
b. Gire o bico ajustável **(1)** no sentido contrário ao dos ponteiros do relógio para obter um jato de pulverização mais estreito (local).
c. Se girar o bico ajustável no sentido dos ponteiros do relógio obterá um jato de pulverização mais alargado.

6.6 Estender a lança de pulverização

a. Desaperte a porca de bloqueio **(2)**.
b. Puxe o tubo telescópico para fora, escolhendo o comprimento desejado.
c. Aperte novamente a porca de bloqueio.

7. Utilização

7.1 Ligar e desligar o pulverizador de pressão

a. Para ligar o pulverizador, prima o interruptor de ligar/desligar **(6)**.
b. Para dispensar líquido através da lança de pulverização, aperte o gatilho **(4)**.
c. Para que o líquido pare de fluir da lança de pulverização, solte o gatilho.
d. Para desligar o pulverizador, prima o interruptor de ligar/desligar novamente.

7.2 Bloqueio do gatilho

a. A função de bloqueio é útil quando necessita de pulverizar durante um período de tempo prolongado ou quando pretender pulverizar uma área de grandes dimensões.
b. Para bloquear, aperte o gatilho **(4)** e puxe o gatilho para a frente.
c. Para desbloquear, aperte o gatilho e deslize-o para trás.

Atenção: desbloqueie o gatilho após cada utilização!

8. Limpeza, manutenção e armazenamento

8.1 Limpeza

- Mantenha os dispositivos de segurança, saídas de ventilação e o invólucro do motor sem pó e sujidade sempre que possível. Limpe a máquina com um pano limpo ou sopre-a com um equipamento de ar comprimido de baixa pressão.
- Recomendamos a limpeza da máquina imediatamente após cada utilização.

- Limpe a máquina regularmente com um pano húmido e um pouco de sabão suave. Não utilize agentes de limpeza nem solventes - estes podem danificar as peças de plástico da máquina. Certifique-se de que a água não penetra no interior da máquina.
- Elimine o líquido residual de acordo com os regulamentos e com as instruções do fabricante.
- Esvazie a máquina e lave-a com água limpa.

8.2 Manutenção

A máquina não contém peças no seu interior que necessitem de manutenção.

8.3 Armazenamento

- Guarde a unidade e os respetivos acessórios em local escuro, seco e sem risco de congelação.
- Guarde apenas unidades completamente limpas e secas.
- Guarde sempre a unidade vazia, seca e sem gelo.

9. Dados técnicos

Tensão nominal: . . . . . 18 V
Caudal . . . . . .500 ml/min
Capacidade do depósito . . . . . 7,5 l
Pressão . . . . . 1,5 bares
Peso . . . . . 2,3 kg
Nível de pressão sonora L_{pA} . . . 55,6 dB(A)
Incerteza K_{pA} . . . . . 3 dB
Nível de potência sonora L_{WA} . . 66,6 dB(A)
Incerteza K_{WA} . . . . . 3 dB
Vibração transm. mão-braço . . 1,407 m/s^2
Incerteza K . . . . . .1,5 m/s^2

10. Eliminação de resíduos e reciclagem

A unidade não pode ser eliminada juntamente com os resíduos domésticos.

A máquina foi embalada de forma a evitar danos durante o transporte. Esta embalagem é composta por materiais de base e, por isso, pode ser reutilizada ou reintegrada no ciclo de materiais de base. A máquina e seus acessórios são compostos por diferentes materiais, p. ex., metal e plásticos. Elimine as peças defeituosas como materiais perigosos. Obtenha mais detalhes junto do revendedor especialista ou das autoridades municipais!

O produto e instruções de utilização podem sofrer alterações. Os dados técnicos podem ser alterados sem aviso prévio.

10.1 Bateria

Pense no ambiente sempre que eliminar baterias. Contacte as suas autoridades locais para proceder a uma eliminação ecológica.

11. Declaração de conformidade CE

Nós, **Batavia B.V., Wethouder Wassebaliestraat 6d, NL-7951 SN Staphorst,** declaramos pelo presente documento, que a unidade **Pulverizador de pressão sem fios**, **Modelo BT-GS001, Artigo n.º 7064050** está em conformidade com os requisitos essenciais das diretivas comunitárias em matéria de saúde e segurança com base no seu design e construção, e na versão que colocamos em serviço: **Diretiva 2006/42/CE (relativa às máquinas); 2014/30/UE (relativa à compatibilidade eletromagnética (CEM)), 2011/65/UE (RoHS).**As seguintes normas harmonizadas foram aplicadas para efeitos da avaliação da conformidade:

EN60745-1:2009/A11:2010;
EN50580:2012/A1:2013;
AfPS GS 2014:01 PAK;
EN55014-1:2017;
EN55014-2:2015

Staphorst, 18 de dezembro de 2023

Jin Min, QA Representative
Batavia B.V., Weth. Wassebaliestraat 6d, 7951 SN Staphorst, Países Baixos

O produto e o manual do utilizador podem ser sujeitos a alterações. Os dados técnicos podem ser alterados sem aviso prévio.

Szanowny Kliencie!

W Podręcznikach użytkownika znajdują się użyteczne wskazówki dotyczące sposobu korzystania z nowego urządzenia. Dzięki nim możliwe jest korzystanie ze wszystkich funkcji, unikanie nieporozumień i zapobieganie uszkodzeniom. Prosimy o poświęcenie chwili na dokładne przeczytanie instrukcji oraz o zachowanie instrukcji, aby móc z niej skorzystać w przyszłości.

Prosimy o przeczytanie samodzielnej części: „Ogólne instrukcje bezpieczeństwa dotyczące elektronarzędzi" oraz zapoznanie się ze wszystkimi dodatkowymi instrukcjami bezpieczeństwa zawartymi w niniejszej instrukcji obsługi!

Niniejsza instrukcja obsługi zawiera ważne informacje dotyczące obchodzenia się z urządzeniem i jego obsługi. Zachować instrukcję obsługi do wykorzystania w przyszłości. W przypadku przekazywania urządzenia innej osobie prosimy o dołączenie instrukcji do urządzenia.

Akumulator i ładowarka nie wchodzą w skład zestawu.

Akumulatory i ładowarki Maxxpack są dostępne online oraz w sklepach partnerskich.

1. Objaśnienie symboli

W Podręczniku użytkownika lub na produkcie użyto następujących symboli:

OSTRZEŻENIE – należy przeczytać instrukcję, aby zmniejszyć ryzyko obrażeń.

Ostrzeżenie ogólne – należy zachować czujność i zwracać uwagę na zagrożenia ogólnego typu.

Nosić maskę ochronną.

Nosić okulary ochronne. W trakcie użytkowania rozpylane substancje mogą rozpryskiwać się i spowodować uszkodzenie wzroku.

Nosić rękawice ochronne.

Założyć solidne obuwie.

Nie narażać urządzenia na działanie deszczu lub wody, nie dotyczy zbiornika urządzenia.

Znak CE oznacza: „Conformité Européenne". To jest: „Zgodność z dyrektywami UE". Za pomocą znaku CE producent potwierdza, że niniejsze urządzenie spełnia odpowiednie wymagania obowiązujących dyrektyw UE.

Urządzenia nie można utylizować wraz z odpadami z gospodarstwa domowego.

2. Szczegółowe środki ostrożności dotyczące opryskiwaczy

- Nigdy nie kierować oprysku w stronę ludzi. Nigdy nie kierować strumienia opryskiwacza na ludzi lub zwierzęta. Unikać bezpośredniego kontaktu rozpylanej substancji ze skórą.
- Opryskiwacz ciśnieniowy nie powinien być używany do natryskiwania łatwopalnych farb i rozpuszczalników, których temperatura zapłonu jest niższa niż 21°C.
- Podczas natryskiwania zawsze należy zapewnić odpowiednią wentylację obszaru roboczego.
- Zadbać o to, aby dysza natryskowa była odpowiednio zamocowana przez cały czas pracy.
- Opryskiwacza ciśnieniowego nie można używać w miejscach, w których istnieje ryzyko pożaru lub wybuchu. Nigdy nie rozpylać substancji w pobliżu otwartego ognia lub płomienia zapalacza.
- Należy brać pod uwagę zagrożenia związane z rozpylaną substancją, dokładnie sprawdzić symbole znajdujące się na opakowaniu lub informacje dostarczone przez dostawcę rozpylanej substancji.
- Nie rozpylać substancji, o której zagrożeniach użytkownik nie ma wyczerpującej wiedzy.

- Zawsze używać odpowiedniej ochrony oczu, aby nie dopuścić do ich kontaktu z niebezpiecznymi oparami lub zawiesiną.
- Nigdy nie używać opryskiwacza ciśnieniowego bez maski ochronnej.
- Opryskiwacz ciśnieniowy, zbiornik i dyszę należy utrzymywać w czystości. Nie wolno czyścić ich posługując się łatwopalnymi płynami o temperaturze zapłonu poniżej 21°C.
- Na czas napełniania zbiornika lub czyszczenia pistoletu natryskowego należy koniecznie wyjąć akumulator z urządzenia.
- Unikać pozostawiania uruchomionego urządzenia przez dłuższy czas z wciśniętym spustem.
- Urządzenie nie może być obsługiwane przez dzieci, osoby o ograniczonej sprawności fizycznej, sensorycznej lub umysłowej, osoby bez doświadczenia lub nie posiadające wiedzy na temat urządzenia lub osoby, które nie zapoznały się z niniejszą instrukcją obsługi.
- Należy zwrócić uwagę na zagrożenia związane z rozpylanymi substancjami. Zawsze uważnie przeczytać etykietę na oryginalnym opakowaniu oraz postępować zgodnie z instrukcjami przed rozpoczęciem rozpylania jakiegokolwiek pestycydu lub innej substancji za pomocą niniejszego urządzenia.
- Należy zadbać, aby podczas oprysków osoby postronne, dzieci i zwierzęta domowe znajdowały się z dala od obszaru prowadzenia prac.
- Przed użyciem urządzenia upewnić się, że lanca spryskiwacza została mocno przymocowana do jej uchwytu.
- Po napełnieniu zbiornika należy pamiętać o założeniu i dokręceniu korka zbiornika.
- Do zastosowań nieprofesjonalnych stosować wyłącznie środki chemiczne na bazie wody przeznaczone do trawników i ogrodów.
- Nie stosować środków chemicznych przeznaczonych do użytku profesjonalnego lub przemysłowego.
- Po użyciu urządzenia opróżnić zbiornik z resztek natryskiwanej substancji. Czyszczenie przeprowadzać po każdym użyciu.
- Pozostałości substancji należy utylizować zgodnie z przepisami i wskazówkami producenta.
- Do zbiornika nie wolno wlewać gorących lub wrzących płynów. Może to doprowadzić do uszkodzenia lub rozmiękczenia zbiornika lub węża.
- Nie przepełniać zbiornika.
- Gęstość natryskiwanej substancji musi być zbliżona do gęstości wody. Gęstsze ciecze nie będą prawidłowo rozpylane.
- W razie potrzeby substancje do opryskiwania można wcześniej wymieszać i wlać do zbiornika za pomocą lejka.
- Jeśli do napełniania zbiornika zamiast korka z miarką używane są miarka lub lejek, po użyciu należy dokładnie umyć zastosowane przedmioty.
- Rozpylać należy zawsze w kierunku nawietrznym.
- Podczas pracy nie należy palić, jeść ani pić.
- Unikać kontaktu rozpylanej substancji ze skórą. Jeżeli dojdzie do kontaktu, natychmiast spłukać miejsce kontaktu mydłem i dużą ilością wody.
- Dyszę kierować bezpośrednio na rośliny lub obiekty, które mają zostać opryskane.
- Upewnić się, że rozpylana substancja jest skierowana na obszar, w którym nie wyrządzi niezamierzonych szkód.
- Unikać opryskiwania podczas dni wietrznych. Rozpylona mgiełka może zostać przypadkowo zdmuchnięta na rośliny lub obiekty, które nie powinny być opryskiwane.
- Opryskiwanie przeprowadzać wczesnym rankiem lub późnym popołudniem, szczególnie dotyczy to cieplejszych dni. Gorąco może

spowodować odparowanie oprysku przed jego opadnięciem.
- Unikać kontaktu rozpylanej substancji z oczami. Jeżeli rozpylana substancji dostanie się do oczu, należy natychmiast przepłukać oczy czystą wodą. W przypadku utrzymywania się podrażnienia, natychmiast zasięgnąć porady lekarza.
- Ryzyko porażenia prądem elektrycznym. Nie rozpylać w kierunku gniazdek elektrycznych.
- Po każdym użyciu dokładnie umyć ręce i wszystkie miejsca na skórze, które zostały wystawione na działanie rozpylanej substancji.
- Urządzenia należy konserwować. Przed każdym użyciem dokładnie sprawdzić wnętrze i zewnętrzną stronę urządzenia oraz sprawdzić jego części składowe. Sprawdzić, czy węże nie mają rozdarć lub nie są zużyte, czy nie ma nieszczelności, czy dysze nie są zablokowane oraz czy inne części są kompletne i nie zostały uszkodzone. W przypadku uszkodzenia należy naprawić urządzenie przed jego dalszym użytkowaniem. Wiele wypadków powodowanych jest przez narzędzia, które są niewłaściwie konserwowane.
- Przed opróżnieniem opryskiwacza, jego czyszczeniem lub schowaniem należy wyjąć akumulator z urządzenia. Zapobiega to przypadkowemu uruchomieniu.
- Podczas napełniania zawsze używać lejka.

3. Przed pierwszym użyciem

Wyjąć urządzenie oraz akcesoria z opakowania. Sprawdzić urządzenie pod kątem uszkodzeń w transporcie, jeżeli jest uszkodzone nie należy używać urządzenia. Materiały opakowaniowe należy przechowywać w miejscu niedostępnym dla dzieci, ryzyko uduszenia!

4. Zawartość opakowania

1× Opryskiwacz ciśnieniowy
1× Wąż
1× Lanca opryskiwacza
1× Uchwyt pistoletowy
1× Lejek
1× Pasek na ramię
1× Podręcznik
1× Instrukcja bezpieczeństwa

5. Przeznaczenie

Opryskiwacz ciśnieniowy zasilany akumulatorowo przeznaczony jest do użytku na zewnątrz, w przewiewnym otoczeniu. Przeznaczony jest do użytku niekomercyjnego, wykonywania chemicznych oprysków gospodarczych i ogrodniczych takimi substancjami jak insektycydy, fungicydy, herbicydy i nawozy. Urządzenie może być wykorzystywane także do podlewania roślin. Nie nadaje się do profesjonalnego użytku.

Dozwolone jest stosowanie wyłącznie nawozów płynnych, herbicydów i pestycydów zatwierdzonych przez władze miejscowe kraju użytkowania.

Uwaga! Nie wolno używać do herbicydów na bazie kwasów (np. kwasu octowego), nadtlenków, kwasów, zasad i rozpuszczalników.

6. Montaż

OSTRZEŻENIE: W czasie trwania pracy należy nosić odpowiedni sprzęt ochronny, w tym ochronę twarzy, dróg oddechowych i rąk oraz odpowiednie obuwie.

OSTRZEŻENIE: Przed montażem wyłączyć urządzenie i wyjąć akumulator.

6.1 Montaż lancy opryskiwacza oraz węża

a. Przykręcić teleskopową lancę opryskiwacza **(3)** do uchwytu pistoletowego **(5)** (patrz **Rys. B**).
b. Umocować wąż **(10)** na uchwycie pistoletowym i dokręcić go nakrętką mocującą **(16)** (patrz **Rys. C**).
c. Drugi koniec węża podłączyć do obudowy i dokręcić go nakrętką mocującą (patrz **Rys. D**).

Uwaga! Przy pierwszym użyciu napełnić wodą zbiornik urządzenia i sprawdzić szczelność połączenia węża. Zawsze należy sprawdzić, czy nie ma przecieków.

Wszelkie nieszczelności należy naprawić przed użyciem urządzenia.

6.2 Mocowanie paska na ramię

a. Zaczepić końce paska **(15)** o zaczepy do mocowania paska **(8)**.

6.3 Umieszczanie akumulatora

Urządzenie jest dostarczane bez akumulatora i ładowarki!

a. Otworzyć pokrywę **(13)** i przytrzymać ją (patrz **Rys. E**).

b. Akumulator wsunąć **(14)** w uchwyt. Upewnić się, że akumulator zatrzasnął się w prawidłowy sposób. Pokrywa zamyka się automatycznie i pozostaje zamknięta dzięki magnesom.

6.4 Przygotowanie substancji do oprysków i napełnianie zbiornika

- Substancję do oprysków zawsze należy przygotowywać zgodnie z zaleceniami producenta. Ilość substancji powinna odpowiadać rzeczywistemu zapotrzebowaniu.
- Substancja do oprysków powinna mieć gęstość zbliżoną do wody.
- Pestycydów nie można przygotowywać w pomieszczeniach mieszkalnych, szopach lub magazynach żywności. Dozwolone jest to wyłącznie na świeżym powietrzu.
- W przypadku stosowania substancji opryskowych na bazie preparatów roślinnych, takie płyny należy przefiltrować przed wlaniem ich do zbiornika.

a. Wyłączyć urządzenie i wyjąć akumulator.

b. Ustawić urządzenie na równej powierzchni.

c. Odkręcić korek/miarkę **(7)** zbiornika. Napełnić zbiornik opryskiwacza **(12)** odpowiednią ilością wody.

d. Wymaganą ilość środka do opryskiwania wlać do miarki **(7)**.

e. Płyn wlać do zbiornika za pomocą lejka **(17)**.

f. Zakręcić korek zbiornika **(7)** opryskiwacza, upewniając się, że został mocno dokręcony.

g. Zamontować akumulator.

- Przed wlaniem do zbiornika roztwór do opryskiwania można wstępnie wymieszać. Skorzystać z lejka.

Uwaga! Należy pamiętać o dokładnym wyczyszczeniu miarki i lejka po każdym użyciu. Butelka używana do wstępnego mieszania roztworu do oprysków musi być czysta.

Uwaga! Bardzo ważne jest wyczyszczenie urządzenia po każdym użyciu. Pozostawienie płynu w urządzeniu nieużywanym przez dłuższy czas może być przyczyną sklejenia się ruchomych części i połączeń.

6.5 Regulacja strumienia oprysku

a. Dysza umożliwia regulację strumienia: od punktowego do rozproszonego, w zależności od wielkości opryskiwanego obszaru.

b. Obrócić dyszę **(1)** w kierunku przeciwnym do ruchu wskazówek zegara, aby uzyskać węższy lub punktowy strumień oprysku.

c. Obrót dyszy w kierunku zgodnym z ruchem wskazówek zegara skutkuje szerszym strumieniem oprysku.

6.6 Wydłużanie lancy opryskiwacza

a. Poluzować nakrętkę mocującą **(2)**.

b. Wyciągnąć na zewnątrz rurę teleskopową z lancy, tak aby uzyskać żądaną długość lancy.

c. Dokręcić nakrętkę mocującą.

7. Sposób użycia

7.1 Włączanie/wyłączanie opryskiwacza ciśnieniowego

a. Aby włączyć opryskiwacz, nacisnąć przełącznik zasilania **(6)**.

b. Aby rozpocząć oprysk za pomocą lancy, nacisnąć spust **(4)**.

c. Aby zakończyć oprysk za pomocą lancy, zwolnić spust.

d. Aby wyłączyć opryskiwacz, ponownie nacisnąć przełącznik zasilania.

7.2 Blokada spustu

a. Funkcja blokady jest przydatna, gdy konieczny jest oprysk trwający dłuższy czas lub gdy oprysk obejmuje duży obszar.

b. Aby włączyć blokadę, nacisnąć spust **(4)** i przesunąć spust do przodu.
c. Aby wyłączyć blokadę, nacisnąć spust i przesunąć spust do tyłu.

Uwaga! Po każdym użyciu należy wyłączyć blokadę!

8. Czyszczenie, konserwacja i przechowywanie

8.1 Czyszczenie

- Zabezpieczenia, otwory wentylacyjne i obudowę silnika należy utrzymywać w jak najlepszym stanie – wolne od kurzu i brudu. Urządzenie przetrzeć czystą szmatką lub oczyścić za pomocą sprężonego powietrza pod niskim ciśnieniem.
- Zalecamy czyszczenie urządzenia bezzwłocznie po każdym użyciu.
- Urządzenie czyścić regularnie wilgotną ściereczką i odrobiną łagodnego mydła. Nie stosować środków czyszczących ani rozpuszczalników; ponieważ mogą uszkodzić plastikowe części urządzenia. Nie dopuścić, by do wnętrza urządzenia przedostała się woda.
- Pozostałości płynów należy utylizować zgodnie z przepisami i wskazówkami producenta.
- Opróżnić urządzenie i przepłukać je czystą wodą.

8.2 Konserwacja

Wnętrze urządzenia nie zawiera części, które mogą być serwisowane.

8.3 Przechowywanie

- Urządzenie i akcesoria przechowywać w miejscu ciemnym, suchym i zabezpieczonym przed mrozem.
- Urządzenie należy schować dopiero, gdy jest czyste i suche.
- Zawsze należy zapewnić, aby przechowywane urządzenie było opróżnione, suche i zabezpieczone przez działaniem mrozu.

9. Dane techniczne

Napięcie znamionowe: . . . . . 18 V
Szybkość przepływu: . . . . . .500 ml/min
Pojemność zbiornika: . . . . . 7,5 l
Ciśnienie: . . . . . 1,5 bara
Ciężar:. . . . . 2,3 kg
Poziom ciśnienia akustycznego L_{pA}: . . . . . 55,6 dB (A)
Niepewność K_{pA}:. . . . . 3 dB
Poziom mocy akustycznej L_{WA} . 66,6 dB (A)
Niepewność K_{WA}: . . . . . 3 dB
Drgania ręki/ramienia . . . . . 1,407 m/s^2
Niepewność K . . . . . .1,5 m/s^2

10. Utylizacja i recykling odpadów

Urządzenia nie można utylizować wraz z odpadami z gospodarstwa domowego.

Urządzenie dostarczane jest w opakowaniu zapobiegającym uszkodzeniom podczas transportu. Opakowanie zawiera surowce i dlatego może być ponownie użyte lub poddane recyklingowi. Urządzenie i jego akcesoria składają się z różnych materiałów, m.in. metalu i tworzyw sztucznych. Uszkodzone elementy należy traktować jako materiały niebezpieczne. Więcej informacji na ten temat można uzyskać u sprzedawcy lub władz lokalnych!

Urządzenie i jego instrukcja obsługi mogą ulec zmianie. Dane techniczne mogą zostać zmienione bez wcześniejszego powiadomienia.

10.1 Akumulatory

Podczas utylizacji akumulatorów należy pamiętać o ochronie środowiska naturalnego. Aby przeprowadzić utylizację w sposób najbardziej przyjazny dla środowiska, należy skontaktować się z lokalnymi władzami.

11. Deklaracja zgodności UE

Firma, **Batavia B.V., Wethouder Wassebaliestraat 6d, NL-7951 SN Staphorst,** oświadcza niniejszym, że produkt **Bezprzewodowa opryskiwacz ciśnieniowy**, **model: BT-GS001, nr artykułu: 7064050** jest zgodny z odpowiednimi podstawowymi wymaganiami dotyczącymi ochrony zdrowia i bezpieczeństwa zawartymi w Dyrektywach Parlamentu Europejskiego i Rady, odnoszącymi się do projektu i konstrukcji oraz wersji, która została oddana do użytku: **2006/42/WE (maszynowej); 2014/30/UE (kompatybilności elektromagnetycznej), 2011/65/UE (RoHS).** Do oceny zgodności zastosowano następujące normy zharmonizowane:

EN 60745-1:2009/A11:2010;
EN 50580:2012/A1:2013;
AfPS GS 2014:01 PAK;
EN 55014-1:2017;
EN 55014-2:2015

Staphorst, 18. Grudzień 2023 r.

Jin Min, Przedstawiciel ds.
QA Batavia B.V., Weth. Wassebaliestraat 6d,
7951 SN Staphorst, Holandia

Produkt i instrukcja obsługi mogą ulec zmianie. Dane techniczne mogą zostać zmienione bez wcześniejszego powiadomienia.

ONE BATTERY
FOR ALL TOOLS

MAXXPACK 18 V

18 V Cordless collection

BATAVIA

2 YEAR WARRANTY

This product has got a 2 year warranty

Dear Client, if for any reason this product is not working, please ensure you contact our Client Service Centre. Ensure you have your original receipt of purchase. This warranty covers all defects in workmanship or materials in this Batavia product for a two year period from the date of purchase. The warranty does not cover any malfunction, or defect resulting from misuse, neglect, alteration, or repair.

Dieses Produkt hat 2 Jahre Garantie

Sehr geehrter Kunde, unsere Produkte unterliegen einer strengen Qualitätskontrolle. Sollte dieses Gerät nicht einwandfrei sein, so wenden Sie sich bitte immer zuerst an unseren Kunden-Service. Bitte bewahren Sie unbedingt den Kaufbeleg auf. Die Garantieleistung gilt nur für Material-oder Fabrikationsfehler. Ausgeschlossen sind Mängel die durch häufigen Gebrauch, missbräuchlicher und unsachgemäßer Behandlung oder Gewalteinwirkung verursacht worden sind.

Ce produit a 2 ans de garantie

Cher client, Si pour une raison quelconque, ce produit ne fonctionne pas, veuillez contacter notre Centre de service après-vente. Conservez le bon d'achat original. Cette garantie couvre tous les défauts de matériau et de main d'œuvre constatés sur ce produit Batavia pendant une période de deux ans à compter de la date d'achat. Les défauts de fonctionnement et autres résultant d'abus ou de mauvais emploi, de négligence, de modifications ou réparations non autorisées sont exclus de la garantie.

Dit product heeft 2 jaar garantie

Geachte klant, onze producten ondergaan een streng kwaliteitscontrole proces. Wanneer dit product niet correct functioneert, wend u zich alstublieft altijd eerst tot onze klantenservice. Bewaar altijd uw aankoopbewijs. De garantieservice is alleen van toepassing op materiaal- of productiefouten. Uitgesloten zijn gebreken veroorzaakt door intensief gebruik, misbruik en incorrecte behandeling of extern geweld.

Europe / Europa / L'Europe / أوروبا

Customer Service / Kunden-Service / Service clientèle / Klantenservice / Servizio clienti / Servicio de atención al cliente / Serviço ao cliente / Obsługa klienta / خدمة العملاء

service@batavia.eu

Monday till Friday / Lundi jusqu'à Vendredi / Maandag t/m vrijdag / Dal lunedì al venerdì / De lunes a viernes / Segunda a sexta-feira / Od poniedziałku do piątku / من الاثنين إلى الجمعة
08.00 — 17.00

(DE) 0800 664 7740
(EUR) 00800 664 774 00

2 YEARS WARRANTY

www.bataviapower.com

BATAVIA B.V. | Weth. Wassebaliestraat 6d | 7951SN Staphorst | Netherlands

BATAVIA

2 YEAR WARRANTY

Questo prodotto è garantito per 2 anni

Gentile Cliente, se per una qualche ragione il prodotto non funziona, La invitiamo a mettersi in contatto con il nostro Centro Assistenza Clienti. Si accerti di avere la ricevuta originale dell'acquisto. La garanzia copre tutti i difetti di fabbricazione o di materiale in questo prodotto Batavia per un periodo di 2 anni dalla data di acquisto. La garanzia non copre malfunzionamenti o difetti derivanti da uso inappropriato, improprio, da modifiche o riparazioni.

Este producto tiene dos años de garantía

Estimado cliente: si por cualquier razón este producto no funciona, póngase en contacto con nuestro Centro de Atención al Cliente. Asegúrese de tener a mano la factura de compra original. Esta garantía cubre todos los defectos de mano de obra o materiales de este producto de Batavia por un período de dos años a partir de la fecha de compra. La garantía no cubre ningún mal funcionamiento o defectos resultantes del mal uso, negligencia, alteración o reparación.

Este produto tem uma garantia de 2 anos

Estimado Cliente, se, por qualquer motivo, este produto não estiver a funcionar devidamente, contacte o nosso Centro de Apoio ao Cliente. Certifique-se de que possui a prova de compra original. Esta garantia cobre todos os defeitos de fabrico ou materiais do produto Batavia durante um período de dois anos, a contar da data de compra. A garantia não cobre quaisquer avarias ou defeitos resultantes de um uso indevido, negligência, modificações ou reparações.

Produkt posiada 2-letnią gwarancję.

Szanowny Kliencie! Jeśli z jakiegokolwiek powodu niniejszy produkt nie działa, prosimy skontaktować się z naszym Centrum obsługi serwisowej. Upewnij się, że posiadasz oryginalny dowód zakupu. Niniejsza gwarancja obejmuje wszystkie wady produkcyjne i materiałowe w produktach Batavia przez okres dwóch lat od daty zakupu. Gwarancja nie obejmuje żadnych usterek lub uszkodzeń wynikających z nieprawidłowego użycia, zaniedbania, modyfikacji lub naprawy.

Europe / Europa / L'Europe / أوروبا

Customer Service / Kunden-Service / Service clientèle / Klantenservice / Servizio clienti / Servicio de atención al cliente / Serviço ao cliente / Obsługa klienta / خدمة العملاء

service@batavia.eu

Monday till Friday / Lundi jusqu'à Vendredi / Maandag t/m vrijdag / Dal lunedì al venerdì / De lunes a viernes / Segunda a sexta-feira / Od poniedziałku do piątku / من الاثنين إلى الجمعة
08.00 — 17.00

(DE) 0800 664 7740
(EUR) 00800 664 774 00

2 YEARS WARRANTY

www.bataviapower.com

7064545/1

BATAVIA B.V. | Weth. Wassebaliestraat 6d | 7951SN Staphorst | Netherlands