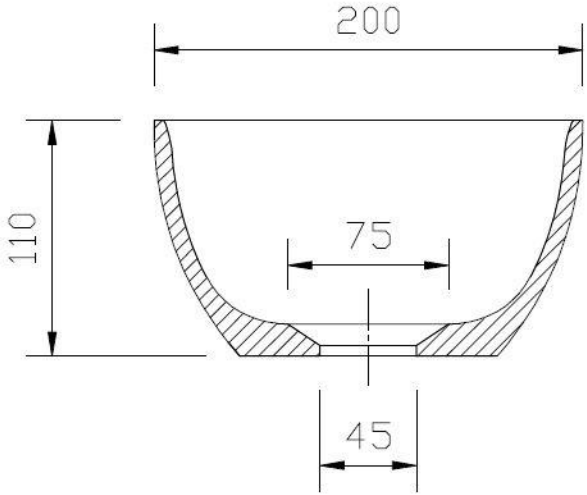
200
110
75
45

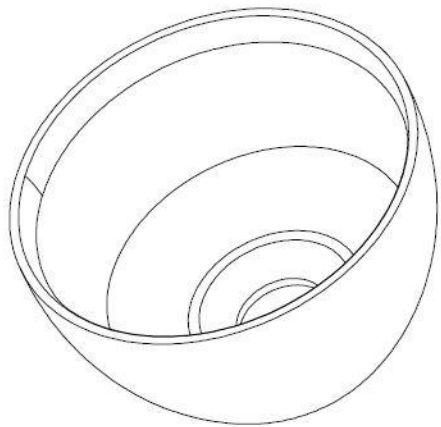

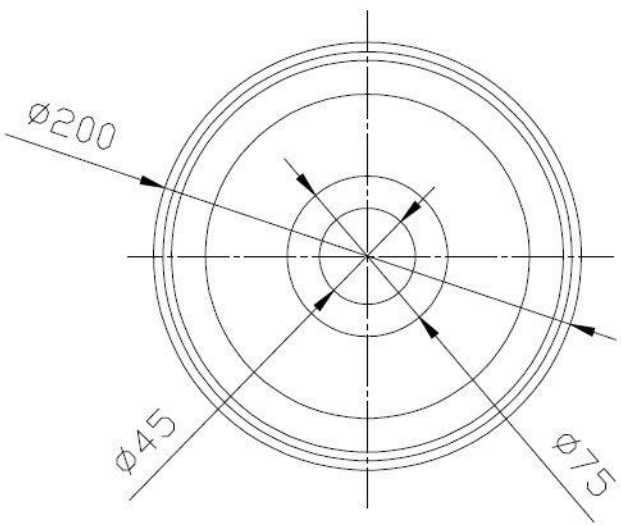
Ø200
Ø45
Ø75