BATAVIA

MAXXPACK 18 V

Cordless combi tacker

Akku-Kombi-Tacker
Cloueur et agrafeuse sans fil
Accu combi-tacker
Cucitrice combinata a batteria
Grapadora combi de batería
Grafador combi sem fios
Akumulatorowy zszywacz combi

Operating instructions
Bedienungsanleitung (Original)
Mode d'emploi
Gebruiksaanwijzing
Istruzioni di Funzionamento
Manual de usuario
Instruções de funcionamento
Instrukcja

Model: BT-CSN002
Item-No.: 7064920
www.bataviapower.com

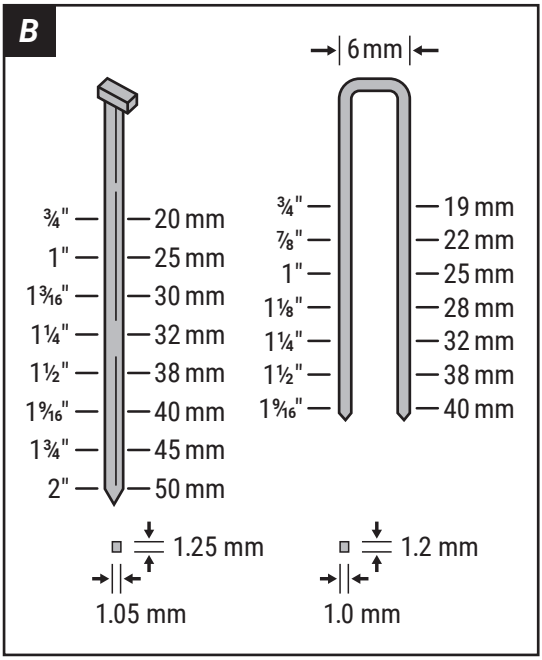

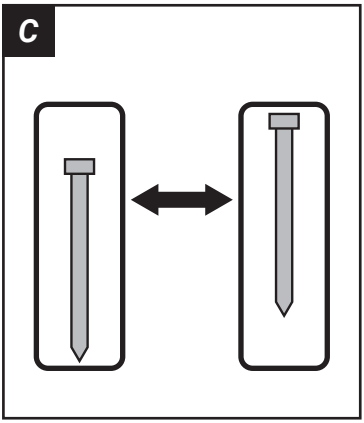

Recommended/Empfohlen/ Recommandés/Aanbevolen/ Raccomandato/Recomendado/ Recomendado/Zalecane

Type/typ F Type/typ 600

Overview
1. Lever for loading magazine
2. Slider
3. Magazine
4. Tacker head
5. Soft grip handle
6. Trigger
7. Impact control adjustment knob
8. LED
9. Non-marring nose tip
10. Battery

Übersicht
1. Hebel zum Laden des Magazins
2. Schieber
3. Magazin
4. Tackerkopf
5. Softgrip-Griff
6. Abzug
7. Einstellknopf für die Schlagkontrolle
8. LED
9. Nicht-schmerzhafte Nasenspitze
10. Batterie

Aperçu
1. Levier de chargement du magasin
2. Coulisseau
3. Magasin
4. Tête d'empilage
5. Poignée souple
6. Gâchette
7. Bouton de réglage du contrôle de l'impact
8. LED
9. Embout de nez non marquant
10. Batterie

Overzicht
1. Hendel voor laden magazijn
2. Schuif
3. Magazijn
4. Tacker kop
5. Handgreep met zachte greep
6. Trekker
7. Instelknop voor slagregeling
8. LED
9. Niet-schurende neuspunt
10. Batterij

Panoramica
1. Leva per il caricamento del caricatore
2. Cursore
3. Magazzino
4. Testa del caricatore
5. Impugnatura morbida
6. Grilletto
7. Manopola di regolazione del controllo dell'impatto
8. LED
9. Punta non marcante
10. Batteria

Resumen
1. Palanca de carga del cargador
2. Deslizador
3. Cargador
4. Cabezal
5. Empuñadura blanda
6. Gatillo
7. Mando de ajuste del control de impacto
8. LED
9. Punta que no deja marcas
10. Batería

Visão geral

1. Gatilho
2. Interruptor LED
3. Bateria **(não incluída)**
4. Gancho para cinto
5. Orifícios de ventilação
6. Seletor de modo (único/disparo de contacto)
7. Compartimento de recolha
8. Indicador LED
9. Carregador
10. Pino de contacto de segurança
11. Roda de ajuste de profundidade
12. Luz de trabalho LED (2 lados)

Przegląd

1. Spust
2. Włącznik diody
3. Akumulator **(nie wchodzi w skład zestawu)**
4. Zaczep do paska
5. Otwory wentylacyjne
6. Przełącznik trybu pracy (praca pojedyncza/kontaktowa)
7. Zatrzask magazynka
8. Wskaźnik LED
9. Magazynek
10. Dźwignia wyzwalacza
11. Pokrętło regulacji głębokości
12. Lampka robocza (2 strony)

Contents

1. Explanation of the symbols 7
2. General safety instructions 7
3. Safety instructions for tackers . . . 9
4. Use 9
5. Operating the tool. 9
6. Application advice 9
7. Nail instructions for tackers 10
8. Unblocking jammed nails 10
9. Installing the battery pack 10
10. Technical data. 10
11. Disposal 10
12. EC-Declaration of conformity . . .11
13. UK Declaration of Conformity . . .11

Inhaltsverzeichnis

1. Erläuterung der Symbole 12
2. Allgemeine Sicherheitsvorschriften .12
3. Sicherheitshinweise für Tacker . . .14
4. Verwenden Sie 14
5. Bedienung des Werkzeugs 15
6. Anwendungsberatung 15
7. Nagelanleitung für Tacker 15
8. Lösen von eingeklemmten Nägeln . .15
9. Einsetzen des Akkupacks 15
10. Technische Daten. 15
11. Entsorgung 16
12. EG-Konformitätserklärung 16

Table des matières

1. Explication des symboles 17
2. Consignes de sécurité générales . .17
3. Consignes de sécurité pour les plaqueuses 19
4. Utilisation 19
5. Utilisation de l'outil 19
6. Conseils de candidature 20
7. Instructions sur les clous pour les punaises 20
8. Déblocage des clous bloqués . . 20
9. Installation de la batterie. . . . 20
10. Fiche technique 20
11. Élimination et recyclage 20
12. CE-Déclaration de conformité . . 21

Inhoudsopgave

1. Uitleg van de symbolen 22
2. Algemene veiligheidsinstructies . 22
3. Veiligheidsinstructies voor tackers . 24
4. Gebruik 24
5. Het gereedschap bedienen . . . 24
6. Advies voor sollicitaties 25
7. Nagelinstructies voor tackers . . 25
8. Vastgelopen spijkers ontstoppen . 25
9. De accu installeren 25
10. Technische gegevens 25
11. Afvalverwerking en hergebruik . . 25
12. EG-Conformiteitsverklaring . . . 26

Contenuto

1. Spiegazione dei simboli 27
2. Istruzioni generali di sicurezza . . 27
3. Istruzioni di sicurezza per le imbastiture. 29
4. Utilizzo 29
5. Utilizzo dello strumento 29
6. Consigli per l'applicazione . . . 30
7. Istruzioni per le chiodatrici . . . 30
8. Sbloccare i chiodi inceppati . . . 30
9. Installazione della batteria . . . 30
10. Dati tecnici 30
11. Smaltimento 30
12. Dichiarazione di conformità CE . . 31

Índice

1. Explicación de los símbolos. . . 32
2. Instrucciones generales de seguridad 32

3. Instrucciones de seguridad para viradores 34
4. Utiliza 34
5. Manejo de la herramienta . . . 35
6. Consejos para la solicitud . . . 35
7. Instrucciones para clavar tachuelas 35
8. Desatascar clavos atascados . . 35
9. Instalación de la batería 35
10. Datos técnicos 35
11. Eliminación 35
12. Declaración CE de conformidad . 36

Índice

1. Explicação dos símbolos . . . 37
2. Instrucciones generales de seguridad 37
3. Instrucciones de seguridad para viradores 39
4. Utilice 39
5. Manejo de la herramienta . . . 39
6. Consejos para la solicitud . . . 40
7. Instrucciones para clavar tachuelas 40
8. Desatascar clavos atascados . . 40
9. Instalación del pack de baterías . 40
10. Dados técnicos 40
11. Eliminação 40
12. Declaração de conformidade CE . 41

Spis treści

1. Objaśnienie symboli 42
2. Ogólne instrukcje bezpieczeństwa . 42
3. Instrukcje bezpieczeństwa dotyczące zszywaczy 44
4. Użycie 44
5. Obsługa narzędzia 45
6. Porady dotyczące aplikacji . . . 45
7. Instrukcje dotyczące gwoździ dla tackerów 45
8. Odblokowywanie zakleszczonych gwoździ 45
9. Instalacja zestawu baterii . . . 45
10. Dane techniczne 45
11. Utylizacja 46
12. Deklaracja zgodności z wymogami UE 46

Dear customer

Please familiarize yourself with the proper usage of the device by reading and following each chapter of this manual, in the order presented. Keep these operating instructions for further reference.

Please read the enclosed "General safety instructions for power tools" and all additional safety instructions in this operating instructions!

This manual contains important information on operating and handling the device. Keep these operating instructions for further reference. Please pass it on along with the unit if it is handed over to a third party.

Battery and charger not included!

The Maxxpack batteries and chargers are available online and in participating stores.

1. Explanation of the symbols

The following symbols are used in the user manual or on the product:

Warning! To reduce the risk of injury, the user must read the instruction manual.

Denotes risk of personal injury, loss of life or damage to the tool in case of non-observance of the instructions in this manual.

Always wear hearing protection. The effects of noise can cause hearing loss.

Wear a dust mask. When working with wood and other materials, harmful dust may be generated. Work with asbestos containing materials is not permitted!

Wear safety glasses. When working with electric power tools, sparks, splinters, chips and dust particles may be generated and these can cause loss of sight.

CE stands for "Conformité Européenne", which means "In accordance with EU Regulations". With the CE marking, the manufacturer confirms that this Electric tool complies with the applicable European directives.

UKCA stands for: "UK Conformity Assessment". This means "Compliant with UK regulations". With the UKCA mark manufacturer confirms that this unit complies with the applicable UK regulations.

Do not dispose of electric power tools with domestic refuse.

2. General safety instructions

WARNING! Read all instructions. Failure to follow all instructions listed below may result in electric shock, fire and/or serious injury. The term "power tool" in all of the warnings listed below refers to your mains operated (corded) power tool or battery operated (cordless) power tool.

2.1 WORK AREA.

a) Keep work area clean and well lit. Cluttered and dark areas invite accidents.

b) Do not operate power tools in explosive atmospheres, such as in the presence of flammable liquids, gases or dust. Power tools create sparks which may ignite the dust or fumes.

c) Keep children and bystanders away while operating a power tool. Distractions can cause you to lose control.

2.2 ELECTRICAL SAFETY

a) Power tool plugs must match the outlet. Never modify the plug in any way. Do not use any adapter plugs with earthed (grounded) power tools. Unmodified plugs and matching outlets will reduce risk of electric shock.

b) Avoid body contact with earthed or grounded surfaces such as pipes, radiators, ranges and refrigerators. There is an increased risk of electric shock if your body is earthed or grounded.

c) Do not expose power tools to rain or wet conditions. Water entering a power tool will increase the risk of electric shock.

d) Do not abuse the cord. Never use the cord for carrying, pulling or unplugging the power tool. Keep cord away from heat, oil, sharp edges or moving parts.

Damaged or entangled cords increase the risk of electric shock.

2.3 PERSONAL SAFETY

a) Stay alert, watch what you are doing and use common sense when operating a power tool. Do not use a power tool while you are tired or under the influence of drugs, alcohol or medication. A moment of inattention while operating power tools may result in serious personal injury.

b) Use safety equipment. Always wear eye protection. Safety equipment such as dust mask, non-skid safety shoes, hard hat, or hearing protection used for appropriate conditions will reduce personal injuries.

c) Remove any adjusting key or wrench before turning the power tool on. A wrench or a key left attached to a rotating part of the power tool may result in personal injury.

d) Do not overreach. Keep proper footing and balance at all times. This enables better control of the power tool in unexpected situations.

e) Dress properly. Do not wear loose clothing or jewellery. Keep your hair, clothing and gloves away from moving parts. Loose clothes, jewellery or long-hair can be caught in moving parts.

f) If devices are provided for the connection of dust extraction and collection facilities, ensure these are connected and properly used. Use of these devices can reduce dust related hazards.

2.4 POWER TOOL USE AND CARE

a) Do not force the power tool. Use the correct power tool for your application. The correct power tool will do the job better and safer at the rate for which it was designed.

b) Do not use the power tool if the switch does not turn it on and off. Any power tool that cannot be controlled with the switch is dangerous and must be repaired.

c) Ensure the switch is in the off position before making any adjustments, changing accessories, or storing power tools. Such preventive safety measures reduce the risk of starting the power tool accidentally.

d) Store idle power tools out of the reach of children and do not allow persons unfamiliar with the power tool or these instructions to operate the power tool. Power tools are dangerous in the hands of untrained users.

e) Maintain power tools. Check for misalignment or binding of moving parts, breakage of parts and any other condition that may affect the power tools operation. If damaged, have the power tool repaired before use. Many accidents are caused by poorly maintained power tools.

f) Keep cutting tools sharp and clean. Properly maintained cutting tools with sharp cutting edges are less likely to bind and are easier to control.

g) Use the power tool, accessories and tool bits etc., in accordance with these instructions and in the manner intended for the particular type of power tool, taking into account the working conditions and the work to be performed. Use of the power tool for operations different from those intended could result in a hazardous situation.

2.5 BATTERY TOOL USE AND CARE

a) Ensure the switch is in the off position before inserting battery pack. Inserting the battery pack into power tools that have the switch on invites accidents.

b) Recharge only with the charger specified by the manufacturer. A charger that is suitable for one type of battery pack may create a risk of fire when used with another battery pack.

c) Use power tools only with specifically desinated battery packs. Use of any other battery packs may create a risk of injury and fire.

d) When battery pack is not in use, keep it away from other metal objects like paper clips, coins, keys, nails, screws, or other small metal objects that can make a connection from one terminal to another. Shorting the battery terminals

together may cause burns or a fire.
e) Under abusive conditions, liquid may be ejected from the battery; avoid contact. If contact accidentally occurs, flush with water. If liquid contacts eyes, additionally seek medical help. Liquid ejected from the battery may cause irritation or burns.

2.6 SERVICE
a) Have your power tool serviced by a qualified repair person using only identical replacement parts. This will ensure that the safety of the power tool is maintained.

3. Safety instructions for tackers

a. Secure the workpiece (a workpiece clamped with clamping devices or in a vice is held more securely than by hand)
b. Never push in the tacker head manually 4 (there is danger of injury when at the same time the trigger is activated unintentionally)
c. Never use the tool for fastening electrical wiring (contact with electrical wires can lead to fi re and electric shock)
d. Avoid damage that can be caused by screws, nails and other elements in your workpiece; remove them before you start working
e. In case of electrical or mechanical malfunction, immediately switch off the tool.
f. Batavia can assure flawless functioning of the tool only when original accessories are used
g. This tool should not be used by people under the age of 16 years
h. Do not expose tool to rain.

4. Use

Loading staples/nails

a. Tilt the tool or lay the tool flat, so the staples or nails will not drop out while loading
b. Press lever A while pulling slider B backwards
c. Place the nail strip into magazine C (maximal capacity 90 nails)

ATTENTION!
- Make sure that the staple strip is loaded with the crown aligning with the top line of the magazine C 6

- The nail strip is loaded with the tapered end aligning with the bottom line of the magazine C, so the brad nail head rest right into the grooves which corresponds with the symbol of nail length on tacker head D 7

- Push slider B against tacker head D until it snaplocks

5. Operating the tool

- Firmly press tacker head D against the workpiece until it is pushed in a few millimeters, when LED is lighting.

- briefly press trigger F and then release again

- Trigger F is locked as long as you do not press tacker head D against the workpiece, thus preventing accidental operation

- At 20 shots/min,tacker should be allowed to cool down after 30 minutes as it is only rated for short-time duty.

Remove all staples/nails from the magazine after each use

Impact control With knob G the required impact level can be adjusted in steps

- Indicator G shows the selected impact level "-" for thin and light materials such as foils and fabrics "+" for thick and tough materials such as hard woods and walls before starting a job, fi nd the optimal impact level by testing out on spare material

6. Application advice

Fastening panels

- Do not use the tool for fastening ceiling panelling on profi led wood or grooves

- Fixing textiles !

- Avoid blank shots in order to reduce the wear of the impact strike

7. Nail instructions for tackers

- Rougly, the hardness of wood is divided into 3 levels:
- High
- Medium
- Low
- Nails of different length are applicable for different wood hardness
- The tool has a recoil when firing, so two hands operation is suggested, to have a better control of the operation

8. Unblocking jammed nails

In the unlikely event that nails become jammed, follow these instructions to remove them

- Unplug power cord from power source before removing

- Remove the nose tip
- Remove the plate retaining bolts
- Remove the safety mechanism retaining plate
- Remove the firing pin retaining plate

Note the location as well as the order in which parts are removed from the tacker, this will make it easier to rebuild it

9. Installing the battery pack

- Line up the guide slots on the battery and on the base of the tool. Slide the battery pack firmly into place until you hear the lock snap into place as shown in picture above.
- To remove the battery pack from the tool, press the release button and firmly slide the battery pack out until it is released.

10. Technical data

Rated voltage. . . . . 18 V DC
Max. firing speed . . . . . 20 pcs/min
Max. magazine capacity . . . . . 100 pcs
Max. length of: . . . . . U-staple: 15-25 mm
. . . . . T-nail: 15-20-25-30-32 mm

11. Disposal

Do not dispose of electric power tools with domestic refuse.

The electric power tool is shipped in packaging to reduce transport damage. This packaging is a raw material and as such can either be reused or can be fed back into the raw material cycle. The electric power tool and its accessories are made from various materials such as metals and plastics. Take defective components to a special refuse collection point. Ask about these at your specialist shop or local council.

11.1 Batteries

Think of the environment when disposing of batteries. Contact your local authorities to find out where your nearest disposal area is. Do not dispose of batteries with domestic refuse. Do not dispose of by burning, risk of explosion.

12. EC-Declaration of conformity

We, the **Batavia B.V., Weth. Wassebaliestraat 6d, NL-7951 SN Staphorst,** declare by our own responsibility that the product **Cordless combi tacker, Item-No 7064920, Model Nr. BT-CSN002** is according to the basic requirements, which are defined in the European Directives **Electromagnetic Compatibility 2014/30/EU (EMC), 2006/42/EC (Machinery), RoHS: 2011/65/EU** and their amendments. For the evaluation of conformity, the following harmonized standards were consulted:

EN60745-1:2009+A11:2010
EN60745-2-16:2010
AfPS GS 2019:01 PAK
EN IEC 55014-1:2021
EN IEC 55014-2:2021
MD: 2006/42/EC,
EMC: 2014/30/EC,
RoHS: 2011/65/EU

Staphorst, 1 July 2024

Jin Min, QA Representative
Batavia B.V., Weth. Wassebaliestraat 6d,
7951 SN Staphorst, Netherlands

13. UK Declaration of Conformity

We, **the Batavia B.V., Weth. Wassebaliestraat 6d, NL-7951 SN Staphorst**, Netherlands declare by our own responsibility that the product **Cordless combi tacker, Item-No 7064920, Model Nr. BT-CSN002** is according to the basic requirements, which are defined in the **UK Regulations Supply of Machinery (Safety) Regulations 2008, Electromagnetic Compatibility Regulations 2016**, **Restriction of the Use of Certain Hazardous Substances in Electrical and Electronic Equipment Regulations 2012 and their amendments.**

Staphorst, 1 July 2024

Jin Min, QA Representative
Batavia B.V., Weth. Wassebaliestraat 6d,
7951 SN Staphorst, Netherlands

The product and the user manual may be subject to changes. Technical data may be changed without prior notice.

Sehr geehrte Damen und Herren

Bitte machen Sie sich in der Reihenfolge der Kapitel mit dem Gerät vertraut und bewahren Sie diese Bedienungsanleitung für spätere Zwecke gut auf.

Lesen Sie bitte die beigefügten "Allgemeine Sicherheitshinweise für Elektrowerkzeuge" und alle weiteren Sicherheitshinweise in dieser Betriebsanleitung!

Diese Bedienungsanleitung enthält wichtige Hinweise zur Inbetriebnahme und Handhabung. Legen Sie die Anleitung dem Produkt bei, wenn Sie es an Dritte weitergeben.

Akku und Ladegerät sind nicht im Lieferumfang enthalten!

Die Maxxpack Akkus und Ladegeräte sind online und in teilnehmenden Geschäften verfügbar.

1. Erläuterung der Symbole

Folgende Symbole werden im Benutzerhandbuch oder auf dem Produkt verwendet:

WARNUNG - Zur Verringerung des Verletzungsrisikos Bedienungsanleitung lesen.

Allgemeines Warnzeichen – Seien Sie aufmerksam und beachten Sie allgemeine Gefahren.

Tragen Sie immer einen Gehörschutz. Die Einwirkung von Lärm kann Gehörverlust bewirken.

Tragen Sie eine Staubschutzmaske. Beim Bearbeiten von Holz und anderen Materialien kann gesundheitsschädlicher Staub entstehen. Asbesthaltiges Material darf nicht bearbeitet werden!

Tragen Sie eine Schutzbrille. Während der Arbeit entstehende Funken oder aus dem Elektrowerkzeug heraustretende Splitter, Späne und Stäube können Sichtverlust bewirken.

CE steht für ,,Conformité Européenne", dies bedeutet,,Übereinstimmung mit EU Richtlinien". Mit der CE Kennzeichnung bestätigt der Hersteller, dass dieses Elektrowerkzeug den geltenden europäischen Richtlinien entspricht.

Nicht in den Hausmüll entsorgen!

2. Allgemeine Sicherheitsvorschriften

WARNUNG! Lesen Sie alle Anweisungen. Die Nichtbeachtung aller unten aufgeführten Anweisungen kann zu einem elektrischen Schlag, Brand und/oder schweren Verletzungen führen. Der Begriff „Elektrowerkzeug" in allen unten aufgeführten Warnhinweisen bezieht sich auf Ihr netzbetriebenes (kabelgebundenes) Elektrowerkzeug oder Ihr batteriebetriebenes (schnurloses) Elektrowerkzeug.

13.1 ARBEITSBEREICH.

a) Halten Sie den Arbeitsbereich sauber und gut beleuchtet. Unübersichtliche und dunkle Bereiche sind unfallträchtig.

b) Arbeiten Sie nicht mit Elektrowerkzeugen in explosionsgefährdeten Bereichen, z. B. in der Nähe von brennbaren Flüssigkeiten, Gasen oder Staub. Elektrowerkzeuge erzeugen Funken, die den Staub oder die Dämpfe entzünden können.

c) Halten Sie Kinder und Unbeteiligte fern, während Sie ein Elektrowerkzeug bedienen. Ablenkungen können dazu führen, dass Sie die Kontrolle verlieren.

13.2 EELEKTRISCHE SICHERHEIT

a) Der Stecker des Elektrowerkzeugs muss in die Steckdose passen. Verändern Sie niemals den Stecker in irgendeiner Weise. Verwenden Sie keine Adapterstecker mit geerdeten Elektrowerkzeugen. Unveränderte Stecker und passende Steckdosen verringern das Risiko eines Stromschlags.

b) Vermeiden Sie Körperkontakt mit geerdeten Oberflächen wie Rohren, Heizkörpern, Herden und Kühlschränken. Es besteht ein erhöhtes Risiko eines Stromschlags, wenn Ihr Körper geerdet ist.

c) Setzen Sie Elektrowerkzeuge nicht dem Regen oder der Nässe aus. Wenn Wasser in ein Elektrowerkzeug eindringt, erhöht sich die Gefahr eines Stromschlags.

d) Missbrauchen Sie das Kabel nicht.

Benutzen Sie das Kabel niemals zum Tragen, Ziehen oder Ausstecken des Elektrowerkzeugs. Halten Sie das Kabel von Hitze, Öl, scharfen Kanten oder beweglichen Teilen fern. Beschädigte oder verwickelte Kabel erhöhen das Risiko eines Stromschlags.

13.3 PERSÖNLICHE SICHERHEIT

a) Bleiben Sie wachsam, passen Sie auf, was Sie tun, und benutzen Sie Ihren gesunden Menschenverstand, wenn Sie ein Elektrowerkzeug bedienen. Benutzen Sie ein Elektrowerkzeug nicht, wenn Sie müde sind oder unter dem Einfluss von Drogen, Alkohol oder Medikamenten stehen. Ein Moment der Unachtsamkeit bei der Bedienung von Elektrowerkzeugen kann zu schweren Verletzungen führen.

b) Verwenden Sie eine Sicherheitsausrüstung. Tragen Sie immer eine Schutzbrille. Sicherheitsausrüstungen wie Staubmaske, rutschfeste Sicherheitsschuhe, Schutzhelm oder Gehörschutz, die unter geeigneten Bedingungen verwendet werden, verringern Verletzungen.

c) Entfernen Sie vor dem Einschalten des Elektrowerkzeugs alle Einstellschlüssel oder Schraubenschlüssel. Ein Schlüssel, der an einem rotierenden Teil des Elektrowerkzeugs verbleibt, kann zu Verletzungen führen.

d) Greifen Sie nicht zu hoch. Achten Sie stets auf einen festen Stand und das Gleichgewicht. Dies ermöglicht eine bessere Kontrolle des Elektrowerkzeugs in unerwarteten Situationen.

e) Tragen Sie angemessene Kleidung. Tragen Sie keine weite Kleidung und keinen Schmuck. Halten Sie Ihre Haare, Kleidung und Handschuhe von beweglichen Teilen fern. Lose Kleidung, Schmuck oder lange Haare können sich in beweglichen Teilen verfangen.

f) Wenn Vorrichtungen für den Anschluss von Staubabsaug- und -auffangeinrichtungen vorhanden sind, stellen Sie sicher, dass diese angeschlossen sind und ordnungsgemäß verwendet werden. Die Verwendung dieser Vorrichtungen kann die staubbedingten Gefahren verringern.

13.4 BENUTZUNG UND PFLEGE DES ELEKTROWERKZEUGS

a) Setzen Sie das Elektrowerkzeug nicht mit Gewalt ein. Verwenden Sie das richtige Elektrowerkzeug für Ihre Anwendung. Das richtige Elektrowerkzeug erledigt die Arbeit besser und sicherer mit der Geschwindigkeit, für die es entwickelt wurde.

b) Benutzen Sie das Elektrowerkzeug nicht, wenn der Schalter es nicht ein- und ausschaltet. Jedes Elektrowerkzeug, das sich nicht mit dem Schalter bedienen lässt, ist gefährlich und muss repariert werden.

c) Vergewissern Sie sich, dass der Schalter ausgeschaltet ist, bevor Sie Einstellungen vornehmen, Zubehörteile wechseln oder Elektrowerkzeuge lagern. Solche vorbeugenden Sicherheitsmaßnahmen verringern das Risiko, das Elektrowerkzeug versehentlich zu starten.

d) Bewahren Sie ungenutzte Elektrowerkzeuge außerhalb der Reichweite von Kindern auf und lassen Sie Personen, die mit dem Elektrowerkzeug oder dieser Anleitung nicht vertraut sind, das Elektrowerkzeug nicht bedienen. Elektrowerkzeuge sind in den Händen von ungeschulten Benutzern gefährlich.

e) Pflegen Sie Elektrowerkzeuge. Prüfen Sie, ob bewegliche Teile falsch ausgerichtet sind oder klemmen, ob Teile gebrochen sind oder ob andere Bedingungen vorliegen, die den Betrieb des Elektrowerkzeugs beeinträchtigen könnten. Lassen Sie das Elektrowerkzeug bei Beschädigungen vor der Verwendung reparieren. Viele Unfälle werden durch schlecht gewartete Elektrowerkzeuge verursacht.

f) Halten Sie Schneidwerkzeuge scharf und sauber. Ordnungsgemäß gewartete Schneidwerkzeuge mit scharfen Schneiden verklemmen sich seltener und sind leichter zu kontrollieren.

g) Verwenden Sie das Elektrowerkzeug, das Zubehör und die Bits usw. in Über-

einstimmung mit dieser Anleitung und in der für den jeweiligen Elektrowerkzeugtyp vorgesehenen Weise unter Berücksichtigung der Arbeitsbedingungen und der auszuführenden Arbeiten. Die Verwendung des Elektrowerkzeugs für andere Arbeiten als

13.5 BENUTZUNG UND PFLEGE DES AKKU-WERKZEUGS

a) Vergewissern Sie sich, dass der Schalter auf „Aus" steht, bevor Sie den Akku einlegen. Das Einsetzen des Akkupacks in Elektrowerkzeuge mit eingeschaltetem Schalter lädt zu Unfällen ein.

b) Laden Sie den Akku nur mit dem vom Hersteller angegebenen Ladegerät auf. Ein Ladegerät, das für einen Akkutyp geeignet ist, kann bei Verwendung mit einem anderen Akkutyp eine Brandgefahr darstellen.

c) Verwenden Sie Elektrowerkzeuge nur mit speziell dafür vorgesehenen Akkupacks. Die Verwendung anderer Akkus kann zu Verletzungs- und Brandgefahr führen.

d) Wenn der Akku nicht in Gebrauch ist, halten Sie ihn von anderen Metallgegenständen wie Büroklammern, Münzen, Schlüsseln, Nägeln, Schrauben oder anderen kleinen Metallgegenständen fern, die eine Verbindung von einem Pol zum anderen herstellen können. Das Kurzschließen der Batteriepole kann zu Verbrennungen oder einem Brand führen.

e) Unter missbräuchlichen Bedingungen kann Flüssigkeit aus der Batterie austreten; vermeiden Sie den Kontakt. Wenn es versehentlich zu einem Kontakt kommt, mit Wasser spülen. Wenn Flüssigkeit in die Augen gelangt, suchen Sie zusätzlich einen Arzt auf. Flüssigkeit, die aus der Batterie austritt, kann Reizungen oder Verbrennungen verursachen.

13.6 SERVICE

a) Lassen Sie Ihr Elektrowerkzeug von einem qualifizierten Reparateur warten, der nur identische Ersatzteile verwendet. Dadurch wird sichergestellt, dass die Sicherheit des Elektrowerkzeugs erhalten bleibt.

3. Sicherheitshinweise für Tacker

a. Sichern Sie das Werkstück (ein mit Spannvorrichtungen oder im Schraubstock eingespanntes Werkstück wird sicherer gehalten als von Hand)Inhalt der Verpackung
b. Tackerkopf niemals von Hand eindrücken 4 (es besteht Verletzungsgefahr, wenn gleichzeitig der Auslöser ungewollt betätigt wird)
c. Verwenden Sie das Werkzeug niemals zum Befestigen von elektrischen Leitungen (der Kontakt mit elektrischen Leitungen kann zu einem elektrischen Schlag führen)
d. Vermeiden Sie Schäden, die durch Schrauben, Nägel und andere Elemente in Ihrem Werkstück verursacht werden können; entfernen Sie diese, bevor Sie mit der Arbeit beginnen
e. Im Falle einer elektrischen oder mechanischen Störung schalten Sie das Gerät sofort aus.
f. Batavia kann die einwandfreie Funktion des Geräts nur bei Verwendung von Originalzubehör gewährleisten.
g. Dieses Werkzeug darf nicht von Personen unter 16 Jahren benutzt werden.
h. Setzen Sie das Gerät nicht dem Regen aus.

4. Verwenden Sie

Einlegen von Heftklammern/Nägeln

a. Kippen Sie das Gerät oder legen Sie es flach hin, damit die Klammern oder Nägel beim Laden nicht herausfallen
b. drücken Sie den Hebel A und ziehen Sie den Schieber B nach hinten
c. Legen Sie den Nagelstreifen in das Magazin C (maximale Kapazität 90 Nägel)

ACHTUNG!

- Vergewissern Sie sich, dass der Heftklammerstreifen so eingelegt ist, dass der Scheitel mit der oberen Linie des Magazins C übereinstimmt 6

- der Nagelstreifen so eingelegt wird, dass das verjüngte Ende mit der unteren Linie des Magazins C übereinstimmt, so dass der Nagelkopf genau in den Rillen liegt, die mit dem Symbol für die Nagellänge auf dem Tackerkopf D übereinstimmen 7

- den Schieber B gegen den Tackerkopf D drücken, bis er einrastet

5. Bedienung des Werkzeugs

- Drücken Sie den Tackerkopf D fest gegen das Werkstück, bis er einige Millimeter eingedrückt ist, wenn die LED aufleuchtet.

- briefly drücken Sie den Auslöser F und lassen ihn wieder los.

- Der Abzug F ist verriegelt, solange Sie den Tackerkopf D nicht gegen das Werkstück drücken, wodurch eine versehentliche Betätigung verhindert wird.

- Bei 20 Schüssen/min sollte der Tacker nach 30 Minuten abkühlen, da er nur für Kurzzeitbetrieb ausgelegt ist.

Entfernen Sie nach jedem Gebrauch alle Heftklammern/Nägel aus dem Magazin

Mit dem Drehknopf G kann die gewünschte Schlagstärke in Stufen eingestellt werden
- Anzeige G zeigt die gewählte Schlagstärke „-“ für dünne und leichte Materialien wie Folien und Gewebe „+“ für dicke und zähe Materialien wie Hartholz und Wände vor Arbeitsbeginn an, fi nden Sie die optimale Schlagstärke durch Ausprobieren an Ersatzmaterial

6. Anwendungsberatung

Befestigung von Paneelen

- Das Werkzeug nicht für die Befestigung von Deckenverkleidungen auf profi lem Holz oder in Nuten verwenden

- Befestigung von Textilien !

- Vermeiden Sie Leerschüsse, um den Verschleiß des Schlagbolzens zu verringern

7. Nagelanleitung für Tacker

- Die Härte des Holzes wird grob in 3 Stufen eingeteilt:

- Hoch

- Mittel

- Niedrig

Nägel unterschiedlicher Länge sind für verschiedene Holzhärten geeignet- Das Werkzeug hat einen Rückstoß beim Abfeuern, daher wird eine beidhändige Bedienung empfohlen, um eine bessere Kontrolle über den Vorgang zu haben

8. Lösen von eingeklemmten Nägeln

Für den unwahrscheinlichen Fall, dass sich Nägel verklemmen, befolgen Sie die folgenden Anweisungen, um sie zu entfernen

- Ziehen Sie das Netzkabel von der Stromquelle ab, bevor Sie es entfernen.

- Entfernen Sie die Nasenspitze

- Entfernen Sie die Haltebolzen der Platte

- Entfernen Sie die Halteplatte für den Sicherheitsmechanismus

- Entfernen Sie die Zündstift-Halteplatte

Notieren Sie sich die Position und die Reihenfolge, in der die Teile aus dem Tacker entfernt werden, um den Wiederaufbau zu erleichtern.

9. Einsetzen des Akkupacks

- Richten Sie die Führungsschlitze am Akku und an der Basis des Geräts aus. Schieben Sie den Akku fest ein, bis die Verriegelung hörbar einrastet (siehe Abbildung oben). - Um den Akku aus dem Gerät zu entfernen, drücken Sie die Entriegelungstaste und schieben Sie den Akku fest heraus, bis er freigegeben wird.

10. Technische Daten

Nennspannung . . . . . 18 V DC

Max. Brenngeschwindigkeit . 20 Stück/min

Max. Magazinkapazität . . . . . .100 Stück

Max. Länge der: . . .U-Klammer: 15-25 mm

. . . . . T-Nagel: 15-20-25-30-32 mm

11. Entsorgung

Werter Kunde, bitte helfen Sie mit, Abfall zu vermeiden. Sollten Sie sich einmal von diesem Artikel trennen wollen, so bedenken Sie bitte, dass viele seiner Komponenten aus wertvollen Rohstoffen bestehen und wiederverwertet werden können. Entsorgen Sie es daher nicht in die Mülltonne, sondern führen Sie es bitte Ihrer Sammelstelle für Wertstoffe zu.

11.1 Batterien

Denken Sie bei der Entsorgung von Batterien an den Umweltschutz. Wenden Sie sich zwecks einer umweltfreundlichen Entsorgung an die lokalen Behörden.

12. EG-Konformitätserklärung

Wir, die **Batavia B.V., Weth. Wassebaliestraat 6d, NL-7951 SN Staphorst,** erklären in alleiniger Verantwortung, dass das Produkt **Akku-Kombitacker, Artikel Nr. 7064920, Modell Nr. BT–CSN002** den wesentlichen Schutzanforderungen genügt, die in den Europäischen Richtlinien **2014/30/EU Elektromagnetische Verträglichkeit (EMV), 2006/42/EG Maschinen, RoHS: 2011/65/EU** und deren Änderungen festgelegt sind. Für die Konformitätsbewertung wurden folgende harmonisierte Normen herangezogen:

EN60745-1:2009+A11:2010
EN60745-2-16:2010
AfPS GS 2019:01 PAK
EN IEC 55014-1:2021
EN IEC 55014-2:2021
MD: 2006/42/EC,
EMC: 2014/30/EC,
RoHS: 2011/65/EU

Staphorst, den 1. Juli 2024

Jin Min, Qualitätsbeauftragter
Batavia B.V., Weth. Wassebaliestraat 6d,
7951 SN Staphorst, Niederlande

Das Produkt und das Benutzerhandbuch können geändert werden. Die technischen Daten können ohne Vorankündigung geändert werden.

Cher client

Les manuels d'utilisation contiennent des consignes importantes pour la manipulation de votre nouveau produit. Ils vous permettent d'utiliser toutes les fonctions, d'éviter des erreurs de compréhension et de prévenir les dommages.

Veuillez lire le ci-joint « Consignes générales de sécurité pour appareils électriques » ainsi que toutes les consignes de sécurité supplémentaires contenues dans ce mode d'emploi !

Veuillez prendre le temps de lire tranquillement ce manuel d'utilisation et conservez-le jalousement pour une consultation ultérieure.

Batterie et chargeur non inclus!

Les batteries et chargeurs Maxxpack sont disponibles en ligne et dans les magasins participants.

1. Explication des symboles

Les symboles suivants sont utilisés dans le manuel d'utilisation ou apposés sur le produit :

AVERTISSEMENT : pour réduire les risques de blessures, veuillez lire le mode d'emploi.

Indique un risque de blessures, un danger mortel ou un risqué d'endommagement de l'outil en cas du non-respect des consignes de ce mode d'emploi.

Portez en permanence une protection auditive. L'exposition au bruit peut provoquer des pertes d'audition.

Portez un masque anti-poussière. Le travail du bois et d'autres matériaux peut générer des poussières nocives pour la santé. Les matériaux contenant de l'amiante ne doivent pas être utilisés.

Portez des lunettes de protection. Les étincelles provoquées par le travail ou les éclats, les copeaux et les poussières provenant de l'appareil électrique peuvent entraîner la perte de la vue.

CE est l'abréviation de "Conformité Européenne", ce qui signifie "conforme aux directives de l'Union Européenne". Le fabricant confirme par le marquage CE que cet appareil électrique correspond aux directives européennes en vigueur.

Ne jetez pas les équipements électriques avec les ordures ménagères.

2. Consignes de sécurité générales

AVERTISSEMENT ! Lisez toutes les instructions. Le non-respect de toutes les instructions énumérées ci-dessous peut entraîner un choc électrique, un incendie et/ou des blessures graves. Dans tous les avertissements ci-dessous, le terme « outil électrique » fait référence à l'outil électrique fonctionnant sur secteur (avec fil) ou à l'outil électrique fonctionnant sur batterie (sans fil).

13.7 ZONE DE TRAVAIL.

a) Maintenez la zone de travail propre et bien éclairée. Les zones encombrées et sombres sont propices aux accidents.

b) N'utilisez pas d'outils électriques dans des atmosphères explosives, par exemple en présence de liquides, de gaz ou de poussières inflammables. Les outils électriques produisent des étincelles qui peuvent enflammer la poussière ou les fumées.

c) Tenez les enfants et les passants à l'écart lorsque vous utilisez un outil électrique. Les distractions peuvent vous faire perdre le contrôle.

13.8 SÉCURITÉ ÉLECTRIQUE

a) Les fiches des outils électriques doivent correspondre à la prise de courant. Ne modifiez jamais la fiche de quelque manière que ce soit. N'utilisez pas de fiches d'adaptation avec des outils électriques mis à la terre. Des fiches non modifiées et des prises adaptées réduiront le risque de choc électrique.

b) Évitez tout contact du corps avec des

surfaces mises à la terre telles que les tuyaux, les radiateurs, les cuisinières et les réfrigérateurs. Le risque de choc électrique est accru si votre corps est relié à la terre ou mis à la masse.
c) N'exposez pas les outils électriques à la pluie ou à l'humidité. La pénétration d'eau dans un outil électrique augmente le risque de choc électrique.

13.9 SÉCURITÉ PERSONNELLE
a) Restez vigilant, regardez ce que vous faites et faites preuve de bon sens lorsque vous utilisez un outil électrique. N'utilisez pas d'outil électrique si vous êtes fatigué ou sous l'influence de drogues, d'alcool ou de médicaments. Un moment d'inattention lors de l'utilisation d'un outil électrique peut entraîner des blessures graves.
b) Utiliser l'équipement de sécurité. Portez toujours une protection oculaire. Les équipements de sécurité tels que les masques à poussière, les chaussures de sécurité antidérapantes, les casques de protection ou les protections auditives, utilisés dans des conditions appropriées, réduiront les risques de blessures.
c) Retirez toute clé de réglage ou clé à molette avant de mettre l'outil électrique en marche. Une clé ou une clé laissée attachée à une pièce rotative de l'outil électrique peut entraîner des blessures.
d) Ne vous étendez pas trop. Gardez toujours une bonne assise et un bon équilibre. Cela permet de mieux contrôler l'outil électrique dans des situations inattendues.
e) Habillez-vous correctement. Ne portez pas de vêtements amples ni de bijoux. Gardez vos cheveux, vos vêtements et vos gants à l'écart des pièces mobiles. Les vêtements amples, les bijoux ou les cheveux longs peuvent être happés par les pièces en mouvement.
f) Si des dispositifs sont prévus pour le raccordement d'installations d'extraction et de collecte des poussières, veillez à ce qu'ils soient raccordés et utilisés correctement. L'utilisation de ces dispositifs peut réduire les risques liés à la poussière.

13.10 UTILISATIONETENTRETIENDEL'OUTIL ÉLECTRIQUE
a) Ne pas forcer l'outil électrique. Utilisez le bon outil électrique pour votre application. L'outil électrique approprié effectuera le travail mieux et de manière plus sûre, à la vitesse pour laquelle il a été conçu.
b) N'utilisez pas l'outil électrique si l'interrupteur ne permet pas de l'allumer ou de l'éteindre. Tout outil électrique qui ne peut pas être contrôlé par l'interrupteur est dangereux et doit être réparé.
c) S'assurer que l'interrupteur est en position d'arrêt avant d'effectuer des réglages, de changer d'accessoires ou de ranger les outils électriques. Ces mesures de sécurité préventives réduisent le risque de démarrage accidentel de l'outil électrique.
d) Rangez les outils électriques inutilisés hors de portée des enfants et ne permettez pas à des personnes ne connaissant pas l'outil électrique ou ces instructions d'utiliser l'outil électrique. Les outils électriques sont dangereux entre les mains d'utilisateurs non formés.
e) Entretenez les outils électriques. Vérifiez que les pièces mobiles ne sont pas mal alignées ou coincées, que les pièces ne sont pas cassées et que rien n'affecte le fonctionnement de l'outil. S'il est endommagé, faites-le réparer avant de l'utiliser. De nombreux accidents sont causés par des outils électriques mal entretenus.
f) Maintenir les outils de coupe affûtés et propres. Les outils de coupe correctement entretenus et dotés de tranchants bien affûtés risquent moins de se coincer et sont plus faciles à contrôler.
g) Utiliser l'outil électrique, les accessoires et les embouts, etc., conformément à ces instructions et de la manière prévue pour le type particulier d'outil électrique, en tenant compte des condi-

tions de travail et du travail à effectuer. L'utilisation de l'outil électrique pour des opérations différentes de celles prévues peut entraîner une situation dangereuse

13.11 UTILISATION ET ENTRETIEN DE L'OUTIL A PILES

a) Assurez-vous que l'interrupteur est en position d'arrêt avant d'insérer la batterie. L'insertion du bloc-batterie dans des outils électriques dont l'interrupteur est en position de marche est une source d'accidents.

b) Rechargez uniquement avec le chargeur spécifié par le fabricant. Un chargeur adapté à un type de batterie peut créer un risque d'incendie lorsqu'il est utilisé avec un autre type de batterie.

c) N'utilisez les outils électriques qu'avec des batteries spécialement conçues à cet effet. L'utilisation de tout autre bloc-batterie peut entraîner un risque de blessure et d'incendie.

d) Lorsque la batterie n'est pas utilisée, la tenir à l'écart d'autres objets métalliques tels que trombones, pièces de monnaie, clés, clous, vis ou autres petits objets métalliques susceptibles d'établir une connexion d'une borne à l'autre. La mise en court-circuit des bornes de la batterie peut provoquer des brûlures ou un incendie.

e) Dans des conditions abusives, du liquide peut être éjecté de la batterie ; éviter tout contact. En cas de contact accidentel, rincer à l'eau. Si le liquide entre en contact avec les yeux, consultez immédiatement un médecin. Le liquide éjecté de la batterie peut provoquer des irritations ou des brûlures.

13.12 SERVICE

a) Faites réparer votre outil électrique par un réparateur qualifié qui n'utilisera que des pièces de rechange identiques. Cela permettra de garantir la sécurité de l'outil électrique.

3. Consignes de sécurité pour les plaqueuses

a. Sécuriser la pièce (une pièce serrée avec des dispositifs de serrage ou dans un étau est maintenue plus solidement qu'à la main) Contenu de l'emballage
b. Ne jamais enfoncer la tête de la pince manuellement 4 (il y a risque de blessure lorsque la gâchette est activée involontairement en même temps)
c. N'utilisez jamais l'outil pour fixer des câbles électriques (le contact avec des câbles électriques peut entraîner un fire et un choc électrique).
d. Évitez les dommages pouvant être causés par des vis, des clous et d'autres éléments présents dans votre pièce ; retirez-les avant de commencer à travailler.
e. En cas de dysfonctionnement électrique ou mécanique, éteignez immédiatement l'outil.
f. Batavia ne peut garantir un fonctionnement irréprochable de l'outil qu'en cas d'utilisation d'accessoires d'origine
g. Cet outil ne doit pas être utilisé par des personnes âgées de moins de 16 ans.
h. Ne pas exposer l'outil à la pluie.

4. Utilisation

Chargement des agrafes/clous

i. incliner l'outil ou le poser à plat, afin que les agrafes ou les clous ne tombent pas pendant le chargement
j. appuyer sur le levier A tout en tirant le curseur B vers l'arrière
k. placer la bande de clous dans le magasin C (capacité maximale de 90 clous)

ATTENTION !

- s'assurer que la bande d'agrafes est chargée avec la couronne alignée avec la ligne supérieure du magasin C 6

- la bande de clous est chargée avec l'extrémité conique alignée sur la ligne inférieure du magasin C, de sorte que la tête des clous brads repose directement dans les rainures qui correspondent au symbole de la longueur des clous sur la tête de la pince D 7

- pousser le curseur B contre la tête de clouage D jusqu'à ce qu'il s'enclenche

5. Utilisation de l'outil

- Appuyer fermement la tête de la pince D contre la pièce jusqu'à ce qu'elle soit enfon-

cée de quelques millimètres, lorsque la LED s'allume.- Appuyer brièvement sur la gâchette F et la relâcher à nouveau

- La gâchette F est verrouillée tant que vous n'appuyez pas la tête de la plaqueuse D contre la pièce, ce qui empêche toute opération accidentelle.

- A 20 coups/min, il faut laisser la plaqueuse refroidir après 30 minutes, car elle n'est conçue que pour un usage de courte durée.

retirer toutes les agrafes/clous du magasin après chaque utilisation

Contrôle de l'impact Le bouton G permet de régler le niveau d'impact souhaité par paliers.

- L'indicateur G indique le niveau d'impact sélectionné « - » pour les matériaux fins et légers tels que les feuilles et les tissus « + » pour les matériaux épais et résistants tels que les bois durs et les murs Avant de commencer un travail, déterminez le niveau d'impact optimal en effectuant un essai sur un matériau de rechange.

6. Conseils de candidature

Fixation des panneaux

- Ne pas utiliser l'outil pour fixer des panneaux de plafond sur du bois profi led ou des rainures.

- Fixation de textiles !

- Éviter les tirs à blanc afin de réduire l'usure de la percussion.

7. Instructions sur les clous pour les punaises

- Grossièrement, la dureté du bois est divisée en 3 niveaux:

- Haute

- Moyenne

- Faible

- Des clous de différentes longueurs sont applicables pour différentes duretés de bois- L'outil a un recul lors du tir, il est donc conseillé de l'utiliser à deux mains, afin de mieux contrôler l'opération.

8. Déblocage des clous bloqués

Dans le cas improbable où des clous seraient bloqués, suivez les instructions suivantes pour les retirer

- débrancher le cordon d'alimentation de la source de courant avant de retirer les clous.

- Retirer le nez de l'arme

- Retirer les boulons de fixation de la plaque

- Retirer la plaque de retenue du mécanisme de sécurité

- Retirer la plaque de fixation du percuteur

Notez l'emplacement et l'ordre dans lequel les pièces sont retirées du tacker, cela facilitera sa reconstruction.

9. Installation de la batterie

- Alignez les fentes de guidage sur la batterie et sur la base de l'outil. Faites glisser la batterie fermement en place jusqu'à ce que vous entendiez le verrou s'enclencher, comme le montre l'image ci-dessus.

- Pour retirer la batterie de l'outil, appuyez sur le bouton de déverrouillage et faites glisser fermement la batterie jusqu'à ce qu'elle soit libérée.

10. Fiche technique

Tension nominale . . . . . 18 V DC

Vitesse de cuisson max. . . . . 20 pcs/min

Capacité maximale du magasin 100 pièces

Longueur max. de : Agrafe en U : 15-25 mm

. . . . . .Clou en T : 15-20-25-30-32 mm

11. Élimination et recyclage

N'éliminez pas les appareils électriques via les ordures ménagères.

L'appareil électrique se trouve dans un emballage afin d'éviter tout dommage pendant le transport. Cet emballage est une matière première et peut donc être réutilisé ultérieurement ou être réintroduit dans le circuit des matières premières. L'appareil électrique et ses accessoires sont composés de plusieurs matériaux, par exemple des métaux et des matières plastiques. Éliminez les composants défectueux via les systèmes d'élimination des déchets spéciaux. Renseignez-vous dans un magasin spécia-

lisé ou auprès de l'administration de votre commune!

11.1 Batteries

Lors de l'élimination des batteries, pensez à la protection de l'environnement. Pour une élimination écologique, adressez-vous aux autorités locales.

12. CE-Déclaration de conformité

Nous, **Batavia B.V., Weth. Wassebaliestraat 6d, NL-7951 SN Staphorst,** déclarons sous notre seule responsabilité que le produit **Cloueur et agrafeuse sans fil, № d'article : 7064920, modèle BT–CSN002,** satisfait les principales exigences de protection définies dans les directives européennes **compatibilité électromagnétique 2014/30/EU (CEM), 2006/42/CE (machines), RoHS: 2011/65/EU** ainsi que les modifications y apportées. Pour évaluer la conformité nous avons eu recours aux normes harmonisées ci-dessous:

EN60745-1:2009+A11:2010
EN60745-2-16:2010
AfPS GS 2019:01 PAK
EN IEC 55014-1:2021
EN IEC 55014-2:2021
MD: 2006/42/EC,
EMC: 2014/30/EC,
RoHS: 2011/65/EU

Staphorst, le 1 Juillet 2024

Jin Min, Responsable de qualité
Batavia B.V., Weth. Wassebaliestraat 6d,
7951 SN Staphorst, Pays-Bas

Le produit et le manuel utilisateur peuvent être modifiés. Les caractéristiques techniques peuvent être modifiées sans préavis.

Geachte klant

Gebruikershandleidingen verstrekken nuttige tips m.b.t. gebruik van uw nieuwe apparaat. Ze helpen u alle functies te gebruiken, misverstanden te voorkomen en beschadiging te vermijden. Neem de tijd deze handleiding zorgvuldig te lezen en bewaar het als naslagwerk.

Lees alstublieft de los bijgevoegde "Algemene veiligheidsvoorschriften voor elektrisch gereedschap" en alle aanvullende veiligheidsinstructies in deze gebruiksaanwijzing!

Deze handleiding bevat belangrijke informatie over het bedienen en hanteren van het apparaat. Bewaar deze gebruiksaanwijzing voor verdere verwijzing. Gelieve het samen met het toestel door te geven als deze aan derden wordt overhandigd.

Accu en oplader niet inbegrepen.

De Maxxpack accu's en opladers zijn online en in deelnemende winkels verkrijgbaar.

1. Uitleg van de symbolen

De volgende symbolen worden gebruikt in de gebruikershandleiding of op het product:

WAARSCHUWING – Lees de gebruiksaanwijzing om het risico op letsel te verminderen.

Gevaar voor lichamelijk letsel of materiële schade wanneer de instructies in deze handleiding niet worden opgevolgd.

Draag altijd gehoorbescherming. Blootstelling aan lawaai kan leiden tot gehoorbeschadiging.

Draag een stofmasker. Bij het bewerken van hout en andere materialen kunnen schadelijk stoffen vrijkomen. Er mogen geen asbesthoudende materialen worden verwerkt!

Draag een veiligheidsbril. Vonken die tijdens het werk ontstaan, of van de machine afkomstige splinters, spaanders en stof kunnen leiden tot oogbeschadiging.

CE staat voor: „Conformité Européenne". Dit betekent: „Voldoet aan EU-richtlijnen". Met de CE-markering bevestigt de fabrikant dat deze machine voldoet aan de geldende Europese richtlijnen.

De machine mag niet worden afgevoerd met het huishoudelijk afval.

2. Algemene veiligheidsinstructies

WAARSCHUWING! Lees alle instructies. Het niet opvolgen van alle onderstaande instructies kan leiden tot elektrische schokken, brand en/of ernstig letsel. De term "elektrisch apparaat" in alle onderstaande waarschuwingen verwijst naar uw elektrisch apparaat met netvoeding (met snoer) of uw elektrisch apparaat met accu (zonder snoer).

13.13WERKGEBIED.

a) Houd de werkplek schoon en goed verlicht. Rommelige en donkere plekken nodigen uit tot ongelukken.

b) Gebruik geen elektrisch gereedschap in een explosieve omgeving, zoals in de aanwezigheid van ontvlambare vloeistoffen, gassen of stof. Elektrisch gereedschap veroorzaakt vonken die stof of dampen kunnen doen ontbranden.

c) Houd kinderen en omstanders uit de buurt als u een elektrisch apparaat bedient. Door afleiding kunt u de controle verliezen.

13.14 ELEKTRISCHE VEILIGHEID

a) Stekkers van elektrisch gereedschap moeten bij het stopcontact passen. Breng nooit wijzigingen aan in de stekker. Gebruik geen adapterstekkers voor geaard elektrisch gereedschap. Ongewijzigde stekkers en bijpassende stopcontacten verminderen het risico op elektrische schokken

b) b) Vermijd lichamelijk contact met geaarde oppervlakken zoals buizen, radiatoren, fornuizen en koelkasten. Er is een verhoogd risico op elektrische schokken als uw lichaam geaard is.

c) Stel elektrisch gereedschap niet bloot aan regen of natte omstandigheden. Als er water in een elektrisch apparaat

komt, neemt het risico op elektrische schokken toe.
d) Misbruik het snoer niet. Gebruik het snoer nooit om het elektrische apparaat te dragen, eraan te trekken of los te koppelen. Houd het snoer uit de buurt van hitte, olie, scherpe randen of bewegende delen. Beschadigde of verstrikte snoeren verhogen het risico op elektrische schokken.

13.15 PERSOONLIJKE VEILIGHEID

a) Blijf alert, kijk uit wat u doet en gebruik uw gezonde verstand wanneer u een elektrisch apparaat bedient. Gebruik geen elektrisch gereedschap als u moe bent of onder invloed van drugs, alcohol of medicijnen. Een moment van onoplettendheid tijdens het bedienen van elektrisch gereedschap kan leiden tot ernstig persoonlijk letsel.
b) Gebruik veiligheidsuitrusting. Draag altijd oogbescherming. Veiligheidsuitrusting zoals een stofmasker, veiligheidsschoenen met antislipzool, een helm of gehoorbescherming die onder de juiste omstandigheden wordt gebruikt, vermindert persoonlijk letsel.
c) Verwijder een stelsleutel of moersleutel voordat u het elektrische apparaat aanzet. Een sleutel die aan een draaiend deel van het elektrische apparaat blijft zitten, kan persoonlijk letsel veroorzaken.
d) Reik niet te ver. Blijf altijd goed staan en houd uw evenwicht. Dit zorgt voor een betere controle over het elektrische gereedschap in onverwachte situaties.
e) Kleed u correct. Draag geen losse kleding of sieraden. Houd uw haar, kleding en handschoenen uit de buurt van bewegende delen. Loszittende kleding, sieraden of lang haar kunnen verstrikt raken in bewegende delen.
f) Als er voorzieningen zijn voor het aansluiten van stofafzuig- en opvangvoorzieningen, zorg er dan voor dat deze zijn aangesloten en correct worden gebruikt. Het gebruik van deze voorzieningen kan stofgerelateerde gevaren verminderen.

13.16 GEBRUIK EN VERZORGING VAN HET ELEKTRISCHE APPARAAT

a) Forceer het elektrische gereedschap niet. Gebruik het juiste elektrische apparaat voor uw toepassing. Het juiste elektrische apparaat zal het werk beter en veiliger uitvoeren met de snelheid waarvoor het is ontworpen.
b) Gebruik het elektrische apparaat niet als de schakelaar het apparaat niet in- en uitschakelt. Elk elektrisch apparaat dat niet met de schakelaar kan worden bediend, is gevaarlijk en moet worden gerepareerd.
c) Zorg dat de schakelaar in de uit-stand staat voordat u het elektrische apparaat afstelt, accessoires verwisselt of opbergt. Dergelijke preventieve veiligheidsmaatregelen verminderen het risico dat het elektrische apparaat per ongeluk wordt gestart.
d) Bewaar elektrisch gereedschap dat niet wordt gebruikt buiten het bereik van kinderen en sta niet toe dat het apparaat wordt bediend door personen die niet bekend zijn met het elektrische apparaat of deze instructies. Elektrisch gereedschap is gevaarlijk in de handen van ongetrainde gebruikers.
e) Onderhoud elektrisch gereedschap. Controleer op verkeerde uitlijning of vastzitten van bewegende delen, breuk van onderdelen en elke andere omstandigheid die de werking van het elektrische apparaat kan beïnvloeden. Als het beschadigd is, laat het dan repareren voor gebruik. Veel ongelukken worden veroorzaakt door slecht onderhouden elektrisch gereedschap.
f) Houd snijgereedschap scherp en schoon. Goed onderhouden snijgereedschap met scherpe snijkanten zal minder snel vastlopen en is gemakkelijker onder controle te houden.
g) Gebruik het elektrische apparaat, toebehoren en bits enz. in overeenstemming met deze instructies en op de manier die bedoeld is voor het specifieke type elektrisch apparaat, rekening houdend met de werkomstandigheden en het uit te voeren werk. Gebruik van het elektrische apparaat voor andere

dan de bedoelde werkzaamheden kan leiden tot een gevaarlijke situatie.

13.17 GEBRUIK EN VERZORGING VAN HET ACCUGEREEDSCHAP

a) EZorg ervoor dat de schakelaar in de uit-stand staat voordat u de accu plaatst. Het plaatsen van de accu in elektrisch gereedschap met de schakelaar aan nodigt uit tot ongelukken.

b) Laad de accu alleen op met de door de fabrikant gespecificeerde oplader. Een oplader die geschikt is voor het ene type accu kan brandgevaar opleveren bij gebruik van een andere accu.

c) Gebruik elektrisch gereedschap alleen met speciaal daarvoor bestemde accu's. Het gebruik van andere accu's kan brand veroorzaken. Gebruik van andere accu's kan leiden tot letsel en brand.

d) Als de accu niet in gebruik is, houd deze dan uit de buurt van andere metalen voorwerpen zoals paperclips, munten, sleutels, spijkers, schroeven of andere kleine metalen voorwerpen die een verbinding tussen de ene en de andere accupool tot stand kunnen brengen. Kortsluiting van de accupolen kan brandwonden of brand veroorzaken.

e) Onder extreme omstandigheden kan er vloeistof uit de accu komen. Als er per ongeluk contact is geweest, spoel dan met water. Zoek onmiddellijk medische hulp als de vloeistof in de ogen komt. Vloeistof die uit de accu komt, kan irritatie of brandwonden veroorzaken.

13.18 ONDERHOUD

a) Laat het elektrische apparaat onderhouden door een gekwalificeerde reparateur die alleen identieke vervangingsonderdelen gebruikt. Zo blijft de veiligheid van het elektrische apparaat gegarandeerd.

3. Veiligheidsinstructies voor tackers

a. Zet het werkstuk vast (een werkstuk dat met klemmen of in een bankschroef is vastgezet, wordt steviger vastgehouden dan met de hand)
b. Druk de kop van de tacker nooit met de hand in 4 (er bestaat verwondingsgevaar als tegelijkertijd de trekker onbedoeld wordt geactiveerd)
c. Gebruik het apparaat nooit voor het bevestigen van elektrische bedrading (contact met elektrische bedrading kan leiden tot elektrische schokken)
d. Vermijd schade die kan worden veroorzaakt door schroeven, spijkers en andere elementen in uw werkstuk; verwijder deze voordat u begint te werken
e. Schakel het gereedschap onmiddellijk uit in geval van een elektrische of mechanische storing.
f. Batavia kan een foutloze werking van het apparaat alleen garanderen wanneer originele accessoires worden gebruikt.
g. Dit apparaat mag niet worden gebruikt door personen jonger dan 16 jaar.
h. Stel het apparaat niet bloot aan regen.

4. Gebruik

Nietjes/spijkers laden

i. Kantel het gereedschap of leg het plat neer, zodat de nietjes of spijkers er tijdens het laden niet uitvallen
j. Druk op hendel A terwijl je schuifknop B naar achteren trekt
k. Plaats de spijkerstrip in magazijn C (maximale capaciteit 90 spijkers)

LET OP!

- Zorg ervoor dat het nietjesstrookje wordt geplaatst met de bovenkant uitgelijnd met de bovenste regel van het magazijn C 6

- De spijkerstrip wordt geladen met het taps toelopende uiteinde op één lijn met de onderste lijn van het magazijn C, zodat de kop van de bradspijker precies in de groeven rust die overeenkomen met het symbool van de spijkerlengte op tackerkop D 7

- Schuifknop B tegen tackerkop D duwen tot deze vastklikt

5. Het gereedschap bedienen

- Druk de tackerkop D stevig tegen het werkstuk totdat deze een paar millimeter naar binnen wordt gedrukt, wanneer de LED oplicht.

- druk trekker F kort in en laat hem weer los
- Trekker F is vergrendeld zolang je de tackerkop D niet tegen het werkstuk drukt, waardoor onbedoelde bediening wordt voorkomen.
- Bij 20 schoten/min moet de tacker na 30 minuten afkoelen, omdat hij alleen geschikt is voor kortstondig gebruik.

Verwijder alle nietjes/nagels uit het magazijn na elk gebruik

Slagregeling Met knop G kan het vereiste slagvastheidsniveau in stappen worden ingesteld

- Indicator G toont het geselecteerde slagvastheidsniveau "-" voor dunne en lichte materialen zoals folie en stof "+" voor dikke en taaie materialen zoals harde houtsoorten en muren Voordat u aan de slag gaat, moet u het optimale slagvastheidsniveau testen op reservemateriaal.

6. Advies voor sollicitaties

Bevestigingspanelen

Gebruik het gereedschap niet voor het bevestigen van plafondpanelen op geproficeerd hout of groeven

- Textiel bevestigen!
- Vermijd losse schoten om de slijtage van de inslag te beperken.

7. Nagelinstructies voor tackers

Grofweg wordt de hardheid van hout onderverdeeld in 3 niveaus:

- Hoog
- Gemiddeld
- Laag
- Spijkers van verschillende lengte zijn geschikt voor verschillende houthardheden
- Het gereedschap heeft een terugslag bij het afvuren, dus twee handen gebruiken is aan te raden voor een betere controle over de bediening.

8. Vastgelopen spijkers ontstoppen

In het onwaarschijnlijke geval dat spijkers vast komen te zitten, volg dan deze instructies om ze te verwijderen

- Haal de stekker uit het stopcontact voordat u het apparaat verwijdert.

- Verwijder de neuspunt
- Verwijder de bevestigingsbouten van de plaat
- Verwijder de borgplaat van het veiligheidsmechanisme
- Verwijder de borgplaat van de slagpin

Noteer de locatie en de volgorde waarin de onderdelen van de tacker zijn verwijderd, dit maakt het gemakkelijker om hem weer op te bouwen.

9. De accu installeren

- Breng de geleidesleuven op de accu en op de basis van het apparaat op één lijn. Schuif de accu stevig op zijn plaats totdat u de vergrendeling hoort vastklikken, zoals op de afbeelding hierboven.
- Om de accu uit het apparaat te verwijderen, drukt u op de ontgrendelknop en schuift u de accu stevig naar buiten totdat deze loslaat.

10. Technische gegevens

Nominale spanning . . . . . 18 V DC

Max. afvuursnelheid . . . . . .20 stuks/min

Max. magazijncapaciteit . . . . . .100 stuks

Max. lengte van: . . . . U-spijker: 15-25 mm

. . . . . T-spijker: 15-20-25-30-32 mm

11. Afvalverwerking en hergebruik

De machine mag niet worden afgevoerd met het huishoudelijk afval.

De machine bevindt zich in een verpakking om transportschade te vermijden. Deze verpakking is grondstof en is dus herbruikbaar of kan weer in de grondstoffenkringloop teruggevoerd worden. De machine en zijn accessoires bestaan uit verschillende materialen, zoals bijv. metaal en kunststoffen. Voer defecte onderdelen af als gevaarlijke stoffen. Vraag bij de vakhandel of op het gemeentehuis om meer informatie!

Het product en de gebruiksaanwijzing kunnen wijzigen. De technische gegevens kunnen zonder voorafgaande aankondiging worden gewijzigd.

11.1 Accu's

Denk bij het afvoeren van accu's aan de bescherming van het milieu. Neem voor milieuvriendelijke afvoer contact op met de lokale overheid.

12. EG-Conformiteitsverklaring

Hiermee verklaren wij, **Batavia B.V., Wethouder Wassebaliestraat 6d, NL-7951 SN Staphorst**, dat het apparaat **Accu combi-tacker, Model BT–CSN002, Artikel Nr. 7064920** op grond van zijn ontwerp en bouwwijze en in de door ons in omloop gebrachte uitvoering voldoet aan de desbetreffend van toepassing zijnde fundamentele veiligheids- en gezondheidsvereisten van de EG-richtlijnen: **2014/30/EU** (Elektromagnetische compatibiliteit), **2006/42/EG** (Machines), **2011/65/EU**. Voor de evaluatie van de conformiteit zijn de volgende geharmoniseerde normen toegepast:

EN60745-1:2009+A11:2010
EN60745-2-16:2010
AfPS GS 2019:01 PAK
EN IEC 55014-1:2021
EN IEC 55014-2:2021
MD: 2006/42/EC,
EMC: 2014/30/EC,
RoHS: 2011/65/EU

Staphorst, 1 juli 2024

Technische documentatie bewaard door:

Jin Min, Batavia B.V.,
Weth.Wassebaliestraat 6d, 7951 SN Staphorst, Nederland

Het product en de gebruiksaanwijzing kunnen wijzigen. De technische gegevens kunnen zonder voorafgaande aankondiging worden gewijzigd.

Gentile cliente,

Leggendo accuratamente tutti i capitoli del presente manuale nell'ordine presentato, potrà acquisire dimestichezza con il corretto uso del dispositivo. La invitiamo a conservare queste istruzioni di utilizzo per successive consultazioni.

Leggere le "Istruzioni di sicurezza generali per utensili elettrici" incluse e tutte le istruzioni di sicurezza aggiuntive nel presente manuale.

Il presente manuale contiene informazioni importanti sull'utilizzo e la gestione del dispositivo. La invitiamo a conservare queste istruzioni di utilizzo per successive consultazioni. In caso di trasferimento dell'unità a terzi, dovrà essere ceduto anche il manuale.

Batteria e caricabatterie non inclusi.

Le batterie e caricabatterie Maxpack sono disponibili online e nei negozi aderenti.

1. Spiegazione dei simboli

I seguenti simboli sono utilizzati nel manuale di istruzioni e sul prodotto:

Avviso! Per ridurre il rischio di lesioni, l'utente deve leggere le istruzioni del presente manuale.

Indica il rischio di lesioni personali, morte o danni all'apparecchio derivante dal mancato rispetto delle istruzioni contenute nel presente manuale.

Indossare sempre un dispositivo di protezione acustica. Gli effetti del rumore possono causare la perdita dell'udito.

Indossare una maschera antipolvere. Quando si lavora con legno e altri materiali, possono essere generate polveri nocive. Non è consentito lavorare con materiali contenenti amianto!

Indossare occhiali di sicurezza. Quando si lavora con utensili elettrici, possono essere generati scintille, schegge, trucioli e particelle di polvere che possono causare la perdita della vista.

CE è l'abbreviazione di Conformità Europea e ha il significato di "Ai sensi dei regolamenti dell'Unione Europea". Attraverso la marcatura CE, il produttore attesta che il presente utensile elettrico è conforme alle direttive europee vigenti.

Non smaltire gli utensili elettrici con i normali rifiuti domestici.

2. Istruzioni generali di sicurezza

ATTENZIONE! Leggere tutte le istruzioni. La mancata osservanza di tutte le istruzioni elencate di seguito può provocare scosse elettriche, incendi e/o gravi lesioni. Il termine "utensile elettrico" in tutte le avvertenze elencate di seguito si riferisce all'utensile elettrico a rete (con cavo) o a batteria (senza cavo).

2.1 AREA DI LAVORO.

a) Mantenere l'area di lavoro pulita e ben illuminata. Aree disordinate e buie favoriscono gli incidenti.

b) Non utilizzare utensili elettrici in atmosfere esplosive, ad esempio in presenza di liquidi, gas o polveri infiammabili. Gli utensili elettrici generano scintille che possono incendiare la polvere o i fumi.

c) Tenere lontani i bambini e gli astanti mentre si utilizza un elettroutensile. Le distrazioni possono far perdere il controllo.

2.2 SICUREZZA ELETTRICA

a) Le spine degli utensili elettrici devono corrispondere alla presa di corrente. Non modificare mai la spina in alcun modo. Non utilizzare spine adattatrici con utensili elettrici dotati di messa a terra. Spine non modificate e prese corrispondenti riducono il rischio di scosse elettriche.

b) Evitare il contatto del corpo con superfici collegate a terra, come tubi, radiatori, cucine e frigoriferi. Il rischio di scosse elettriche aumenta se il corpo è collegato a terra.

c) Non esporre gli utensili elettrici alla pioggia o all'umidità. L'acqua che penetra in un utensile elettrico aumenta il

rischio di scosse elettriche.
d) Non abusare del cavo. Non utilizzare mai il cavo per trasportare, tirare o scollegare l'utensile elettrico. Tenere il cavo lontano da calore, olio, bordi taglienti o parti in movimento. I cavi danneggiati o aggrovigliati aumentano il rischio di scosse elettriche.

2.3 SICUREZZA PERSONALE
a) Rimanere vigili, fare attenzione a ciò che si fa e usare il buon senso quando si utilizza un elettroutensile. Non utilizzare un utensile elettrico quando si è stanchi o sotto l'effetto di droghe, alcol o farmaci. Un momento di disattenzione durante l'uso di utensili elettrici può causare gravi lesioni personali.
b) Utilizzare i dispositivi di sicurezza. Indossare sempre una protezione per gli occhi. I dispositivi di sicurezza come la maschera antipolvere, le scarpe di sicurezza antiscivolo, l'elmetto o le protezioni per l'udito, utilizzati in condizioni adeguate, ridurranno le lesioni personali.
c) Prima di accendere l'elettroutensile, togliere la chiave di regolazione o la chiave inglese. Una chiave o una chiave lasciata attaccata a una parte rotante dell'elettroutensile può provocare lesioni personali.
d) Non sporgersi troppo. Mantenere sempre un equilibrio e una posizione corretta. Ciò consente di controllare meglio l'elettroutensile in situazioni impreviste.
e) Vestirsi in modo adeguato. Non indossare abiti larghi o gioielli. Tenere capelli, indumenti e guanti lontani dalle parti in movimento. Vestiti larghi, gioielli o capelli lunghi possono impigliarsi nelle parti in movimento.
f) Se sono previsti dispositivi per il collegamento di impianti di aspirazione e raccolta delle polveri, accertarsi che siano collegati e utilizzati correttamente. L'uso di questi dispositivi può ridurre i rischi legati alla polvere..

2.4 USO E CURA DELL'ELETTROUTENSILE
a) Non forzare l'elettroutensile. Utilizzate l'elettroutensile corretto per la vostra applicazione. L'elettroutensile corretto svolgerà il lavoro in modo migliore e più sicuro alla velocità per cui è stato progettato.
b) Non utilizzare l'elettroutensile se l'interruttore non lo accende e non lo spegne. Qualsiasi utensile elettrico che non può essere controllato con l'interruttore è pericoloso e deve essere riparato.
c) Assicurarsi che l'interruttore sia in posizione off prima di effettuare regolazioni, cambiare accessori o riporre gli utensili elettrici. Queste misure di sicurezza preventive riducono il rischio di avviare accidentalmente l'elettroutensile.
d) Conservare gli utensili elettrici inutilizzati fuori dalla portata dei bambini e non permettere a persone che non conoscono l'utensile o le presenti istruzioni di utilizzarlo. Gli utensili elettrici sono pericolosi nelle mani di utenti non addestrati.
e) Eseguire la manutenzione degli utensili elettrici. Controllare che le parti mobili non siano disallineate o vincolate, che non siano rotte e che non vi siano altre condizioni che possano compromettere il funzionamento dell'elettroutensile. Se danneggiato, far riparare l'elettroutensile prima dell'uso. Molti incidenti sono causati da una cattiva manutenzione degli utensili elettrici.
f) Mantenere gli utensili da taglio affilati e puliti. Gli utensili da taglio sottoposti a una corretta manutenzione e con i bordi taglienti affilati hanno meno probabilità di piegarsi e sono più facili da controllare.
g) Utilizzare l'elettroutensile, gli accessori, le punte ecc. in conformità alle presenti istruzioni e nel modo previsto per il particolare tipo di elettroutensile, tenendo conto delle condizioni di lavoro e del lavoro da eseguire. L'uso dell'elettroutensile per operazioni diverse da

2.5 USO E CURA DELL'UTENSILE A BATTERIA
a) Assicurarsi che l'interruttore sia in posizione off prima di inserire il pacco

batteria. L'inserimento del pacco batteria in utensili elettrici con l'interruttore acceso favorisce gli incidenti.
b) Ricaricare solo con il caricabatterie specificato dal produttore. Un caricabatterie adatto a un tipo di batteria può creare un rischio di incendio se utilizzato con un altro tipo di batteria.
c) Utilizzare gli elettroutensili solo con pacchi batteria specificamente designati. L'uso di altri pacchi batteria può comportare il rischio di lesioni e incendi.
d) Quando il pacco batteria non è in uso, tenerlo lontano da altri oggetti metallici come graffette, monete, chiavi, chiodi, viti o altri piccoli oggetti metallici che possono creare un collegamento da un terminale all'altro. Il cortocircuito dei terminali della batteria può causare ustioni o incendi.
e) In caso di condizioni difficili, dalla batteria può fuoriuscire del liquido; evitare il contatto. In caso di contatto accidentale, sciacquare con acqua. Se il liquido entra in contatto con gli occhi, rivolgersi immediatamente a un medico. Il liquido espulso dalla batteria può causare irritazioni o ustioni.

2.6 SERVIZIO
a) La manutenzione dell'elettroutensile deve essere effettuata da un tecnico qualificato che utilizzi esclusivamente parti di ricambio identiche. In questo modo si garantisce la sicurezza dell'elettroutensile.

3. Istruzioni di sicurezza per le imbastiture

a. Fissare il pezzo da lavorare (un pezzo bloccato con dispositivi di serraggio o in una morsa è tenuto più saldamente che a mano)
b. Non spingere mai manualmente la testa dell'imbastitore 4 (c'è il pericolo di lesioni quando si attiva involontariamente il grilletto).
c. Non utilizzare mai l'utensile per il fissaggio di cavi elettrici (il contatto con i cavi elettrici può provocare lesioni e scosse elettriche).
d. Evitare i danni che possono essere causati da viti, chiodi e altri elementi presenti nel pezzo in lavorazione; rimuoverli prima di iniziare a lavorare.
e. In caso di malfunzionamento elettrico o meccanico, spegnere immediatamente l'utensile.
f. Batavia può garantire un funzionamento impeccabile dell'utensile solo se si utilizzano accessori originali
g. Questo utensile non deve essere utilizzato da persone di età inferiore ai 16 anni.
h. Non esporre l'utensile alla pioggia.

4. Utilizzo

Caricamento di punti metallici/chiodi

a. Inclinare l'utensile o appoggiarlo in piano, in modo che i punti o i chiodi non cadano durante il caricamento.
b. Premere la leva A e tirare all'indietro il cursore B.
c. Inserire la striscia di chiodi nel caricatore C (capacità massima 90 chiodi)

ATTENZIONE!

- Assicurarsi che la striscia di chiodi sia caricata con la corona allineata alla linea superiore del caricatore C 6

- La striscia di chiodi viene caricata con l'estremità affusolata allineata alla linea inferiore del caricatore C, in modo che la testa del chiodo si inserisca nelle scanalature che corrispondono al simbolo della lunghezza del chiodo sulla testa della puntatrice D 7

- Spingere il cursore B contro la testa della puntina D finché non si blocca a scatto.

5. Utilizzo dello strumento

- Premere con decisione la testa di imbastitura D contro il pezzo da lavorare fino a spingerla in dentro di qualche millimetro, quando il LED si accende.

- Premere brevemente il grilletto F e rilasciarlo di nuovo.

- Il grilletto F è bloccato finché non si preme la testa di imbastitura D contro il pezzo, impedendo così operazioni accidentali.

- A 20 colpi/min, la pinza deve essere lasciata raffreddare dopo 30 minuti, in

quanto è progettata solo per impieghi di breve durata.

Rimuovere tutte le graffette/chiodi dalla rivista dopo ogni utilizzo.

- Regolazione della forza d'urto Con la manopola G è possibile regolare il livello di forza d'urto desiderato in modo graduale.
- L'indicatore G mostra il livello di impatto selezionato "-" per materiali sottili e leggeri come lamine e tessuti "+" per materiali spessi e tenaci come legni duri e pareti prima di iniziare un lavoro, finendo il livello di impatto ottimale con una prova su materiale di ricambio

6. Consigli per l'applicazione

Pannelli di fissaggio

- Non utilizzare l'utensile per il fissaggio di rivestimenti a soffitto su legno o scanalature in profilo.
- Fissaggio di tessuti!
- Evitare i colpi a vuoto per ridurre l'usura dell'impatto.

7. Istruzioni per le chiodatrici

- In linea di massima, la durezza del legno è suddivisa in 3 livelli:
- Alta
- Media
- Bassa - I chiodi di diversa lunghezza sono applicabili a seconda della durezza del legno.
- L'utensile ha un rinculo quando si spara, quindi si consiglia di utilizzare due mani per avere un migliore controllo dell'operazione.

8. Sbloccare i chiodi inceppati

Nell'improbabile caso in cui i chiodi si inceppino, seguire le seguenti istruzioni per rimuoverli

- Scollegare il cavo di alimentazione dalla fonte di alimentazione prima di rimuoverlo.

- Rimuovere la punta del naso
- Rimuovere i bulloni di fissaggio della piastra
- Rimuovere la piastra di fissaggio del meccanismo di sicurezza
- Rimuovere la piastra di fissaggio del percussore

Prendere nota della posizione e dell'ordine in cui le parti sono state rimosse dall'imbustatrice, per facilitare la ricostruzione.

9. Installazione della batteria

- Allineare le fessure di guida sulla batteria e sulla base dell'utensile. Far scorrere saldamente il pacco batteria in posizione finché non si sente il blocco scattare in posizione, come mostrato nella figura sopra.
- Per rimuovere il pacco batteria dall'utensile, premere il pulsante di rilascio e far scorrere con decisione il pacco batteria fino al rilascio.

10. Dati tecnici

Tensione nominale . . . . . 18 V CC
Velocità massima di cottura . 20 pezzi/min
Capacità massima del caricatore 100 pezzi
Lunghezza massima di:
. . . . . .Graffa a U: 15-25 mm
. . . . . .Graffa a T: 15-20-25-30-32 mm

11. Smaltimento

Non smaltire gli utensili elettrici con i normali rifiuti domestici.

L'utensile elettrico viene spedito in una confezione per ridurre i danni dovuti al trasporto.

Questo imballaggio è una materia prima e come tale può o essere riutilizzata o può essere reimmessa nel ciclo delle materie prime. L'utensile elettrico e i relativi accessori sono realizzati in vari materiali come metalli e plastiche. Portare i componenti difettosi a un punto di raccolta dei rifiuti. Chiedete informazioni su questi punti di raccolta al vostro negozio specializzato o Comune.

11.1 Batterie

Smaltire le batterie rispettando le norme di protezione ambientale. Contattare le autorità locali per sapere dove si trova il centro di smaltimento batterie più vicino. Non smaltire le batterie con i rifiuti domestici. Non smaltire le batterie bruciandole, altrimenti potrebbero esplodere.

12. Dichiarazione di conformità CE

Noi sottoscritti **Batavia B.V., Weth. Wassebaliestraat 6d, NL-7951 SN Staphorst**, dichiara sotto la sua piena responsabilità che la **Cucitrice combinata a batteria, numero articolo 7064920, modello BT-CSN002** soddisfa i requisiti essenziali definiti nella **Direttiva europea sulla Compatibilità Elettromagnetica 2014/30/UE (CEM), la Direttiva 2006/42/CE (Direttiva Macchine), la direttiva RoHS: 2011/65/EU** e loro modifiche. Per la valutazione di conformità, sono stati consultati i seguenti standard armonizzati europei:

EN60745-1:2009+A11:2010
EN60745-2-16:2010
AfPS GS 2019:01 PAK
EN IEC 55014-1:2021
EN IEC 55014-2:2021
MD: 2006/42/EC,
EMC: 2014/30/EC,
RoHS: 2011/65/EU

Staphorst, 1 Luglio 2024

Jin Min, Rappresentante QA
Batavia B.V., Weth. Wassebaliestraat 6d,
7951 SN Staphorst, Paesi Bassi

Il prodotto e il manuale dell'utente possono essere soggetti a modifiche. I dati tecnici possono essere modificati senza preavviso.

Estimado cliente:

Familiarícese con el uso adecuado del aparato leyendo todos los capítulos de este manual en el orden en el que se presentan. Conserve estas instrucciones para poder consultarlas con posterioridad.

¡Lea el documento «Instrucciones generales de seguridad en materia de herramientas eléctricas» adjunto y todas las instrucciones de seguridad adicionales en estas instrucciones de uso!

Esta manual contiene información importante acerca de cómo operar y manipular el aparato. Conserve estas instrucciones para poder consultarlas con posterioridad. Si le cede el aparato a un tercero, entréguele también este manual.

¡La batería y el cargador no se incluyen!

Las baterías y cargadores Maxxpack están disponibles en línea y en las tiendas participantes.

1. Explicación de los símbolos

Los símbolos siguientes aparecen en el manual de usuario o en el producto:

¡Advertencia! Lea el manual de instrucciones para reducir el riesgo de lesiones personales.

Indica el riesgo de lesiones personales, muerte o daño de la herramienta en caso de no observar las instrucciones recogidas en este manual.

Siempre utilice protectores auditivos. La exposición al ruido pude causar pérdida de la audición.

Utilice una mascarilla antipolvo. Al trabajar con madera y otros materiales, es posible que se genere polvo perjudicial. ¡No está permitido trabajar con materiales que contengan asbesto!

Utilizar gafas de seguridad. Al trabajar con herramientas eléctricas, se pueden generar chispas, astillas y partículas de polvo que pueden causar la pérdida de la visión.

El marcado CE (Conformidad Europea) es indicativo de que se cumple con las normativas de la UE. Con el marcado CE, el fabricante confirma que esta herramienta eléctrica cumple con las directivas europeas aplicables.

No deseche las herramientas eléctricas junto a los residuos domésticos.

2. Instrucciones generales de seguridad

ADVERTENCIA Lea todas las instrucciones. La inobservancia de las instrucciones siguientes puede provocar una descarga eléctrica, un incendio y/o lesiones graves. El término «herramienta eléctrica» en todas las advertencias que figuran a continuación se refiere a su herramienta eléctrica alimentada por la red eléctrica (con cable) o a su herramienta eléctrica alimentada por batería (inalámbrica).

2.1 ÁREA DE TRABAJO

a) Mantenga la zona de trabajo limpia y bien iluminada. Las zonas desordenadas y oscuras favorecen los accidentes.

b) No utilice herramientas eléctricas en atmósferas explosivas, como en presencia de líquidos, gases o polvo inflamables. Las herramientas eléctricas producen chispas que pueden inflamar el polvo o los humos.

c) Mantenga alejados a los niños y a otras personas mientras utiliza una herramienta eléctrica. Las distracciones pueden hacerle perder el control.

2.2 SEGURIDAD ELÉCTRICA

a) Los enchufes de las herramientas eléctricas deben coincidir con la toma de corriente. No modifique nunca el enchufe. No utilice enchufes adaptadores con herramientas eléctricas conectadas a tierra. Los enchufes no modificados y las tomas de corriente adecuadas reducen el riesgo de descarga eléctrica.

b) Evite el contacto del cuerpo con superficies conectadas a tierra, como tuberías, radiadores, cocinas y frigoríficos. Existe un mayor riesgo de descarga eléctrica si su cuerpo está conectado a tierra.

c) No exponga las herramientas eléctri-

cas a la lluvia o a condiciones húmedas. La entrada de agua en una herramienta eléctrica aumenta el riesgo de descarga eléctrica.
d) No abuse del cable. No utilice nunca el cable para transportar, tirar o desenchufar la herramienta eléctrica. Mantenga el cable alejado del calor, aceite, bordes afilados o piezas móviles. Los cables dañados o enredados aumentan el riesgo de descarga eléctrica.

2.3 SEGURIDAD PERSONAL
a) Manténgase alerta, esté atento a lo que hace y utilice el sentido común cuando maneje una herramienta eléctrica. No utilice una herramienta eléctrica cuando esté cansado o bajo los efectos de drogas, alcohol o medicamentos. Un momento de falta de atención mientras maneja una herramienta eléctrica puede provocar lesiones personales graves.
b) Utilice equipo de seguridad. Utilice siempre protección ocular. Los equipos de seguridad como mascarilla antipolvo, calzado de seguridad antideslizante, casco o protección auditiva utilizados en condiciones adecuadas reducirán las lesiones personales.
c) Retire cualquier llave de ajuste o llave inglesa antes de encender la herramienta eléctrica. Si se deja una llave inglesa o una llave fija en una pieza giratoria de la herramienta eléctrica, pueden producirse lesiones personales.
d) No se estire demasiado. Mantenga el equilibrio y la estabilidad en todo momento. Esto le permitirá controlar mejor la herramienta eléctrica en situaciones inesperadas.
e) Vístase adecuadamente. No lleve ropa suelta ni joyas. Mantenga el pelo, la ropa y los guantes alejados de las piezas móviles. La ropa suelta, las joyas o el pelo largo pueden quedar atrapados en las piezas móviles.
f) Si se proporcionan dispositivos para la conexión de instalaciones de extracción y recogida de polvo, asegúrese de que estén conectados y se utilicen correctamente. El uso de estos dispositivos puede reducir los riesgos relacionados con el polvo.

2.4 USO Y CUIDADO DE LA HERRAMIENTA ELÉCTRICA
a) No fuerce la herramienta eléctrica. Utilice la herramienta eléctrica adecuada para su aplicación. La herramienta eléctrica correcta realizará el trabajo mejor y de forma más segura al ritmo para el que fue diseñada.
b) No utilice la herramienta eléctrica si el interruptor no la enciende y apaga. Toda herramienta eléctrica que no pueda controlarse con el interruptor es peligrosa y debe repararse.
c) Asegúrese de que el interruptor está en la posición de apagado antes de realizar ajustes, cambiar accesorios o guardar la herramienta eléctrica. Estas medidas preventivas de seguridad reducen el riesgo de que la herramienta eléctrica se ponga en marcha accidentalmente.
d) Guarde las herramientas eléctricas inactivas fuera del alcance de los niños y no permita que las manejen personas que no estén familiarizadas con la herramienta eléctrica o con estas instrucciones. Las herramientas eléctricas son peligrosas en manos de usuarios inexpertos.
e) Realice el mantenimiento de las herramientas eléctricas. Compruebe si las piezas móviles están desalineadas o atascadas, si hay piezas rotas o cualquier otra condición que pueda afectar al funcionamiento de la herramienta eléctrica. Si está dañada, hágala reparar antes de utilizarla. Muchos accidentes son causados por herramientas eléctricas mal mantenidas.
f) Mantenga las herramientas de corte afiladas y limpias. Las herramientas de corte bien mantenidas y con bordes afilados tienen menos probabilidades de atascarse y son más fáciles de controlar.
g) Utilice la herramienta eléctrica, los accesorios y las brocas, etc., de acuerdo con estas instrucciones y de la forma prevista para el tipo concreto de

herramienta eléctrica, teniendo en cuenta las condiciones de trabajo y el trabajo a realizar. El uso de la herramienta eléctrica para operaciones distintas de las previstas podría provocar una situación peligrosa.

2.5 USO Y CUIDADO DE LA BATERÍA

a) Asegúrese de que el interruptor está en la posición de apagado antes de insertar la batería. La inserción del pack de baterías en herramientas eléctricas que tienen el interruptor encendido invita a sufrir accidentes.

b) Recargue sólo con el cargador especificado por el fabricante. Un cargador adecuado para un tipo de batería puede crear riesgo de incendio si se utiliza con otro tipo de batería.

c) Utilice las herramientas eléctricas únicamente con baterías específicamente diseñadas. El uso de cualquier otra batería puede crear un riesgo de lesiones e incendio.

d) Cuando la batería no esté en uso, manténgala alejada de otros objetos metálicos como clips, monedas, llaves, clavos, tornillos u otros objetos metálicos pequeños que puedan hacer una conexión de un terminal a otro. Un cortocircuito entre los terminales de la batería puede provocar quemaduras o un incendio.

e) En condiciones abusivas, puede salir líquido de la batería; evite el contacto. En caso de contacto accidental, enjuague con agua. Si el líquido entra en contacto con los ojos, solicite asistencia médica. El líquido expulsado de la batería puede causar irritación o quemaduras.

2.6 SERVICIO

a) Encargue el mantenimiento de su herramienta eléctrica a un técnico cualificado que utilice únicamente piezas de repuesto idénticas. Esto garantizará que se mantenga la seguridad de la herramienta eléctrica.

3. Instrucciones de seguridad para viradores

a. Asegure la pieza de trabajo (una pieza de trabajo sujeta con dispositivos de sujeción o en un tornillo de banco se sujeta de forma más segura que a mano)
b. Nunca empuje manualmente el cabezal de la tachuela 4 (existe peligro de lesiones cuando al mismo tiempo se acciona involuntariamente el gatillo)
c. No utilice nunca la herramienta para fijar cables eléctricos (el contacto con cables eléctricos puede provocar incendios y descargas eléctricas).
d. Evite los daños que puedan causar tornillos, clavos y otros elementos en su pieza de trabajo; retírelos antes de empezar a trabajar
e. En caso de avería eléctrica o mecánica, apague inmediatamente la herramienta.
f. Batavia sólo puede garantizar un funcionamiento impecable de la herramienta cuando se utilizan accesorios originales
g. Esta herramienta no debe ser utilizada por personas menores de 16 años
h. No exponga la herramienta a la lluvia.

4. Utiliza

Carga de grapas/clavos

a. Incline la herramienta o colóquela en posición horizontal para que las grapas o los clavos no se caigan durante la carga.
b. Presione la palanca A mientras tira de la corredera B hacia atrás
c. Coloque la tira de clavos en el cargador C (capacidad máxima 90 clavos)

ATENCIÓN!

- Asegúrese de que la tira de grapas se carga con la corona alineada con la línea superior del cargador C 6

- La tira de clavos se carga con el extremo cónico alineado con la línea inferior del cargador C, de modo que la cabeza del clavo se apoye justo en las ranuras que se corresponden con el símbolo de la longitud del clavo en el cabezal de la grapadora D 7

- Empuje la corredera B contra el cabezal D hasta que encaje.

5. Manejo de la herramienta

- Presione firmemente el cabezal de la tachuela D contra la pieza de trabajo hasta que se introduzca unos milímetros, cuando se encienda el LED.

- Presione brevemente el gatillo F y suéltelo de nuevo- El gatillo F está bloqueado mientras no presione el cabezal de la clavadora D contra la pieza de trabajo, evitando así una operación accidental.

- A 20 disparos/min, la remachadora debe dejarse enfriar después de 30 minutos, ya que sólo está diseñada para trabajos de corta duración.

Retire todas las grapas/clavos del cargador después de cada uso.

Control de impacto Con el botón G se puede ajustar por pasos el nivel de impacto deseado.

- El indicador G muestra el nivel de impacto seleccionado «-» para materiales finos y ligeros, como láminas y tejidos «+» para materiales gruesos y resistentes, como maderas duras y paredes Antes de empezar un trabajo, busque el nivel de impacto óptimo haciendo una prueba con material de repuesto.

6. Consejos para la solicitud

Paneles de fijación

- No utilice la herramienta para fijar paneles de techo en madera profiled o ranuras.

- ¡Fijación de textiles !

- Evite los golpes en blanco para reducir el desgaste del golpe de impacto

7. Instrucciones para clavar tachuelas

- A grandes rasgos, la dureza de la madera se divide en 3 niveles:

- Alta

- Media

- Baja

- Se pueden utilizar clavos de diferentes longitudes según la dureza de la madera.

- La herramienta tiene un retroceso al disparar, por lo que se sugiere la operación a dos manos, para tener un mejor control de la operación

8. Desatascar clavos atascados

En el improbable caso de que los clavos se atasquen, siga estas instrucciones para retirarlos

- Desenchufe el cable de alimentación de la fuente de alimentación antes de retirar

- Retire la punta de la nariz

- Retire los pernos de retención de la placa

- Retire la placa de retención del mecanismo de seguridad

- Retire la placa de retención del percutor

Anote la ubicación y el orden en que se retiran las piezas de la grapadora, esto facilitará su reconstrucción.

9. Instalación de la batería

- Alinee las ranuras guía de la batería y de la base de la herramienta. Deslice la batería con firmeza hasta que oiga que el cierre encaja en su sitio, como se muestra en la imagen anterior.

- Para extraer la batería de la herramienta, pulse el botón de liberación y deslice firmemente la batería hacia fuera hasta que se suelte.

10. Datos técnicos

Tensión nominal . . . . . 18 V CC

Velocidad máxima
de cocción . . . . . 20 piezas/min

Capacidad máxima del cargador 100 piezas

Longitud máxima de: Grapa en U: 15-25 mm

. . . . . Grapa en T 15-20-25-30-32 mm

11. Eliminación

No deseche las herramientas eléctricas junto a los residuos domésticos.

El embalaje en el que se envía esta herramienta reduce los daños debidos al transporte.

El material de embalaje en cuestión es una materia prima que se puede reutilizar o reciclar. La herramienta eléctrica y sus accesorios están fabricados con diferentes

materiales como metales y plástico. Lleve los componentes defectuosos a un punto de recogida de residuos especiales. Puede consultar con el vendedor o su ayuntamiento al respecto.

11.1 Baterías

Piense en el medioambiente al desechar las baterías. Póngase en contacto con las autoridades locales para saber dónde se encuentra el punto de recogida mas cercano para este tipo de residuos. No deseche las baterías junto a los residuos domésticos. No elimine las baterías quemándolas, ya que esto entraña un riesgo de explosión.

12. Declaración CE de conformidad

Nosotros, **Batavia B.V., con domicilio social en Weth. Wassebaliestraat 6d, NL-7951 SN Staphorst,** declaramos bajo nuestra propia responsabilidad que la **Grapadora combi de batería, modelo BT–CSN002, n.º de artículo 7064920,** cumple con los requisitos básicos recogidos en la **Directiva 2014/30/EU del Parlamento Europeo y del Consejo en materia de compatibilidad electromagnética (EMC), la Directiva 2006/42/CE relativa a las máquinas y la Directiva 2011/65/EU** sobre restricciones a la utilización de determinadas sustancias peligrosas en aparatos eléctricos y electrónicos (también conocida como **RoHS**) y sus enmiendas. Para la evaluación del cumplimiento normativo se consultaron las siguientes normas armonizadas:

EN60745-1:2009+A11:2010
EN60745-2-16:2010
AfPS GS 2019:01 PAK
EN IEC 55014-1:2021
EN IEC 55014-2:2021
MD: 2006/42/EC,
EMC: 2014/30/EC,
RoHS: 2011/65/EU

Staphorst, 1 de Julio de 2024

Jin Min, representante de Aseguramiento de la Calidad de Batavia B.V.,
Weth. Wassebaliestraat 6d,
7951 SN Staphorst, Países Bajos

Tanto el producto como el manual de usuario están sujetos a cambios. Los datos técnicos pueden cambiar sin previo aviso.

Estimado cliente,

Familiarize-se com a utilização adequada do dispositivo através da leitura e cumprimento de cada capítulo deste manual, pela ordem apresentada. Guarde estas instruções de utilização para consulta futura.

Leia as “Instruções gerais de segurança para ferramentas elétricas” e todas as instruções de segurança adicionais neste manual!

Este manual contém informações importantes sobre a utilização e manuseamento do dispositivo. Guarde estas instruções de utilização para consulta futura. Entregue-as juntamente com a unidade caso empreste o equipamento a terceiros.

Bateria e carregador não incluídos!

As baterias e carregadores Maxxpack estão disponíveis online e nas lojas participantes.

1. Explicação dos símbolos

O seguintes símbolos são utilizados no manual do utilizador ou no produto:

Aviso! Para reduzir o risco de lesões, o utilizador deve ler o manual de instruções.

Indica risco de lesões corporais, morte ou danos no equipamento no caso de não observância das instruções neste manual.

Utilizar sempre proteção auditiva. Os efeitos do ruído podem causar perda de audição.

Utilize uma máscara antipó. Ao trabalhar com madeira e outros materiais, é possível a geração de pós nocivos. Não é permitido trabalhar com materiais que contenham amianto!

Utilize óculos de proteção. Sempre que se trabalha com ferramentas elétricas, é possível a ocorrência de faíscas, lascas, farpas e partículas de pó, que podem causar perda de visão.

"CE" significa “Conformidade Europeia”, o que indica “em conformidade com a regulamentação da UE”. Com a marcação CE, o fabricante confirma que esta ferramenta elétrica cumpre com as diretivas europeias aplicáveis.

Não elimine as ferramentas elétricas juntamente com os resíduos domésticos.

2. Instrucciones generales de seguridad

ADVERTENCIA Lea todas las instrucciones. La inobservancia de las instrucciones siguientes puede provocar una descarga eléctrica, un incendio y/o lesiones graves. El término «herramienta eléctrica» en todas las advertencias que figuran a continuación se refiere a su herramienta eléctrica alimentada por la red eléctrica (con cable) o a su herramienta eléctrica alimentada por batería (sin cable).

2.1 ÁREA DE TRABAJO

a) Mantenga la zona de trabajo limpia y bien iluminada. Las zonas desordenadas y oscuras favorecen los accidentes.

b) No utilice herramientas eléctricas en atmósferas explosivas, como en presencia de líquidos, gases o polvo inflamables. Las herramientas eléctricas producen chispas que pueden inflamar el polvo o los humos.

c) Mantenga alejados a los niños y aotras personas mientras utiliza una herramienta eléctrica.
Las distracciones pueden hacerle perder el control

2.2 SEGURIDAD ELÉCTRICA

a) Los enchufes de las herramientas eléctricas deben coincidir con la toma de corriente. No modifique nunca el enchufe. No utilice enchufes adaptadores con herramientas eléctricas conectadas a tierra. Los enchufes no modificados y las tomas de corriente adecuadas reducen el riesgo de descarga eléctrica.

b) Evite el contacto del cuerpo con superficies conectadas a tierra, como tuberías, radiadores, cocinas y frigoríficos. Existe un mayor riesgo de descarga eléctrica si su cuerpo está conectado a tierra.

c) No exponga las herramientas eléctricas a la lluvia o a condiciones húme-

das. La entrada de agua en una herramienta eléctrica aumenta el riesgo de descarga eléctrica.
d) No abuse del cable. No utilice nunca el cable para transportar, tirar o desenchufar la herramienta eléctrica. Mantenga el cable alejado del calor, aceite, bordes afilados o piezas móviles. Los cables dañados o enredados aumentan el riesgo de descarga eléctrica.

2.3 SEGURIDAD PERSONAL

a) Manténgase alerta, esté atento a lo que hace y utilice el sentido común cuando maneje una herramienta eléctrica. No utilice una herramienta eléctrica cuando esté cansado o bajo los efectos de drogas, alcohol o medicamentos. Un momento de falta de atención mientras maneja una herramienta eléctrica puede provocar lesiones personales graves.
b) Utilice equipo de seguridad. Utilice siempre protección ocular. Los equipos de seguridad como mascarilla antipolvo, calzado de seguridad antideslizante, casco o protección auditiva utilizados en condiciones adecuadas reducirán las lesiones personales.
c) Retire cualquier llave de ajuste o llave inglesa antes de encender la herramienta eléctrica. Si se deja una llave inglesa o una llave fija en una pieza giratoria de la herramienta eléctrica, pueden producirse lesiones personales.
d) No se estire demasiado. Mantenga el equilibrio y la estabilidad en todo momento. Esto permite un mejor control de la herramienta eléctrica en situaciones inesperadas.
e) Vístase adecuadamente. No lleve ropa suelta ni joyas. Mantenga el pelo, la ropa y los guantes alejados de las piezas móviles. La ropa suelta, las joyas o el pelo largo pueden quedar atrapados en las piezas móviles.
f) Si se proporcionan dispositivos para la conexión de instalaciones de extracción y recogida de polvo, asegúrese de que estén conectados y se utilicen correctamente. El uso de estos dispositivos puede reducir los riesgos relacionados con el polvo.

2.4 USO Y CUIDADO DE LAS HERRAMIENTAS ELÉCTRICAS

a) No fuerce la herramienta eléctrica. Utilice la herramienta eléctrica adecuada para su aplicación. La herramienta eléctrica correcta realizará el trabajo mejor y de forma más segura a la velocidad para la que fue diseñada.
b) No utilice la herramienta eléctrica si el interruptor no permite encenderla y apagarla. Toda herramienta eléctrica que no pueda controlarse con el interruptor es peligrosa y debe repararse.
c) No utilice la herramienta eléctrica si el interruptor no permite encenderla y apagarla. Toda herramienta eléctrica que no pueda controlarse con el interruptor es peligrosa y debe repararse.
d) Guarde las herramientas eléctricas inactivas fuera del alcance de los niños y no permita que las utilicen personas que no estén familiarizadas con la herramienta eléctrica o con estas instrucciones. Las herramientas eléctricas son peligrosas en manos de usuarios no formados.
e) Realice el mantenimiento de las herramientas eléctricas. Compruebe si las piezas móviles están desalineadas o atascadas, si hay piezas rotas o cualquier otra condición que pueda afectar al funcionamiento de la herramienta eléctrica. Si está dañada, hágala reparar antes de utilizarla. Muchos accidentes son causados por herramientas eléctricas mal mantenidas.
f) Mantenga las herramientas de corte afiladas y limpias. Las herramientas de corte correctamente mantenidas con filos afilados tienen menos probabilidades de atascarse y son más fáciles de controlar.
g) Utilice la herramienta eléctrica, los accesorios y las brocas, etc., de acuerdo con estas instrucciones y de la forma prevista para el tipo concreto de herramienta eléctrica, teniendo en cuenta las condiciones de trabajo y el trabajo a realizar. El uso de la herra-

mienta eléctrica para operaciones diferentes a las previstas podría provocar una situación peligrosa.

2.5 USO Y CUIDADO DE LA BATERÍA

a) Asegúrese de que el interruptor está en la posición de apagado antes de insertar la batería. La inserción del paquete de baterías en herramientas eléctricas que tienen el interruptor encendido invita a accidentes.

b) Recargue sólo con el cargador especificado por el fabricante. Un cargador adecuado para un tipo de batería puede crear riesgo de incendio si se utiliza con otro tipo de batería.

c) Utilice las herramientas eléctricas únicamente con baterías específicamente diseñadas. El uso de cualquier otra batería puede crear un riesgo de lesiones e incendio.

d) Cuando la batería no esté en uso, manténgala alejada de otros objetos metálicos como clips, monedas, llaves, clavos, tornillos u otros objetos metálicos pequeños que puedan hacer una conexión de un terminal a otro. Un cortocircuito entre los terminales de la batería puede provocar quemaduras o un incendio.

e) En condiciones abusivas, puede salir líquido de la batería; evite el contacto. En caso de contacto accidental, enjuague con agua. Si el líquido entra en contacto con los ojos, solicite asistencia médica. El líquido expulsado de la batería puede causar irritación o quemaduras.

2.6 SERVICIO

a) Encargue el mantenimiento de su herramienta eléctrica a un técnico cualificado que utilice únicamente piezas de repuesto idénticas. Esto garantizará que se mantenga la seguridad de la herramienta eléctrica.

3. Instrucciones de seguridad para viradores

a. Asegure la pieza de trabajo (una pieza de trabajo sujeta con dispositivos de sujeción o en un tornillo de banco se sujeta de forma más segura que a mano)
b. Nunca empuje manualmente el cabezal de la tachuela 4 (existe peligro de lesiones cuando al mismo tiempo se acciona involuntariamente el gatillo)
c. No utilice nunca la herramienta para fijar cables eléctricos (el contacto con cables eléctricos puede provocar incendios y descargas eléctricas).
d. Evite los daños que puedan causar tornillos, clavos y otros elementos en su pieza de trabajo; retírelos antes de empezar a trabajar
e. En caso de avería eléctrica o mecánica, apague inmediatamente la herramienta.
f. Batavia sólo puede garantizar un funcionamiento impecable de la herramienta cuando se utilizan accesorios originales
g. Esta herramienta no debe ser utilizada por personas menores de 16 años
h. No exponga la herramienta a la lluvia.

4. Utilice

Carga de grapas/clavos

a. Incline la herramienta o colóquela en posición horizontal para que las grapas o los clavos no se caigan durante la carga.
b. Presione la palanca A mientras tira de la corredera B hacia atrás
c. Coloque la tira de clavos en el cargador C (capacidad máxima 90 clavos)

ATENCIÓN!

- Asegúrese de que la tira de grapas se carga con la corona alineada con la línea superior del cargador C 6

- La tira de clavos se carga con el extremo cónico alineado con la línea inferior del cargador C, de modo que la cabeza del clavo se apoye justo en las ranuras que se corresponden con el símbolo de la longitud del clavo en el cabezal de la grapadora D 7

- Empuje la corredera B contra el cabezal D hasta que encaje.

5. Manejo de la herramienta

- Presione firmemente el cabezal de la tachuela D contra la pieza de trabajo hasta

que se introduzca unos milímetros, cuando se encienda el LED.

- Presione brevemente el gatillo F y suéltelo de nuevo.

- El gatillo F queda bloqueado mientras no se presione el cabezal D contra la pieza de trabajo, evitando así un accionamiento accidental.

- A 20 disparos/min, la remachadora debe dejarse enfriar después de 30 minutos, ya que sólo está diseñada para trabajos de corta duración..

Retire todas las grapas/clavos del cargador después de cada uso.

- Control de impacto Con el botón G se puede ajustar por pasos el nivel de impacto deseado.

- El indicador G muestra el nivel de impacto seleccionado «-» para materiales finos y ligeros, como láminas y tejidos «+» para materiales gruesos y resistentes, como maderas duras y paredes Antes de empezar un trabajo, busque el nivel de impacto óptimo haciendo una prueba con material de repuesto.

6. Consejos para la solicitud

Fijación de paneles

- No utilice la herramienta para fijar paneles de techo sobre madera profi led o ranuras

- ¡Fijación de textiles !

- Evite los disparos en blanco para reducir el desgaste del golpe de impacto

7. Instrucciones para clavar tachuelas

- A grandes rasgos, la dureza de la madera se divide en 3 niveles:

- Alta

- Media

- Baja

- Se pueden utilizar clavos de diferentes longitudes según la dureza de la madera.

- La herramienta tiene un retroceso al disparar, por lo que se sugiere la operación a dos manos, para tener un mejor control de la operación

8. Desatascar clavos atascados

En el improbable caso de que los clavos se atasquen, siga estas instrucciones para retirarlos

- Desenchufe el cable de alimentación de la fuente de alimentación antes de retirar

- Retire la punta de la nariz

- Retire los pernos de sujeción de la placa

- Retire la placa de retención del mecanismo de seguridad

- Retire la placa de retención del percutor

Anote la ubicación y el orden en que se retiran las piezas de la grapadora, esto facilitará su reconstrucción.

9. Instalación del pack de baterías

- Alinee las ranuras guía de la batería y de la base de la herramienta. Deslice la batería con firmeza hasta que oiga que el cierre encaja en su sitio, como se muestra en la imagen anterior.

- Para extraer la batería de la herramienta, pulse el botón de liberación y deslice firmemente la batería hacia fuera hasta que se suelte.

10. Dados técnicos

Tensão nominal . . . . . 18 V DC

Velocidade máxima de queima . . . . . 20 peças/min

Capacidade máxima do carregador . . . . . 100 peças

Comprimento máximo de: . . . . . Agrafo em forma de U: 15-25 mm

Agrafo em forma de T: 15-20-25-30-32 mm

11. Eliminação

Não elimine as ferramentas elétricas juntamente com os resíduos domésticos.

Esta ferramenta elétrica é expedida numa embalagem para minimizar os danos de transporte.

Esta embalagem é uma matéria-prima e, como tal, pode ser reutilizada ou reintroduzida no respetivo ciclo. Esta ferramenta elétrica e os seus acessórios são feitos de vários materiais, tais como metais e plásticos. Leve as peças defeituosas para um ponto de recolha especial. Coloque as suas

questões a este respeito numa loja da especialidade ou autoridade local.

11.1 Bateria

Pense no ambiente sempre que eliminar baterias. Contacte as autoridades locais para saber a localização da área de eliminação de resíduos mais próxima. Não elimine as baterias juntamente com os resíduos domésticos. Não elimine a bateria queimando-a - risco de explosão.

12. Declaração de conformidade CE

Nós, **Batavia B.V., Weth. Wassebaliestraat 6d, NL-7951 SN Staphorst,** declaramos sob a nossa responsabilidade que o produto **Agrafador combi sem fios Item n.º 7064920, Modelo n.º BT–CSN002** está de acordo com os requisitos básicos definidos nas Diretivas Europeias **2014/30/UE (relativa à compatibilidade eletromagnética (CEM)), 2006/42/CE (relativa às máquinas), RoHS: 2011/65/UE (relativa à restrição do uso de determinadas substâncias perigosas em equipamentos elétricos e eletrónicos)** e respetivas alterações. Para a avaliação de conformidade, foram consultadas as seguintes normas harmonizadas:

EN60745-1:2009+A11:2010
EN60745-2-16:2010
AfPS GS 2019:01 PAK
EN IEC 55014-1:2021
EN IEC 55014-2:2021
MD: 2006/42/EC,
EMC: 2014/30/EC,
RoHS: 2011/65/EU

Staphorst, 1 de julho de 2024

Jin Min, QA Representative
Batavia B.V., Weth. Wassebaliestraat 6d,
7951 SN Staphorst, Países Baixos

O produto e o manual do utilizador podem ser sujeitos a alterações. Os dados técnicos podem ser alterados sem aviso prévio.

O produto e o manual do utilizador podem ser sujeitos a alterações. Os dados técnicos podem ser alterados sem aviso prévio.

Szanowny Kliencie!

Prosimy o zapoznanie się z prawidłowym użyciem urządzenia poprzez przeczytanie każdego z poniższych rozdziałów instrukcji, w podanej kolejności. Zachować instrukcję obsługi do wykorzystania w przyszłości.

Prosimy o przeczytanie załączonych „Ogólnych zaleceń dotyczących bezpieczeństwa dla narzędzi zasilanych elektrycznie" oraz dodatkowych zaleceń bezpieczeństwa zawartych w niniejszej instrukcji obsługi!

Niniejsza instrukcja zawiera najważniejsze informacje dotyczące bezpiecznej obsługi i korzystania z urządzenia. Zachować instrukcję obsługi do wykorzystania w przyszłości. Prosimy o dołączenie instrukcji do urządzenia w przypadku przekazywania urządzenia innej osobie.

Akumulator i ładowarka nie wchodzą w skład zestawu!

Akumulatory i ładowarki Maxxpack są dostępne online oraz w sklepach partnerskich.

1. Objaśnienie symboli

W instrukcji obsługi lub na produkcie stosowane są następujące symbole:

Ostrzeżenie! W celu zredukowania ryzyka obrażeń użytkownik musi przeczytać instrukcję obsługi.

Wskazuje na zagrożenie zranieniem ciała, utratą życia lub uszkodzeniem narzędzia w przypadku nieprzestrzegania zaleceń zawartych w niniejszej instrukcji.

Zawsze stosować ochronę słuchu. Narażenie na hałas może spowodować utratę słuchu.

Nosić maskę przeciwpyłową. Podczas pracy z drewnem lub innymi materiałami może powstawać szkodliwy pył. Prace związane z materiałami zawierającymi azbest nie są dozwolone!

Nosić okulary ochronne. Podczas pracy z elektronarzędziami może dochodzić do powstawania iskier, odprysków, wiórów oraz cząstek pyłu, które mogą spowodować utratę wzroku.

CE jest skrótem od „Conformité Européenne", co oznacza „Zgodne z przepisami UE". Za pomocą znaku CE producent potwierdza, że niniejsze elektronarzędzie spełnia wymagania obowiązujących dyrektyw UE.

Nie należy utylizować elektronarzędzi z odpadami domowymi.

2. Ogólne instrukcje bezpieczeństwa

OSTRZEŻENIE! Należy przeczytać wszystkie instrukcje. Niezastosowanie się do poniższych zaleceń może spowodować porażenie prądem elektrycznym, pożar i/lub poważne obrażenia ciała. Termin „elektronarzędzie" we wszystkich wymienionych poniżej ostrzeżeniach odnosi się do elektronarzędzia zasilanego sieciowo (przewodowego) lub akumulatorowo (bezprzewodowego).

2.1 OBSZAR ROBOCZY.

a) Miejsce pracy powinno być czyste i dobrze oświetlone. Zagracone i ciemne miejsca sprzyjają wypadkom.

b) Nie używaj elektronarzędzi w atmosferze wybuchowej, np. w obecności łatwopalnych cieczy, gazów lub pyłów. Elektronarzędzia wytwarzają iskry, które mogą spowodować zapłon pyłu lub oparów.

c) Podczas pracy z elektronarzędziem dzieci i osoby postronne powinny znajdować się z dala od urządzenia. Rozproszenie uwagi może spowodować utratę kontroli.

2.2 BEZPIECZEŃSTWO ELEKTRYCZNE

a) Wtyczka elektronarzędzia musi pasować do gniazdka. Nie wolno w żaden sposób modyfikować wtyczki. Nie używaj żadnych przejściówek z uziemionymi elektronarzędziami. Niezmodyfikowane wtyczki i dopasowane gniazda zmniejszają ryzyko porażenia prądem.

b) Unikaj kontaktu ciała z uziemionymi powierzchniami, takimi jak rury, grzejniki, piece i lodówki. Kontakt ciała z uziemieniem zwiększa ryzyko poraże-

nia prądem elektrycznym.
c) Nie wystawiaj elektronarzędzi na działanie deszczu lub wilgoci. Przedostanie się wody do elektronarzędzia zwiększa ryzyko porażenia prądem.
d) Nie nadużywaj przewodu. Nigdy nie używaj przewodu do przenoszenia, ciągnięcia lub odłączania elektronarzędzia. Trzymaj przewód z dala od źródeł ciepła, oleju, ostrych krawędzi lub ruchomych części. Uszkodzony lub splątany przewód zwiększa ryzyko porażenia prądem elektrycznym.

2.3 BEZPIECZEŃSTWO OSOBISTE
a) Podczas obsługi elektronarzędzia należy zachować czujność, uważać na to, co się robi i kierować się zdrowym rozsądkiem. Nie używaj elektronarzędzi, gdy jesteś zmęczony lub pod wpływem narkotyków, alkoholu lub leków. Chwila nieuwagi podczas obsługi elektronarzędzia może skutkować poważnymi obrażeniami ciała.
b) Używaj sprzętu ochronnego. Zawsze noś okulary ochronne. Sprzęt ochronny, taki jak maska przeciwpyłowa, antypoślizgowe obuwie ochronne, kask ochronny lub ochrona słuchu, używany w odpowiednich warunkach, zmniejszy liczbę obrażeń ciała.
c) Przed włączeniem elektronarzędzia należy wyjąć klucz nastawczy lub klucz płaski. Klucz lub klucz pozostawiony na obracającej się części elektronarzędzia może spowodować obrażenia ciała.
d) Nie sięgać zbyt wysoko. Przez cały czas należy utrzymywać prawidłową postawę i równowagę. Umożliwia to lepszą kontrolę nad elektronarzędziem w nieoczekiwanych sytuacjach.
e) Ubieraj się odpowiednio. Nie noś luźnej odzieży ani biżuterii. Włosy, odzież i rękawice należy trzymać z dala od ruchomych części. Luźne ubrania, biżuteria lub długie włosy mogą zostać wciągnięte przez ruchome części.
f) Jeśli na wyposażeniu znajdują się urządzenia do odsysania i zbierania pyłu, należy upewnić się, że są one podłączone i prawidłowo używane. Korzystanie z tych urządzeń może zmniejszyć zagrożenia związane z pyłem.

2.4 UŻYTKOWANIE I KONSERWACJA ELEKTRONARZĘDZIA
a) Nie używaj elektronarzędzia na siłę. Należy używać elektronarzędzia odpowiedniego do danego zastosowania. Właściwe elektronarzędzie wykona pracę lepiej i bezpieczniej w tempie, do którego zostało zaprojektowane.
b) Nie używaj elektronarzędzia, jeśli przełącznik nie włącza i nie wyłącza go. Każde elektronarzędzie, którego nie można kontrolować za pomocą wyłącznika, jest niebezpieczne i musi zostać naprawione.
c) Przed przystąpieniem do regulacji, wymiany akcesoriów lub przechowywania elektronarzędzia należy upewnić się, że wyłącznik znajduje się w pozycji wyłączonej. Takie prewencyjne środki bezpieczeństwa zmniejszają ryzyko przypadkowego uruchomienia elektronarzędzia.
d) Nieużywane elektronarzędzia należy przechowywać w miejscu niedostępnym dla dzieci i nie zezwalać na ich obsługę osobom, które nie zapoznały się z elektronarzędziem lub niniejszymi instrukcjami. Elektronarzędzia są niebezpieczne w rękach nieprzeszkolonych użytkowników.
e) Konserwacja elektronarzędzi. Należy sprawdzać, czy ruchome części nie są przesunięte lub zablokowane, czy nie uległy uszkodzeniu oraz czy nie występują inne warunki, które mogą wpływać na działanie elektronarzędzia. Jeśli elektronarzędzie jest uszkodzone, należy je naprawić przed użyciem. Wiele wypadków spowodowanych jest niewłaściwą konserwacją elektronarzędzi.
f) Narzędzia tnące powinny być ostre i czyste. Prawidłowo konserwowane narzędzia tnące z ostrymi krawędziami tnącymi są mniej podatne na zakleszczenie i łatwiejsze do kontrolowania.
g) Elektronarzędzia, osprzętu, końcówek itp. należy używać zgodnie z niniejszą instrukcją i w sposób przewidziany

dla danego typu elektronarzędzia, uwzględniając warunki pracy i rodzaj wykonywanej pracy. Używanie elektronarzędzia w sposób niezgodny z przeznaczeniem może prowadzić do niebezpiecznych sytuacji.

2.5 UŻYTKOWANIE I KONSERWACJA NARZĘDZIA AKUMULATOROWEGO

a) Przed włożeniem akumulatora należy upewnić się, że przełącznik znajduje się w pozycji wyłączonej. Wkładanie akumulatora do elektronarzędzi z włączonym wyłącznikiem może prowadzić do wypadków.

b) Akumulator należy ładować wyłącznie za pomocą ładowarki określonej przez producenta. Ładowarka odpowiednia dla jednego typu akumulatora może stwarzać ryzyko pożaru, gdy jest używana z innym akumulatorem.

c) Elektronarzędzi należy używać wyłącznie z akumulatorami przeznaczonymi do tego celu. Używanie innych akumulatorów może stwarzać ryzyko obrażeń i pożaru.

d) Gdy akumulator nie jest używany, należy trzymać go z dala od innych metalowych przedmiotów, takich jak spinacze do papieru, monety, klucze, gwoździe, śruby lub inne małe metalowe przedmioty, które mogą spowodować zwarcie między zaciskami. Zwarcie biegunów akumulatora może spowodować oparzenia lub pożar.

e) W niewłaściwych warunkach z akumulatora może wytrysnąć ciecz; należy unikać kontaktu. Jeśli dojdzie do przypadkowego kontaktu, spłukać wodą. W przypadku kontaktu cieczy z oczami należy dodatkowo zwrócić się o pomoc medyczną. Ciecz wypływająca z akumulatora może powodować podrażnienia lub oparzenia.

2.6 SERWIS

a) Serwisowanie elektronarzędzia należy zlecać wykwalifikowanemu serwisantowi przy użyciu wyłącznie identycznych części zamiennych. Zapewni to zachowanie bezpieczeństwa elektronarzędzia.

3. Instrukcje bezpieczeństwa dotyczące zszywaczy

a. Zabezpieczyć obrabiany przedmiot (obrabiany przedmiot zamocowany za pomocą urządzeń zaciskowych lub w imadle jest trzymany pewniej niż ręcznie).
b. Nigdy nie wciskaj ręcznie głowicy zaciskającej (istnieje niebezpieczeństwo obrażeń, gdy w tym samym czasie spust zostanie przypadkowo aktywowany).
c. Nigdy nie używaj narzędzia do mocowania przewodów elektrycznych (kontakt z przewodami elektrycznymi może prowadzić do obrażeń i porażenia prądem).
d. Unikaj uszkodzeń, które mogą być spowodowane przez śruby, gwoździe i inne elementy w obrabianym przedmiocie; usuń je przed rozpoczęciem pracy.
e. W przypadku awarii elektrycznej lub mechanicznej należy natychmiast wyłączyć narzędzie.
f. Batavia może zagwarantować bezbłędne działanie narzędzia tylko wtedy, gdy używane są oryginalne akcesoria.
g. Narzędzie nie powinno być używane przez osoby poniżej 16 roku życia.
h. Nie wystawiać narzędzia na działanie deszczu.

4. Użycie

Ładowanie zszywek/gwoździ

a. Przechylić narzędzie lub położyć je płasko, aby zszywki lub gwoździe nie wypadły podczas ładowania.
b. Nacisnąć dźwignię A i pociągnąć suwak B do tyłu.
c. Umieść pasek gwoździ w magazynku C (maksymalna pojemność 90 gwoździ)

UWAGA!

- Upewnić się, że pasek zszywek jest załadowany tak, że jego korona znajduje się w jednej linii z górną linią magazynka C 6.

- Taśma z gwoździami jest załadowana w taki sposób, że jej zwężony koniec jest wyrównany z dolną linią magazynka C, dzięki czemu główka gwoździa spoczywa bezpośrednio w rowkach odpowiadających

symbolowi długości gwoździa na głowicy zszywacza D. 7

- Docisnąć suwak B do głowicy D, aż do zatrzaśnięcia.

5. Obsługa narzędzia

- Mocno docisnąć głowicę D do elementu obrabianego, aż zostanie wciśnięta na kilka milimetrów, gdy zaświeci się dioda LED.
- Krótko naciśnij spust F, a następnie zwolnij go ponownie.
- Spust F jest zablokowany tak długo, jak długo nie zostanie dociśnięta głowica D do przedmiotu obrabianego, co zapobiega przypadkowemu uruchomieniu.
- Przy 20 strzałach / min, zszywacz powinien ostygnąć po 30 minutach, ponieważ jest przeznaczony tylko do krótkotrwałej pracy.

Usuń wszystkie zszywki/gwoździe z magazynu po każdym użyciu.

- Pokrętło G umożliwia stopniową regulację wymaganego poziomu udaru
- Wskaźnik G pokazuje wybrany poziom udaru „-” dla cienkich i lekkich materiałów, takich jak folie i tkaniny „+” dla grubych i twardych materiałów, takich jak twarde drewno i ściany Przed rozpoczęciem pracy znajdź optymalny poziom udaru, testując go na zapasowym materiale.

6. Porady dotyczące aplikacji

Panele mocujące

- Nie używać narzędzia do mocowania paneli sufitowych na drewnie lub rowkach.
- Mocowanie tekstyliów!
- Unikać pustych strzałów w celu zmniejszenia zużycia udaru.

7. Instrukcje dotyczące gwoździ dla tackerów

- Twardość drewna jest podzielona na 3 poziomy:
- Wysoki
- Średni
- Niski
- Gwoździe o różnej długości mają zastosowanie do różnych twardości drewna - Narzędzie ma odrzut podczas wystrzału, dlatego zaleca się obsługę dwoma rękami, aby mieć lepszą kontrolę nad operacją

8. Odblokowywanie zakleszczonych gwoździ

W mało prawdopodobnym przypadku zakleszczenia gwoździ należy postępować zgodnie z poniższymi instrukcjami, aby je usunąć

- Przed odłączeniem przewodu zasilającego od źródła zasilania

- Zdemontować końcówkę nosa
- Wykręć śruby mocujące płytę
- Zdejmij płytkę zabezpieczającą mechanizm bezpieczeństwa
- Zdejmij płytkę zabezpieczającą iglicę

Zanotuj lokalizację, a także kolejność, w jakiej części są usuwane z chwytaka, co ułatwi jego odbudowę.

9. Instalacja zestawu baterii

- Ustawić w jednej linii szczeliny prowadzące na akumulatorze i na podstawie narzędzia. Mocno wsuń akumulator na miejsce, aż usłyszysz zatrzaśnięcie blokady, jak pokazano na powyższym rysunku.
- Aby wyjąć akumulator z narzędzia, naciśnij przycisk zwalniający i mocno wysuń akumulator, aż zostanie zwolniony.

10. Dane techniczne

Napięcie nominalne . . . . . 18 V DC
Maksymalna prędkość wypalania . . . . . 20 sztuk/min
Maksymalna pojemność ładowarki . . . . . 100 sztuk
Maksymalna długość . . . . . .
Zszywka w kształcie litery U: . . 15-25 mm
Zszywka w kształcie litery T: . . . 15-20-25-
. . . . . 30-32 mm

11. Utylizacja

Nie należy utylizować elektronarzędzi z odpadami domowymi.

Narzędzie z napędem elektrycznym jest dostarczane w opakowaniu celem zredukowania uszkodzeń w czasie transportu.

Opakowanie jest surowcem i jako takie może zostać ponownie użyte lub ponownie przetworzone. Narzędzie z napędem elektrycznym i jego akcesoria wykonane są z różnych materiałów, takich jak metale i tworzywa sztuczne. Uszkodzone elementy należy przekazać do specjalnych punktów gromadzenia odpadów. Informacje o nich można uzyskać w sklepie lub u władz lokalnych.

11.1 Akumulatory

Podczas utylizacji akumulatorów brać pod uwagę środowisko naturalne. Aby uzyskać informacje na temat najbliższego punktu zbiórki odpadów, należy skontaktować się z jednostką władz samorządowych. Nie należy utylizować akumulatorów z odpadami domowymi. Nie należy utylizować akumulatorów przez spalenie, może to prowadzić do wybuchu.

12. Deklaracja zgodności z wymogami UE

Firma **Batavia B.V., Weth. Wassebaliestraat 6d, NL-7951 SN Staphorst,** oświadcza na własną odpowiedzialność, że produkt **bAkumulatorowy zszywacz combi, pozycja nr 7064920, nr modelu: BT–CSN002** jest zgodny z podstawowymi wymaganiami, które zostały określone w Dyrektywach Parlamentu Europejskiego i Rady **dotyczących kompatybilności elektromagnetycznej 2014/30/UE (EMC), 2006/42/WE (maszynowej), RoHS: 2011/65/UE** oraz poprawkach do nich. W celu oceny zgodności zastosowane zostały następujące normy zharmonizowane:

EN60745-1:2009+A11:2010
EN60745-2-16:2010
AfPS GS 2019:01 PAK
EN IEC 55014-1:2021
EN IEC 55014-2:2021
MD: 2006/42/EC,
EMC: 2014/30/EC,
RoHS: 2011/65/EU

Staphorst, 1 lipca 2024 r.

Jin Min, Przedstawiciel ds. QA

Batavia B.V., Weth. Wassebaliestraat 6d, 7951 SN Staphorst, Holandia

Produkt i instrukcja obsługi mogą ulec zmianie. Dane techniczne mogą zostać zmienione bez wcześniejszego powiadomienia.

ONE BATTERY
FOR ALL TOOLS

MAXXPACK 18 V

18 V Cordless collection

BATAVIA

2 YEAR WARRANTY

This product has got a 2 year warranty

Dear Client, if for any reason this product is not working, please ensure you contact our Client Service Centre. Ensure you have your original receipt of purchase. This warranty covers all defects in workmanship or materials in this Batavia product for a two year period from the date of purchase. The warranty does not cover any malfunction, or defect resulting from misuse, neglect, alteration, or repair.

Dieses Produkt hat 2 Jahre Garantie

Sehr geehrter Kunde, unsere Produkte unterliegen einer strengen Qualitätskontrolle. Sollte dieses Gerät nicht einwandfrei sein, so wenden Sie sich bitte immer zuerst an unseren Kunden-Service. Bitte bewahren Sie unbedingt den Kaufbeleg auf. Die Garantieleistung gilt nur für Material-oder Fabrikationsfehler. Ausgeschlossen sind Mängel die durch häufigen Gebrauch, missbräuchlicher und unsachgemäßer Behandlung oder Gewalteinwirkung verursacht worden sind.

Ce produit a 2 ans de garantie

Cher client, Si pour une raison quelconque, ce produit ne fonctionne pas, veuillez contacter notre Centre de service après-vente. Conservez le bon d'achat original. Cette garantie couvre tous les défauts de matériau et de main d'œuvre constatés sur ce produit Batavia pendant une période de deux ans à compter de la date d'achat. Les défauts de fonctionnement et autres résultant d'abus ou de mauvais emploi, de négligence, de modifications ou réparations non autorisées sont exclus de la garantie.

Dit product heeft 2 jaar garantie

Geachte klant, onze producten ondergaan een streng kwaliteitscontrole proces. Wanneer dit product niet correct functioneert, wend u zich alstublieft altijd eerst tot onze klantenservice. Bewaar altijd uw aankoopbewijs. De garantieservice is alleen van toepassing op materiaal- of productiefouten. Uitgesloten zijn gebreken veroorzaakt door intensief gebruik, misbruik en incorrecte behandeling of extern geweld.

Deutschland – Kundenservice – Montag bis Freitag von 9 bis 17 Uhr

01805 937 832*

Other European countries – Customer Services /
Autres pays d'Europe – Service clientèle /
Overige landen Europa – Klantenservice

Monday till Friday from 8 am until 4 pm **/** Lundi jusqu'à Vendredi de 9 – 17 heure **/** Maandag t/m vrijdag van 9 tot 17 uur

00800 664 774 00

2 YEARS WARRANTY

*Nur €0,14 /Minute aus dem dt. Festnetz, max. €0,42/Minute aus den Mobilfunknetzen

Model: BT–CSN002
Item-No.: 7064920
www.bataviapower.com
info@batavia.eu

BATAVIA B.V. | Weth. Wassebaliestraat 6d | 7951SN Staphorst | Netherlands

BATAVIA

2 YEAR WARRANTY

Questo prodotto è garantito per 2 anni

Gentile Cliente, se per una qualche ragione il prodotto non funziona, La invitiamo a mettersi in contatto con il nostro Centro Assistenza Clienti. Si accerti di avere la ricevuta originale dell'acquisto. La garanzia copre tutti i difetti di fabbricazione o di materiale in questo prodotto Batavia per un periodo di 2 anni dalla data di acquisto. La garanzia non copre malfunzionamenti o difetti derivanti da uso inappropriato, improprio, da modifiche o riparazioni.

Este producto tiene dos años de garantía

Estimado cliente: si por cualquier razón este producto no funciona, póngase en contacto con nuestro Centro de Atención al Cliente. Asegúrese de tener a mano la factura de compra original. Esta garantía cubre todos los defectos de mano de obra o materiales de este producto de Batavia por un período de dos años a partir de la fecha de compra. La garantía no cubre ningún mal funcionamiento o defectos resultantes del mal uso, negligencia, alteración o reparación.

Este produto tem uma garantia de 2 anos

Estimado Cliente, se, por qualquer motivo, este produto não estiver a funcionar devidamente, contacte o nosso Centro de Apoio ao Cliente. Certifique-se de que possui a prova de compra original. Esta garantia cobre todos os defeitos de fabrico ou materiais do produto Batavia durante um período de dois anos, a contar da data de compra. A garantia não cobre quaisquer avarias ou defeitos resultantes de um uso indevido, negligência, modificações ou reparações.

Produkt posiada 2-letnią gwarancję.

Szanowny Kliencie! Jeśli z jakiegokolwiek powodu niniejszy produkt nie działa, prosimy skontaktować się z naszym Centrum obsługi serwisowej. Upewnij się, że posiadasz oryginalny dowód zakupu. Niniejsza gwarancja obejmuje wszystkie wady produkcyjne i materiałowe w produktach Batavia przez okres dwóch lat od daty zakupu. Gwarancja nie obejmuje żadnych usterek lub uszkodzeń wynikających z nieprawidłowego użycia, zaniedbania, modyfikacji lub naprawy.

Deutschland – Kundenservice – Montag bis Freitag von 9 bis 17 Uhr

01805 937 832*

Other European countries – Customer Services /
Autres pays d'Europe – Service clientèle /
Overige landen Europa – Klantenservice

Monday till Friday from 8 am until 4 pm **/** Lundi jusqu'à Vendredi de 9 – 17 heure **/** Maandag t/m vrijdag van 9 tot 17 uur

00800 664 774 00

2 YEARS WARRANTY

*Nur €0,14 /Minute aus dem dt. Festnetz, max. €0,42/Minute aus den Mobilfunknetzen

Model: BT–CSN002
Item-No.: 7064920
www.bataviapower.com
info@batavia.eu

7064920/0

BATAVIA B.V. | Weth. Wassebaliestraat 6d | 7951SN Staphorst | Netherlands