

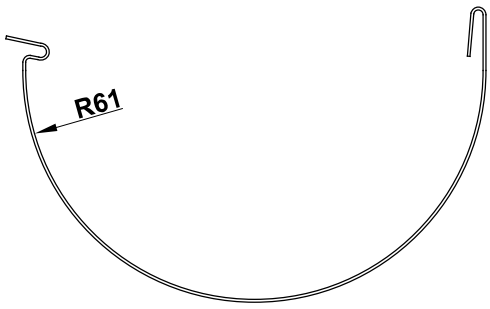

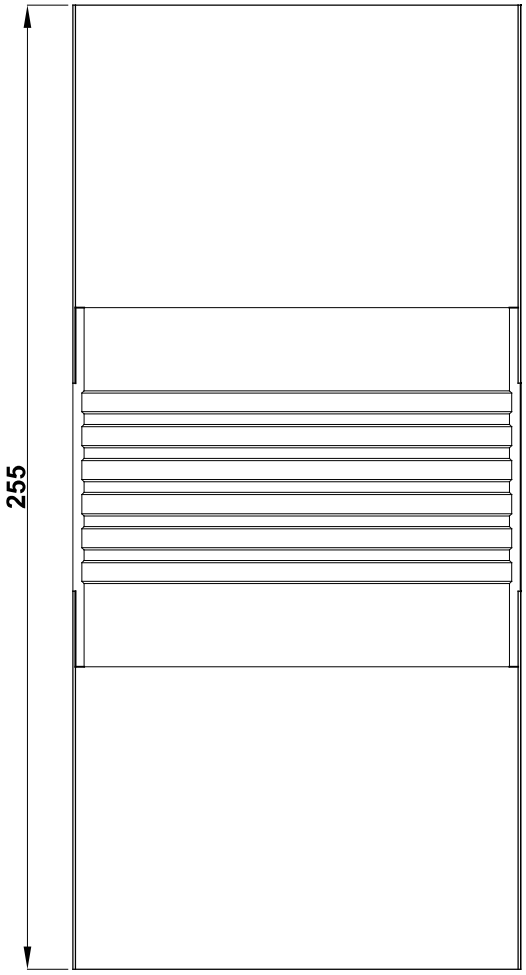

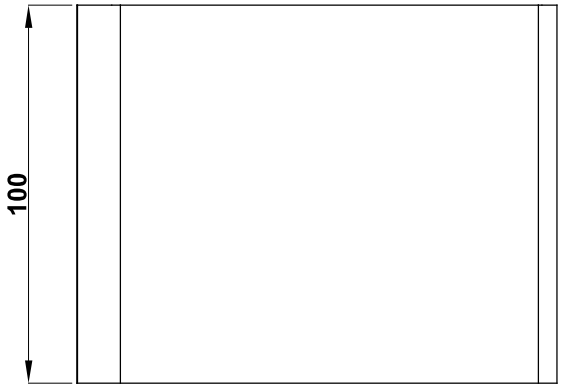

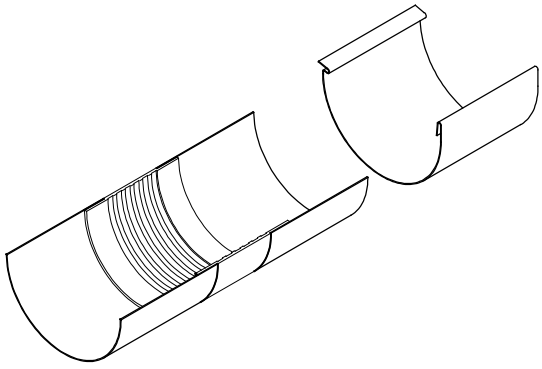

NOTE:

Materiale	Varenr.	DB-nr.
Stål Plus	5610001	1927441
Sort Stål	5610501	2340899
Aluzink	5010001	2165056
Titanzink	6006001	2165059

(Mål på emne kan afvige inden montering)
Alle mål er i millimeter (mm) med mindre andet er specificeret

Plastmo A/S
Odinsvej 9-11
4100 Ringsted
Danmark

Telefon: (+45) 57 66 66 66
Email: info@plastmo.dk

Cad nr.: 5610001
Dato: 17/1-2023
Målestok:

Emne: **KUNDETEGNING**
Ekspansionsstykke nr. 11, metal

Materiale: **Se skema**

COPYRIGHT: All rights reserved by Plastmo A/S | **Specifikation og mål kan ændres uden varsel**

Tegnet af: BDH