MONTERINGS VIDEO

Før du begynder

Læs venligst hele monteringsanvisningen inden arbejdet påbegyndes.

TwinLite monteres på en tagkonstruktion opbygget med spær eller lægter. Til udestuer bør der anvendes formstabilt træ – f.eks. af limtræ. I tvivlstilfælde bør ekstra tværgående lægter monteres, således at der opnås en stærkere og stivere konstruktion. Afstanden mellem samleprofilerne (c/c) skal være 99 eller 120 cm afhængig af pladevalg. Denne afstand er vigtig, for at monteringen kan foregå uden problemer. Ved mindre afstand kan pladen afkortes i bredden. Pladen skal støttes i både for- og bagkant for at systemet kan fungere. Taghældningen skal være min. 30 mm/m (ca. 2°).

Beskyttelsesfolien fjernes efterhånden som du monterer pladerne.

TwinLite leveres i flere standardlængder. Hvis pladerne skal afkortes eller tilskæres i bredden anvendes en fintandet sav eller vinkelsliber. Skal pladerne afkortes i bredden skal det sikres, at der afsluttes med en ubrudt kanalvæg.

Pladens bredde skal være 10 mm mindre end afstanden mellem samleprofilernes centrum til centrum (c/c).

Kanalerne rengøres efter behov med en støvsuger. TwinLite monteres med almindeligt håndværktøj. Pladerne skal nå 1/3 ud i tagrenden (normalt ca. 50 mm) for at sikre et godt afløb af vandet.

OBS! Pladerne er forsynet med en ekstra UV-beskyttelse for at forlænge levetiden. På TwinLite pladerne findes UV-beskyttelse på begge sider. Det gør det muligt at udnytte materialet maksimalt ved skrå tilskæringer.

TwinLite oversigtstegning

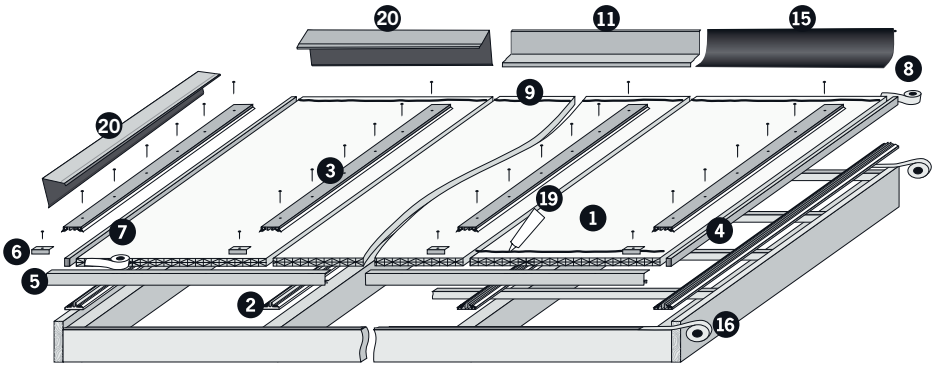

1. Termoplade
2. Samleliste/samleprofil
3. Dækliste
4. Forhøjelsesprofil
5. Endeprofil mod tagrende
6. Endeluk dækliste, 2 stk./pakke
7. Diffusionsåben tape – forkant
8. Alu-tape – bagkant
9. Underlagsbånd
11. Topinddækning
12. Indskud i mur (se øverst s. 7)
13. Sternafdækning (se øverst s. 7)
14. Sideafdækning (se øverst s. 7)
15. Tagdug
16. Tætningsbånd
19. Siliconefugemasse
20. Inddækning fritstående

Underkonstruktion

Spær

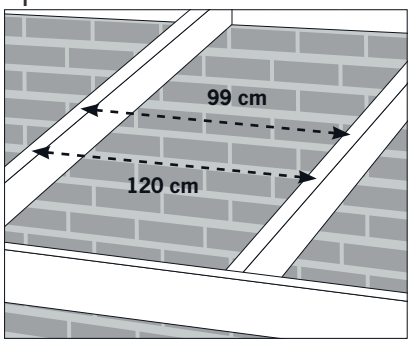

Alu- eller gummi samleprofil

TwinLite 16 mm (c/c 99 cm),
TwinLite 32 mm (c/c 120 cm)

Pladen skal altid have støtte i både for- og bagkant.

Nedfældet lægter

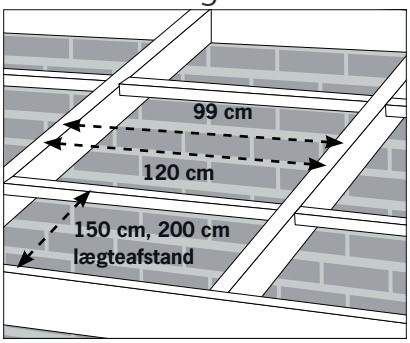

Alu- eller gummi samleprofil

TwinLite 10 mm (c/c 99 cm),
TwinLite 16 mm (c/c 120 cm)

Pladen skal altid have støtte i både for- og bagkant.

Maks. afstand (c/c), mellem lægter, cm	
TwinLite 10 mm, c/c 99 cm	150
TwinLite 16 mm, c/c 120 cm	200

Lægter

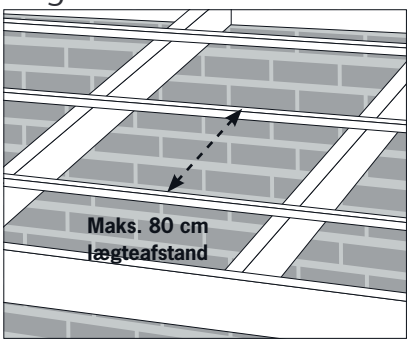

Alu samleprofil

TwinLite 10 mm,
TwinLite 16 mm,
TwinLite 32 mm

Pladen skal altid have støtte i både for- og bagkant.

Du skal bruge

- **Vinkelsliber eller fintandet sav**
- **Bukke**
- **Målebånd**
- **Tommestok**
- **Blyant**
- **Sikkerhedsbriller**
- **Høreværn**
- **Hæftepistol eller søm**
- **Hammer**
- **Bore- og skruemaskine**
- **Nedstryger**
- **Hobbykniv**
- **Stige**

Lægtekonstruktion

Lægtekonstruktion med samleprofil i aluminium monteret med skruer

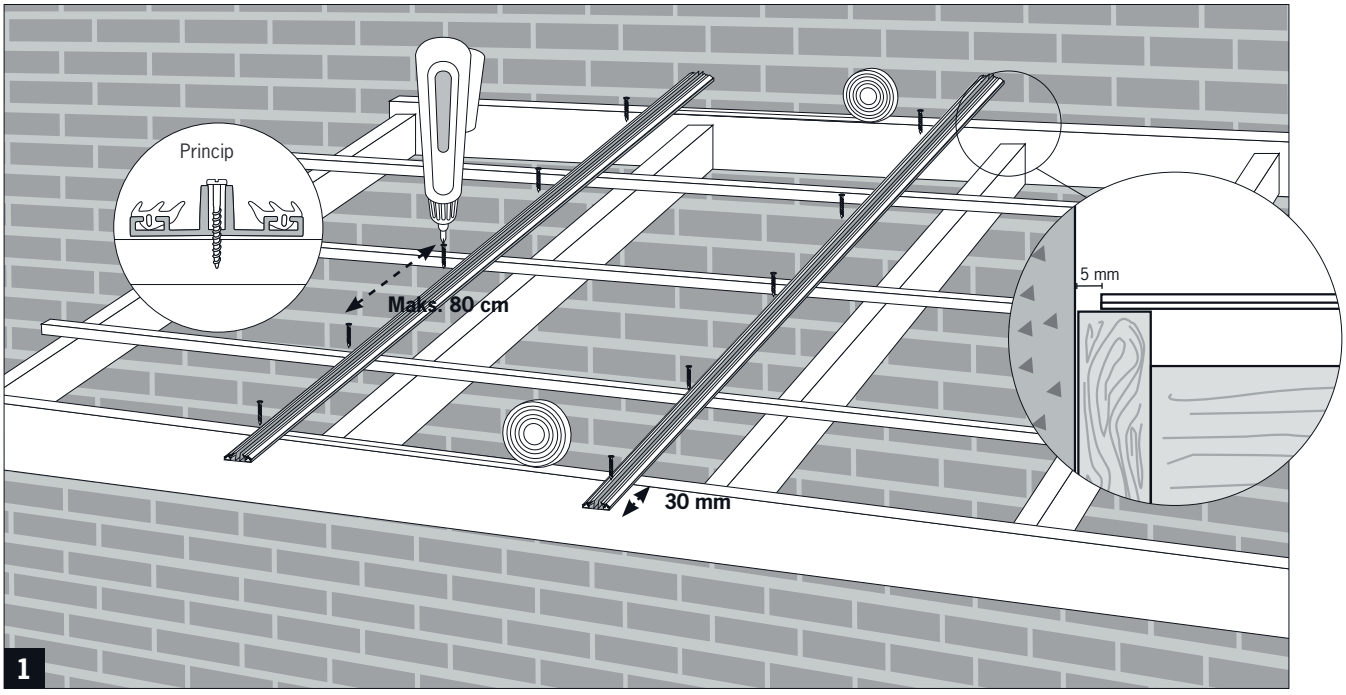

Samleprofil i aluminium (alu) anvender man på tagkonstruktioner med tværgående lægter.

Princippet i monteringen af henholdsvis alu og gummi samleprofil er ens. I den efterfølgende vejledning vises montering på en ren spærkonstruktion.

Spærkonstruktion

Spærkonstruktion med samleprofil i gummi monteret med søm

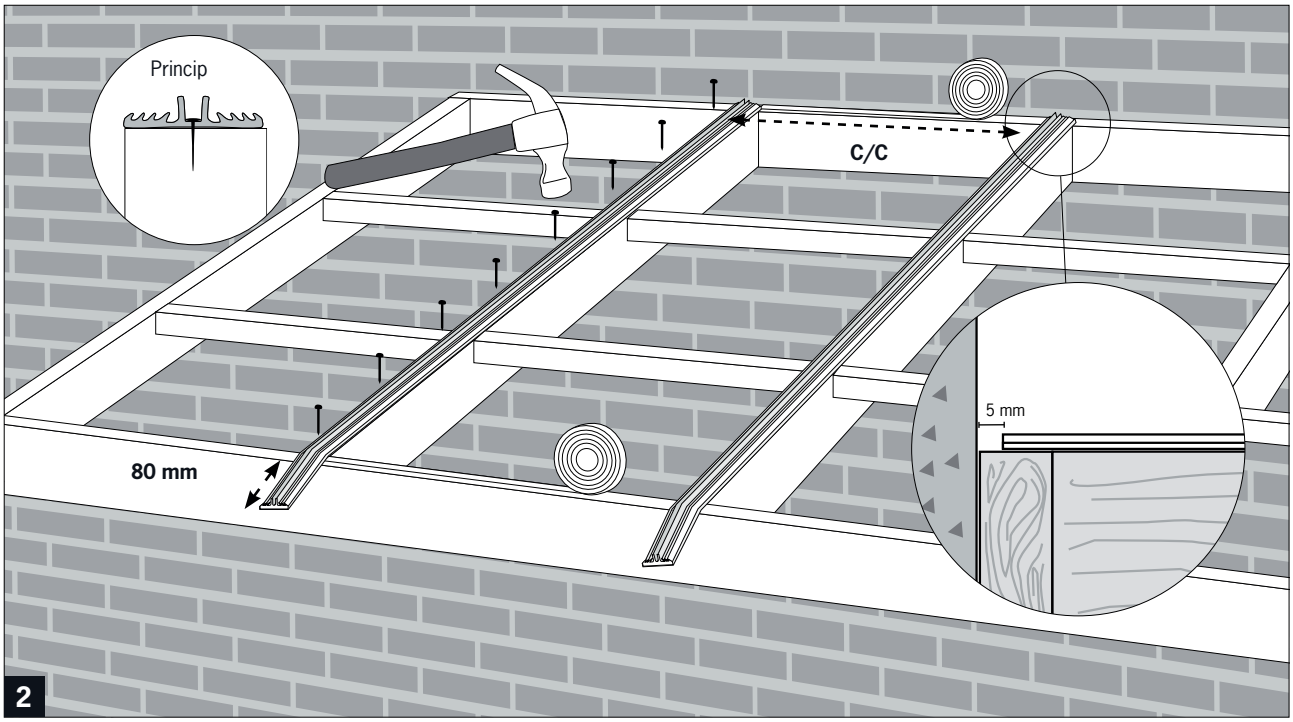

Samleprofil i gummi anvendes ved montering direkte på spæret.
En C/C spærafstand på 99 cm eller 120 cm passer til de to bredder TwinLite Tagplader fås i.

Opmåling af TwinLite Pladen

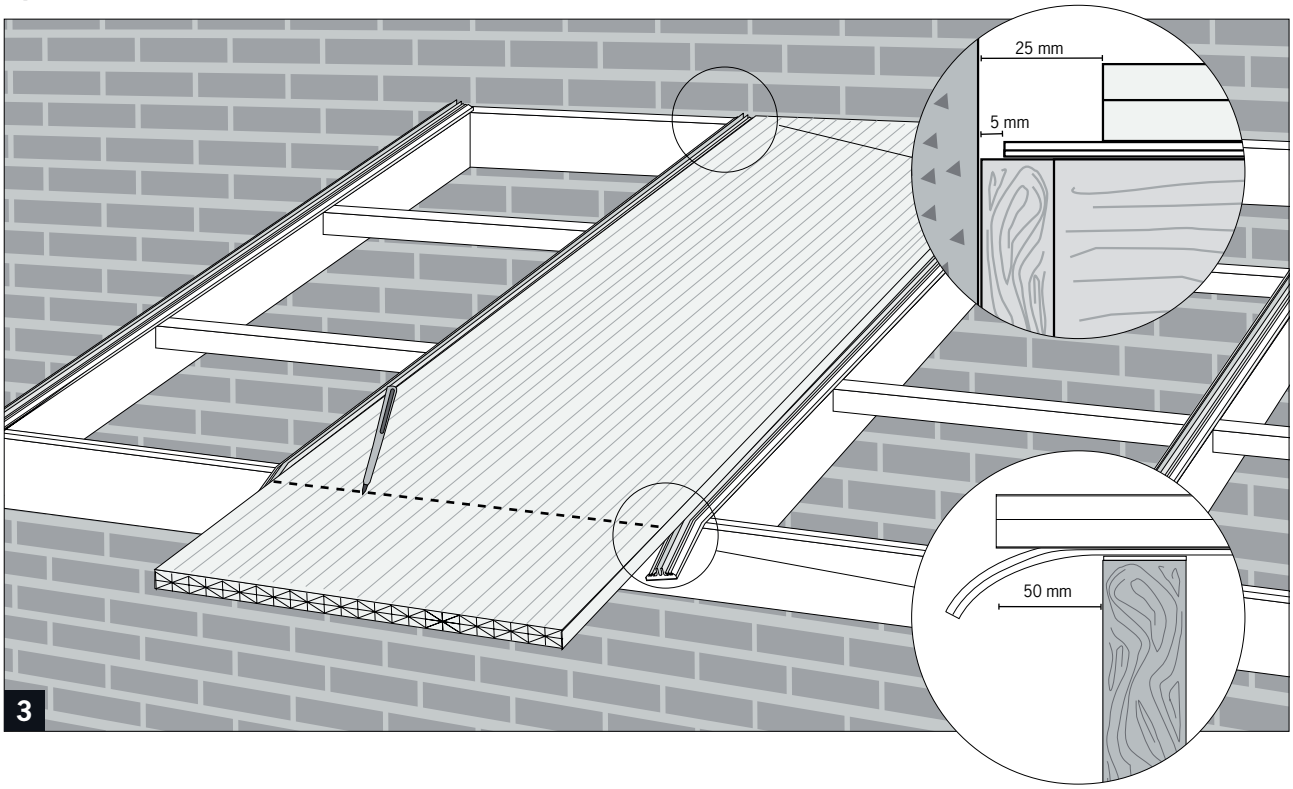

Tilskæring af pladens længde

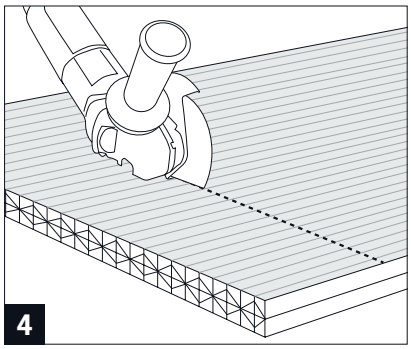

Tilskær pladens længde med en vinkelsliber med skæreskive eller fintandet sav.

Støvsugning

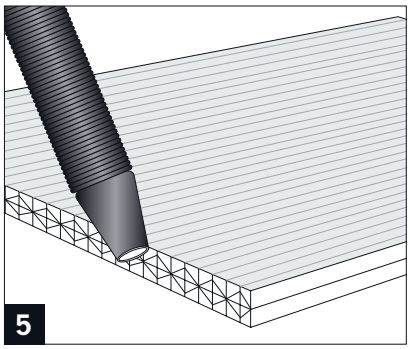

Støvsug kanaler.

Tilskæring af pladens bredde

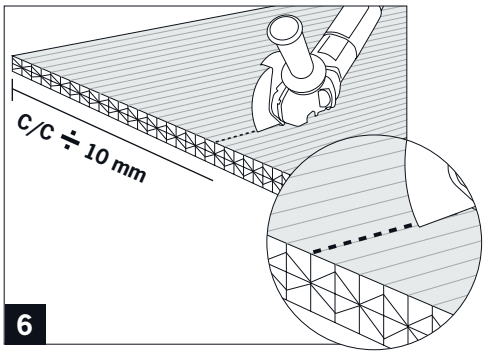

Det kan være nødvendigt at tilpasse de yderste plader i bredden. Afslut med ubrudt væg.

Folie

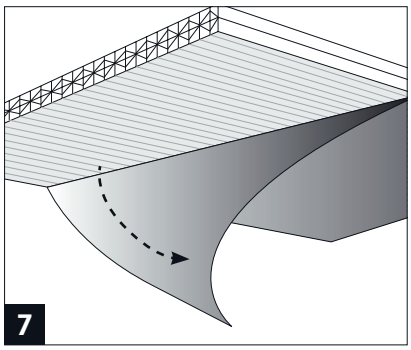

Fjern folie på pladens underside.
Bemærk! Pladen kan vendes begge veje, da der er UV filter på begge sider.

Diffusionsåben tape og alu. tape

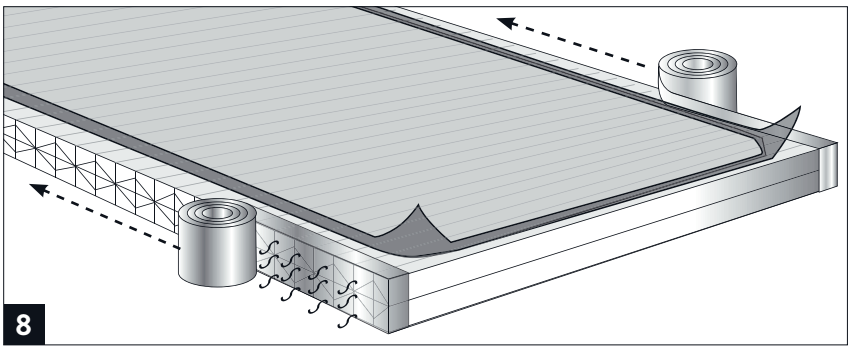

Montér alu tape i den ende af pladerne, der vender op mod mur, og diffusionsåben tape i den ende, der vender ned mod tagrenden.

Montering af plader og dæklister

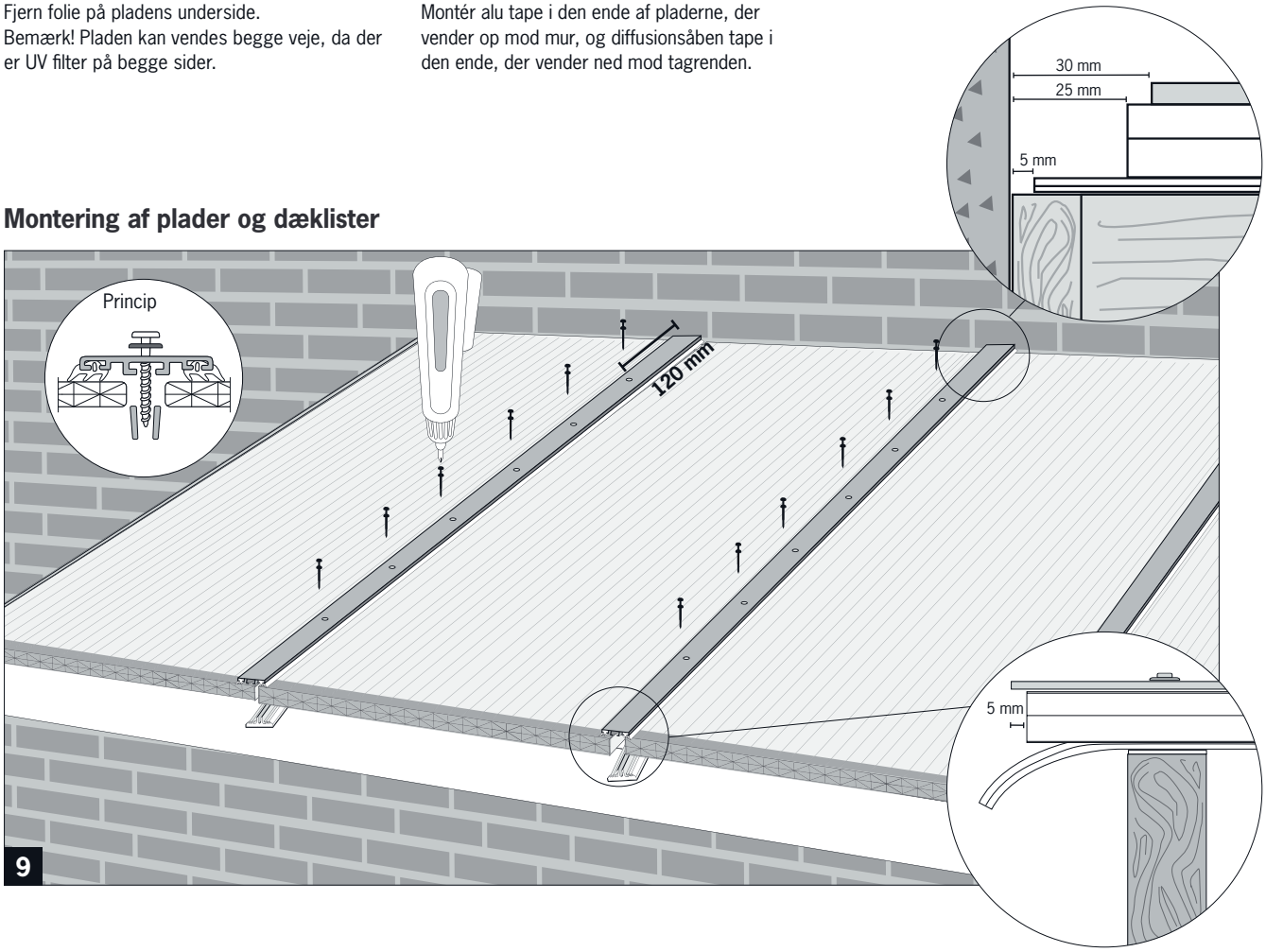

Forhøjelsesprofil

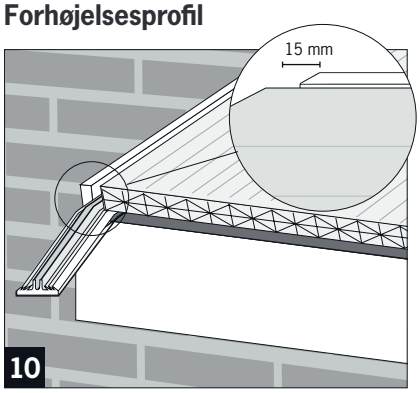

Placér forhøjelsesprofilet (3 forskellige: 10 mm, 16 mm og 32 mm) alt efter tykkelsen på pladen.
Forhøjelsesprofilet skal være 15 mm kortere end pladen.

11 Forhøjelsesprofil med samleprofil i gummi

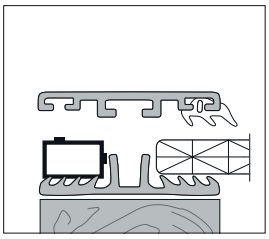

Placering af forhøjelsesprofil - 10 mm

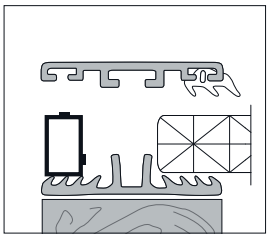

Placering af forhøjelsesprofil - 16 mm

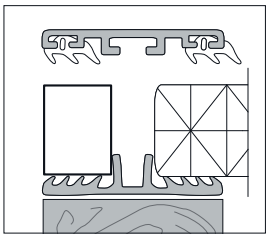

Placering af forhøjelsesprofil - 32 mm

12 Forhøjelsesprofil med samleprofil i alu

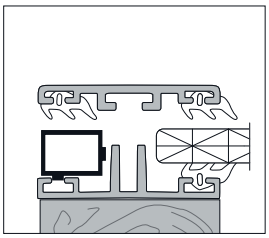

Placering af forhøjelsesprofil - 10 mm

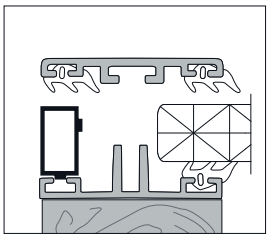

Placering af forhøjelsesprofil - 16 mm

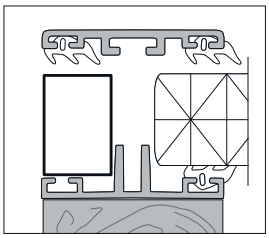

Placering af forhøjelsesprofil - 32 mm

13 Sideafdækning med samleprofil i gummi

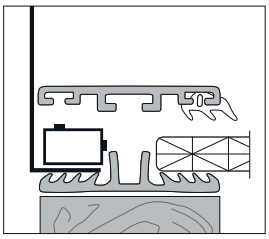

Placering af sideafdækning - 10 mm

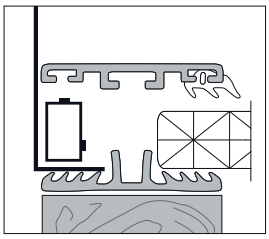

Placering af sideafdækning - 16 mm

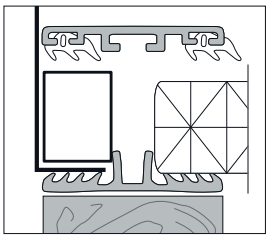

Placering af sideafdækning - 32 mm

14 Sideafdækning med samleprofil i alu

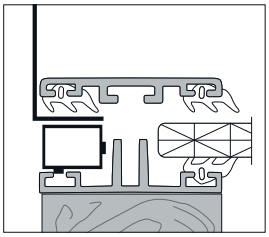

Placering af sideafdækning - 10 mm

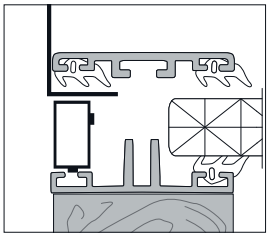

Placering af sideafdækning - 16 mm

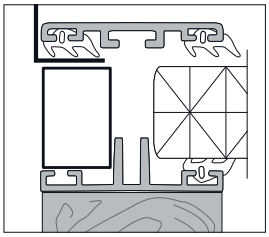

Placering af sideafdækning - 32 mm

15 Sideafdækning med afslutning

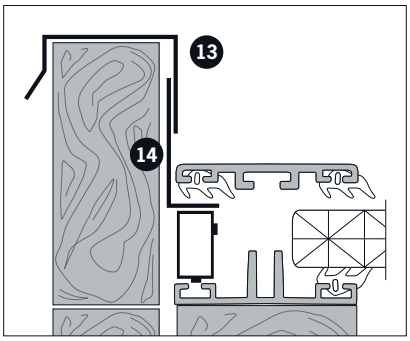

Sideafdækningsprofilerne skal overlappe hinanden med 10 - 20 mm. Overlap skal være i faldretningen.
Sternafdækningsprofilerne skal overlappe hinanden med 10 - 15 mm. Overlap skal være i faldretningen.

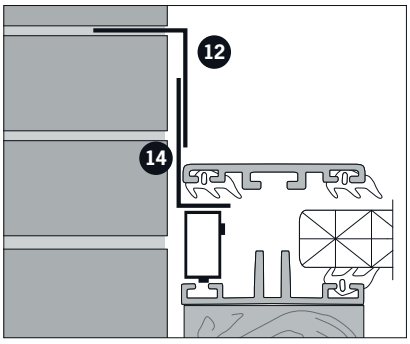

Sideafdækningsprofilerne skal overlappe hinanden med 10 - 20 mm. Overlap skal være i faldretningen.
Indmuringsprofilerne indfræses i mur og monteres med ca. 10 mm overlap i faldretningen.

Endeprofil montering

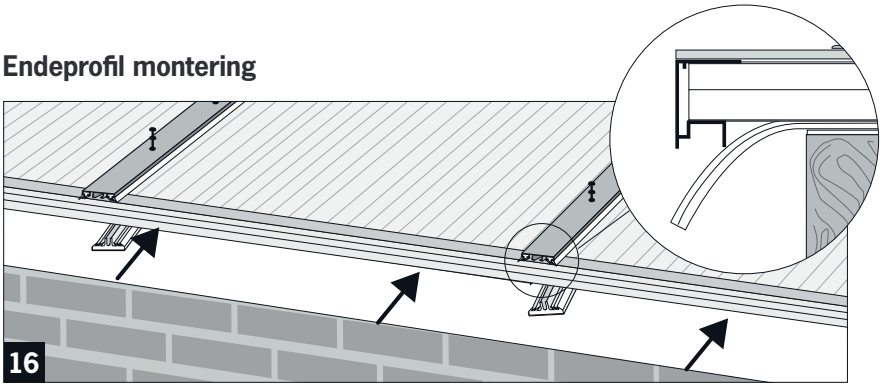

Montér endeluk og fug med silikone

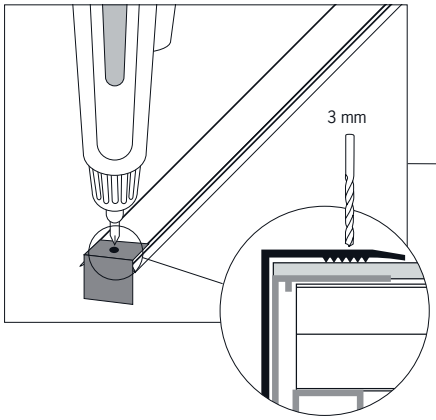

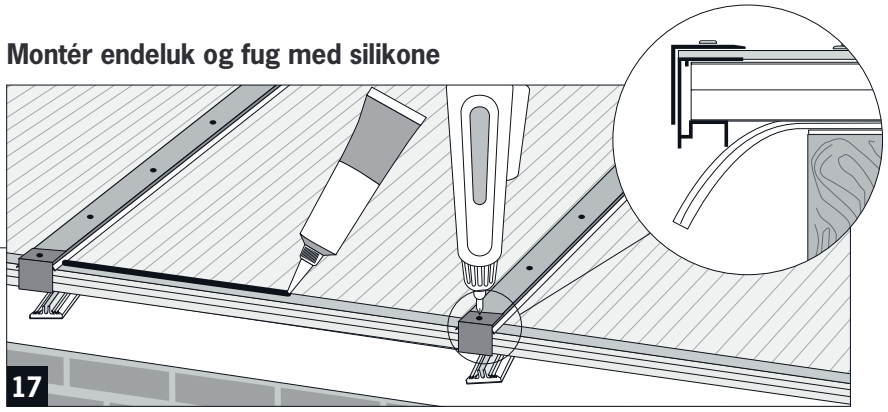

Fjern folien fra pladen

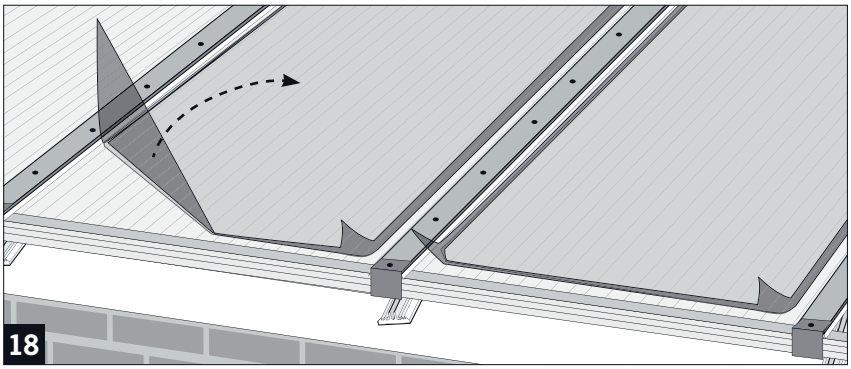

Topinddækning mod bagmur (Aluprofil)

OBS: Udlæg trædeplader på taget inden montering af topinddækning!

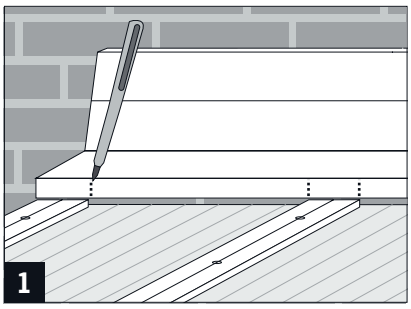

Afmærk med blyant hvor dæklisterne skalpassere topinddækning.

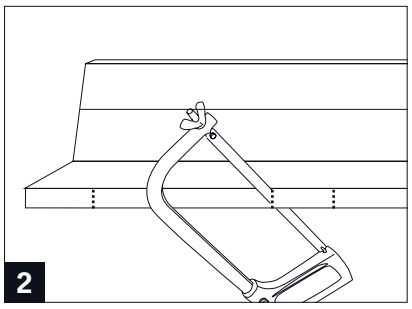

Tilskær topinddækning.

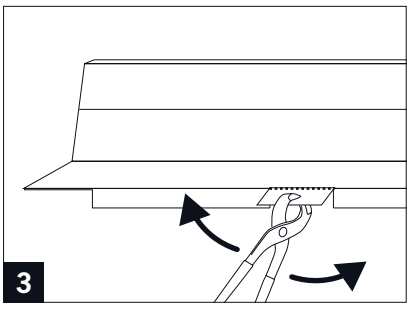

Fjern "tapper" med en tang.

Forboring

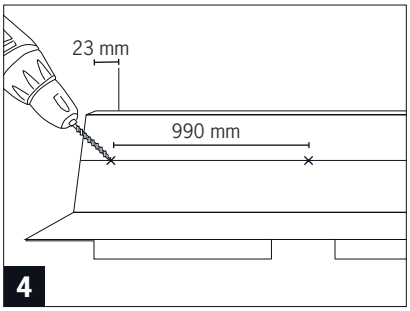

Bor hul i borerillen øverst i profilet med maks. 990 mm afstand.

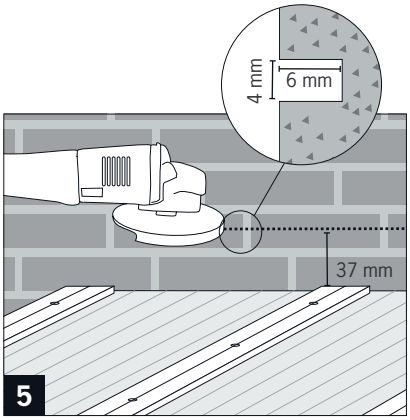

Fræs fuge i mur 37 mm over TwinLite Dæklisterne. Skær fugen i en højde på min. 4 mm og i en dybde på min. 6 mm.

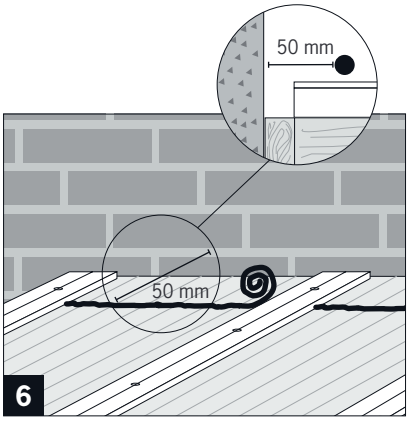

Montér underlagsbånd ovenpå TwinLite Pladerne mellem dæklisterne. Montér underlagsbånd 50 mm fra væggen.

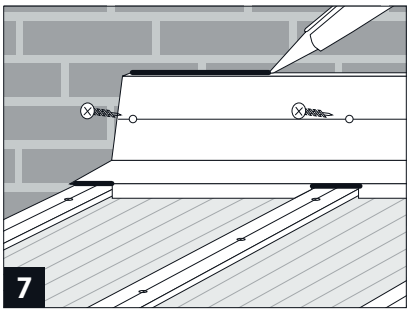

Skru profilet i muren. Fug på overkanten af topinddækning og på underkanten ned mod dæklisten. NB! Skruer medfølger ikke.

Forlængelse

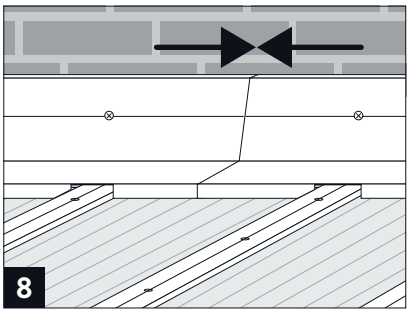

Stød de to topinddækninger sammen.

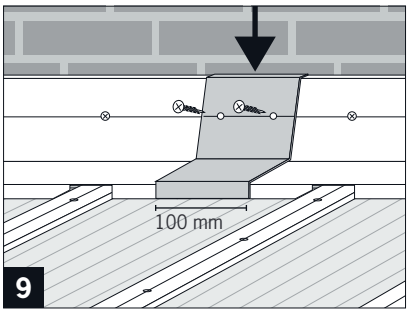

Skær 100 mm af topinddækningen og anvend det som overlap over de sammenstødte profil ender.

Inddækning mod bagmur under tagudhæng

OBS: Udlæg trædeplader på taget inden montering af tagdug!

Tagdug (EPDM dug) fungerer som overgang mellem bagmur og overside af TwinLite Tag under tagudhæng.

NB! Skruer medfølger ikke.

Tagdugen skal uhindret kunne arbejde mindst 25 mm i pladens længderetning.

Inden montering af butylbånd skal montage-overfladen være ren og tør.

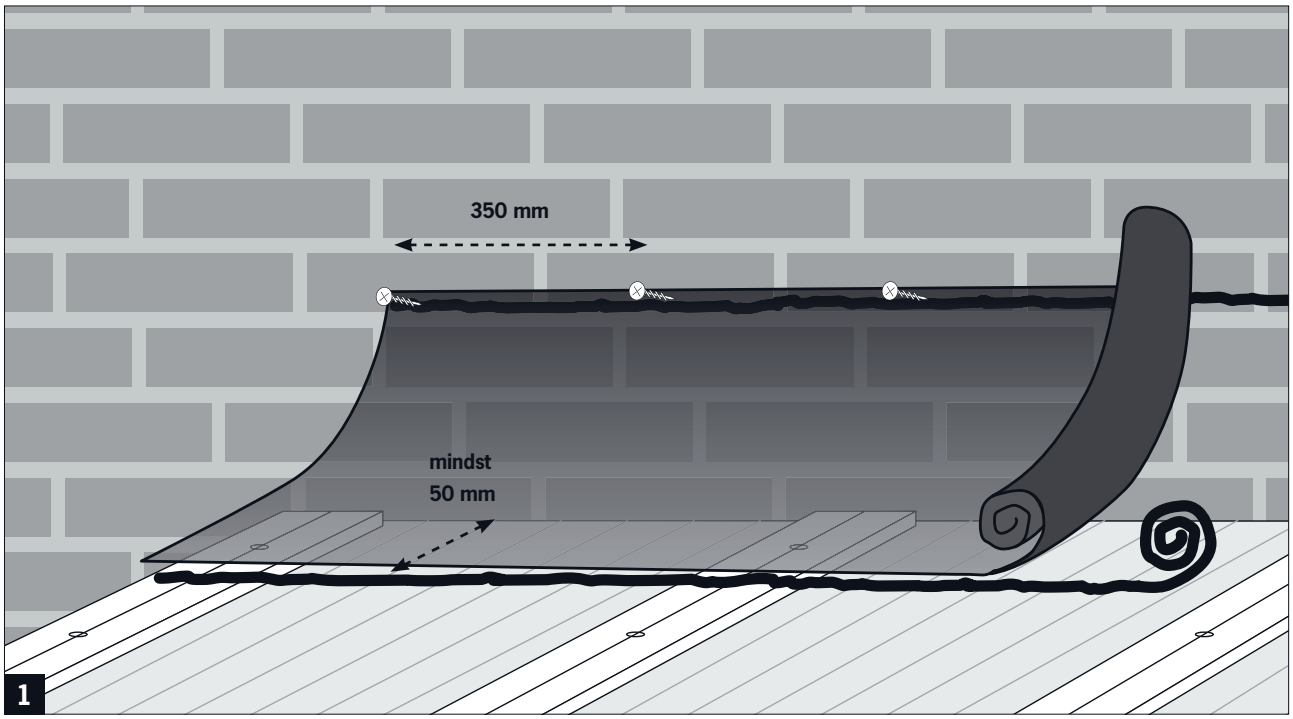

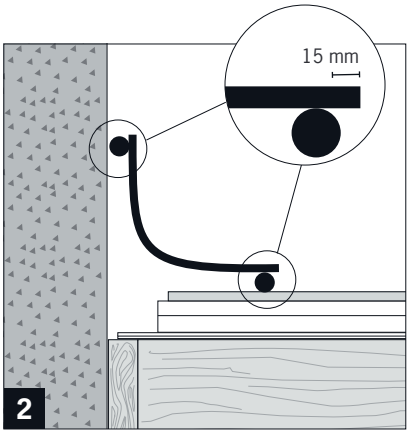

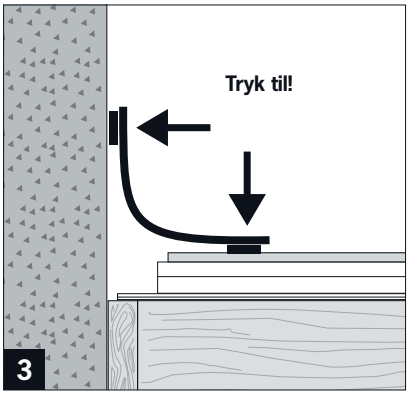

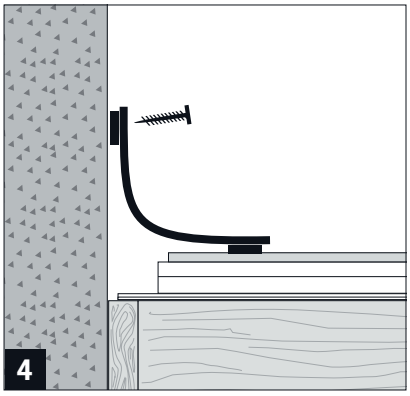

Inddækning bagkant og side på fritstående tag

OBS: Udlæg trædeplader på taget inden montering af inddækningen!

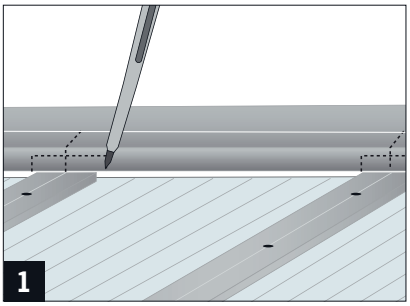

Afmærk med blyant hvor dæklisterne skal passere inddækningen. Afmærk også center af dækliste på profilets borerille.

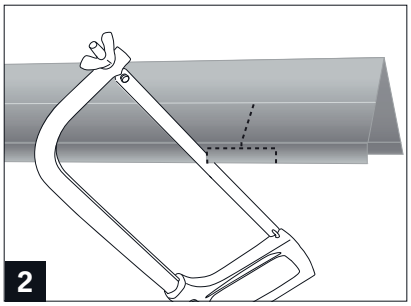

Tilskær inddækningen

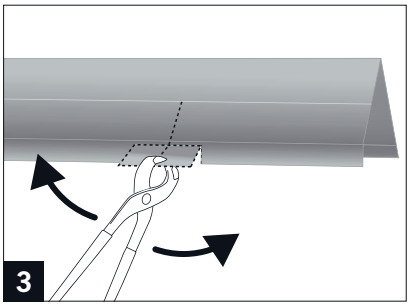

Fjern "tapper" med en tang.

Forboring

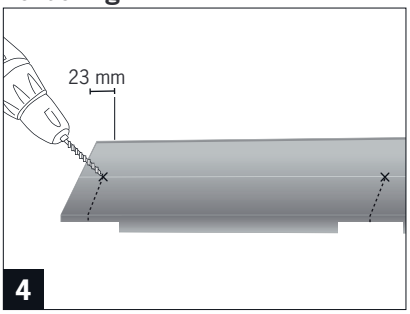

Bor Ø6 mm hul i borerillen i toppen af profilet og ned gennem borerillen i dæklisten.

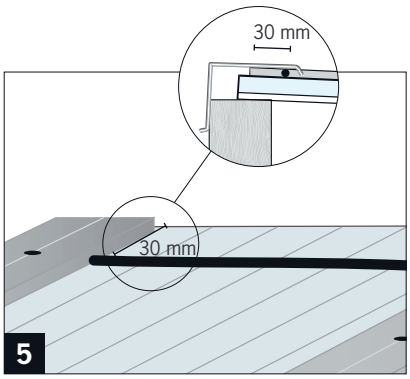

Montér underlagsbånd ovenpå TwinLite pladerne mellem dæklisterne. Montér underlagsbåndet 30 mm fra pladeenden så det lige ligger inden for profilets drypnæse.

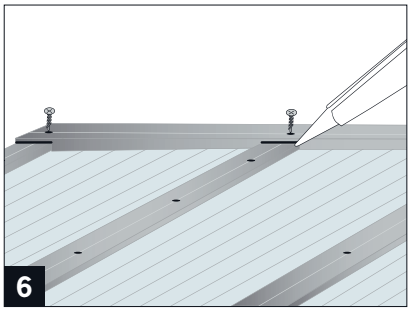

Skru profilet ned mod dæklisterne – brug medfølgende skruer. Fug mellem dækliste og profilet – brug medfølgende silikone.

Forlængelse

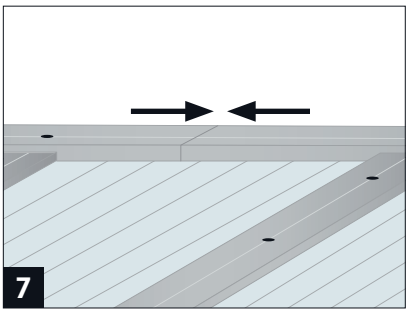

Stød de to inddækninger sammen

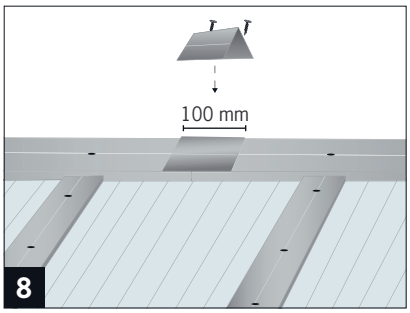

Skær 100 mm af profilet og anvende det som overlap over de sammenstødte profil ender. Fjern drypnæsen på de 100 mm.
Skru overlap fast til underliggende profil på ydersiden af profilet. Skruer medfølger ikke.

Inddækning langs sider

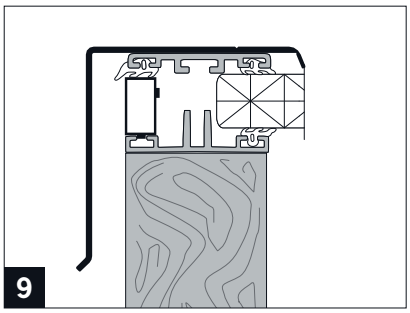

Tilpas sideinddækning med bagkant inddækningen. Enten via smig skæring eller ved at lade sideinddækningen gå under bagkant inddækningen. Overfør derefter monteringshuller fra dækliste til inddækning. Placer dækliste henover forhøjelsesprofil, plade og samleprofil. Læg sideinddækningen henover dæklisten så monteringshuller flugter. Monter skruer i alle monteringshuller. Sørg for at placere skruerne mellem samleprofilets ben.

Rygningsprofil

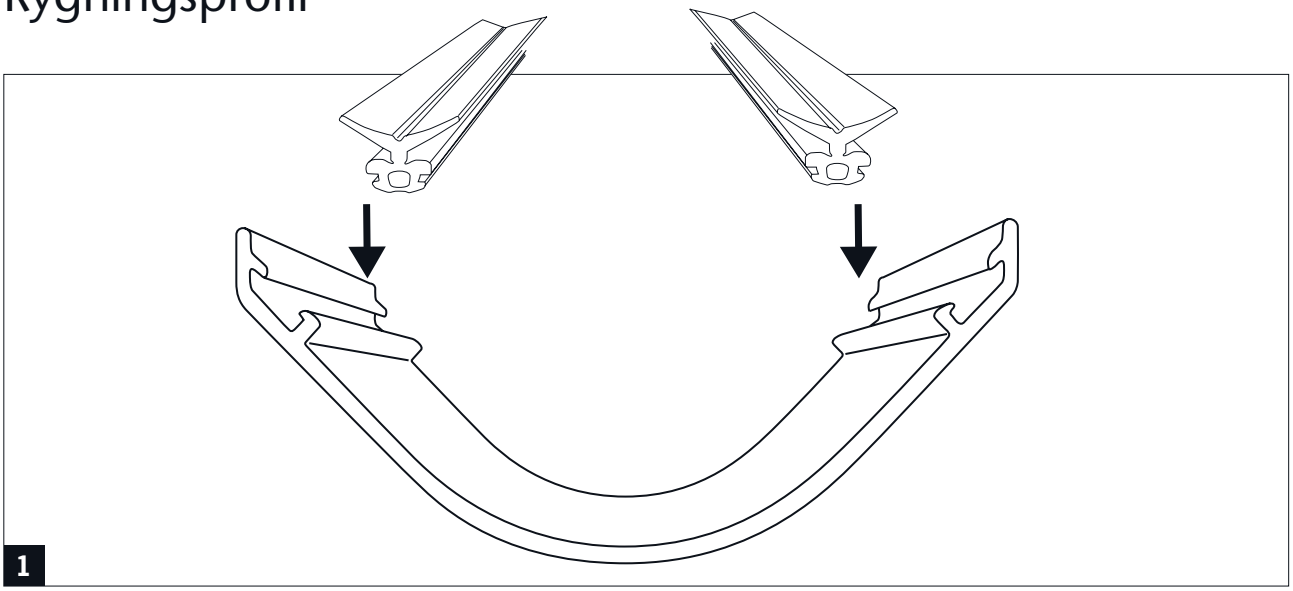

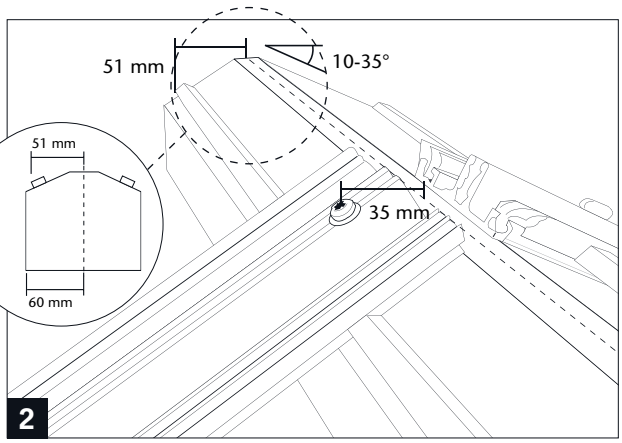

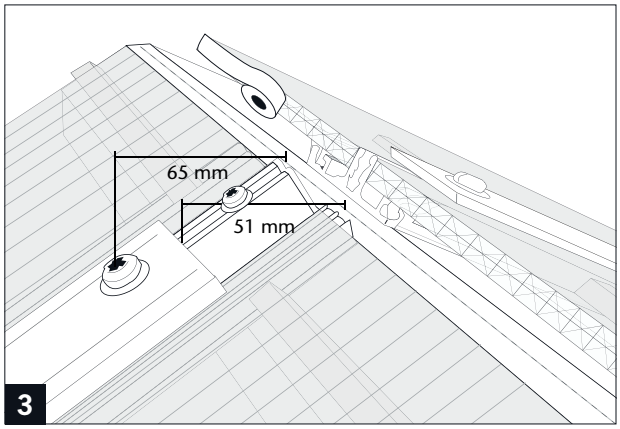

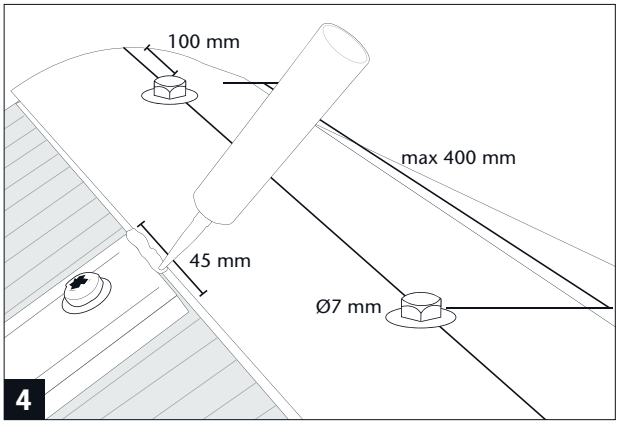

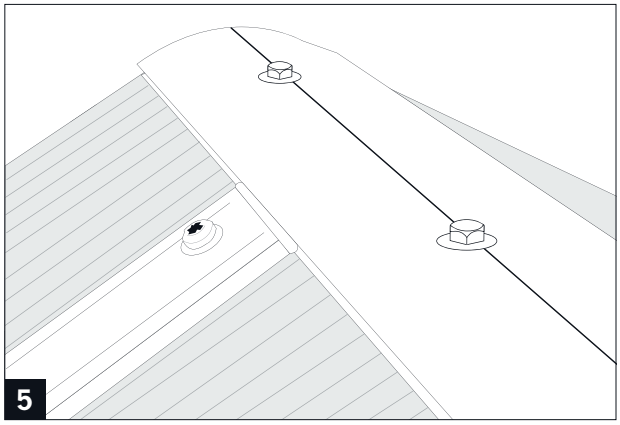

Tag med to forskellige taglængder

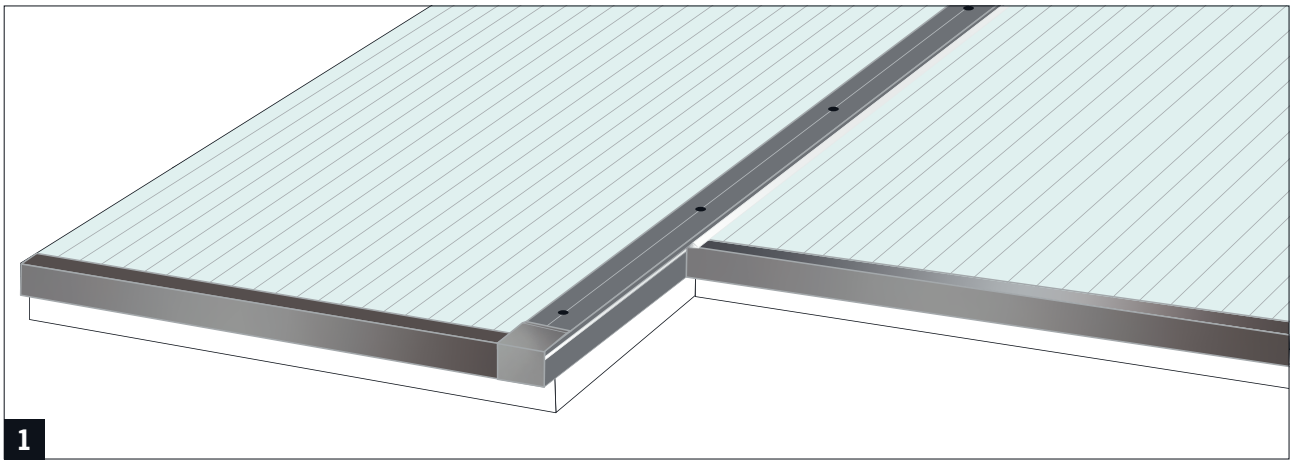

Nedenstående vejledning viser kun de særlige forhold man skal være opmærksom på ved sammenbygning af to tagflader med forskellig længde.

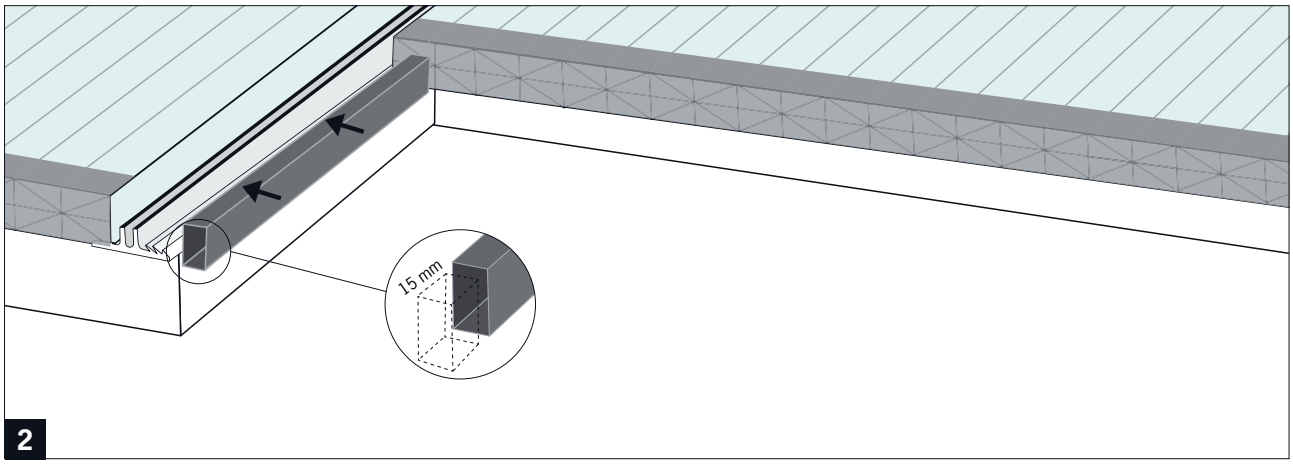

Forhøjelses profilet placeres på det gennemgående samleprofil, i direkte forlængelse af pladen på den korte tagflade. Ved tagfod kortes profilet så det er 15 mm kortere end pladen på den lange tagflade.

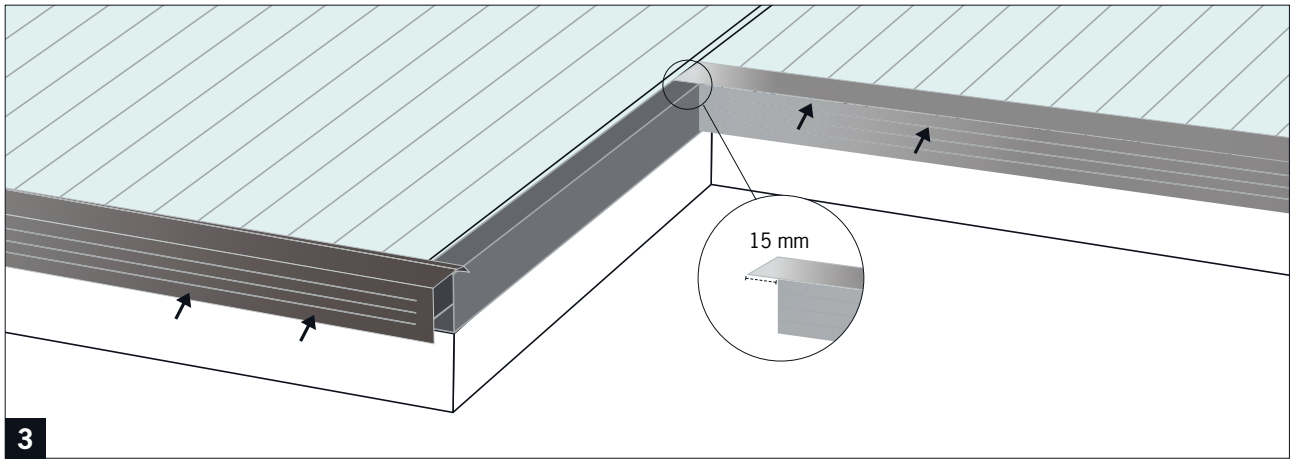

Endeprofilet på pladerne på den korte tagflade skal skæres så det kan komme ind under dæklisten der hvor endeprofilet støder op mod siden af den lange tagflade. På de yderste 15 mm af endeprofilet skæres et "hak" i profilet så det kun er profilets øverste top, der er tilbage.

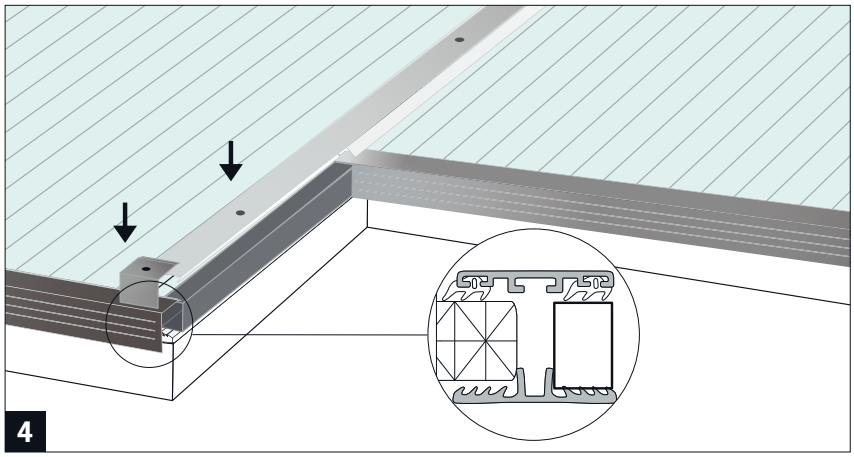

Gummilisten skæres over ved kanten af endeprofilet på den korte tagflade og vendes så den ligger ind under dæklisten.

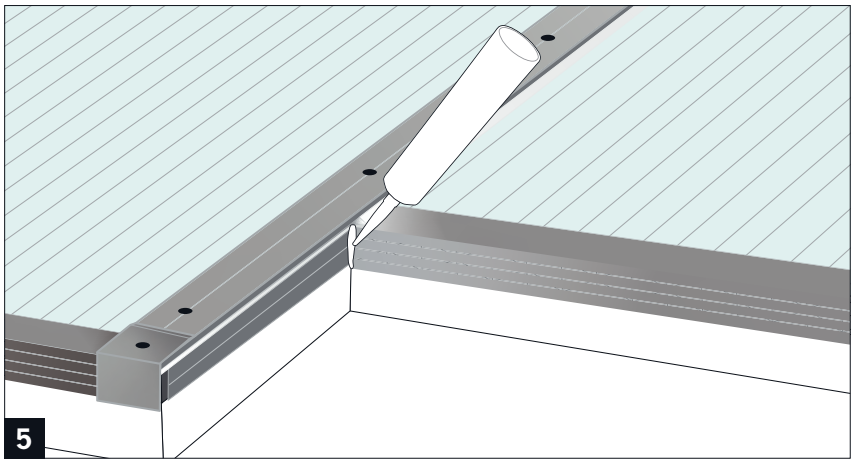

Silikone påføres i overgangen mellem side og endeprofil.