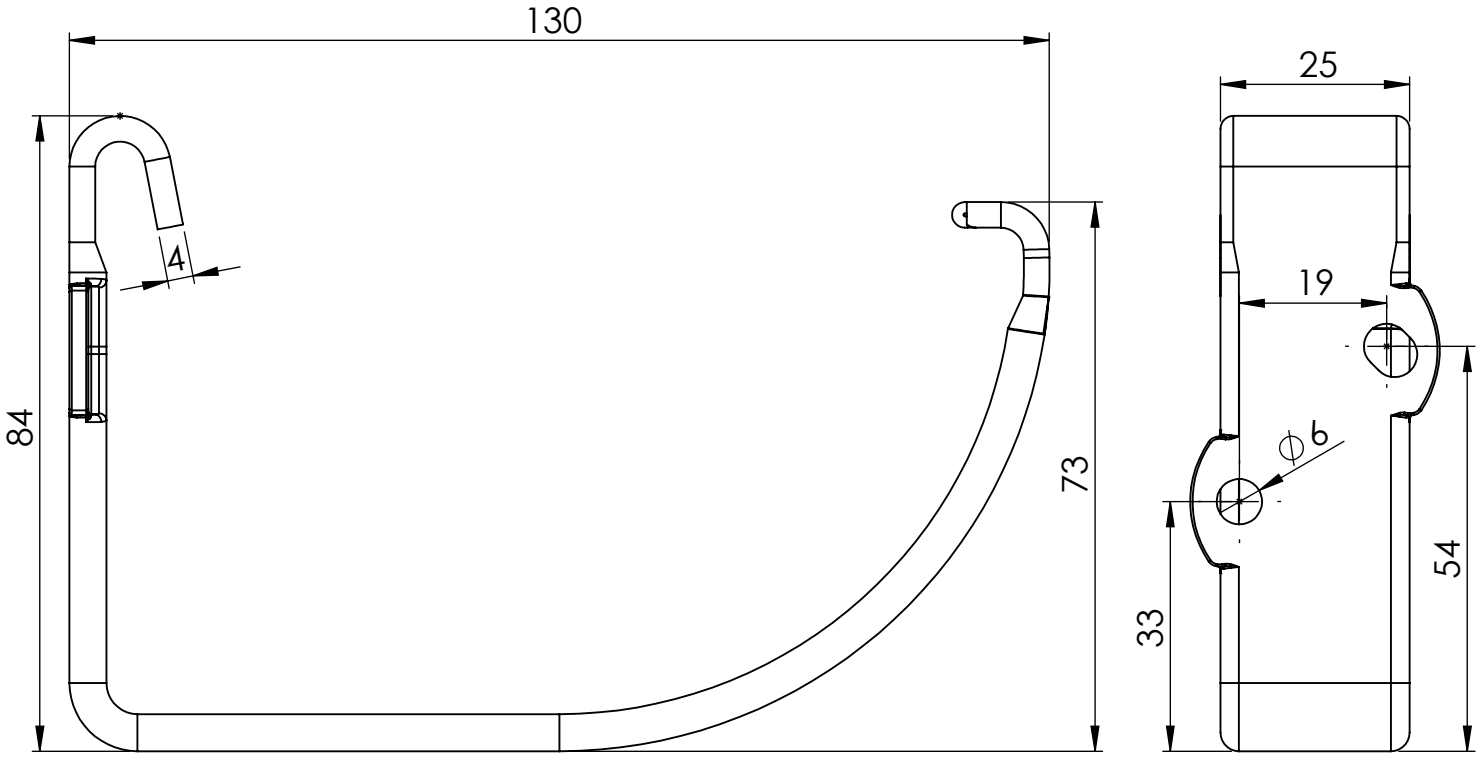

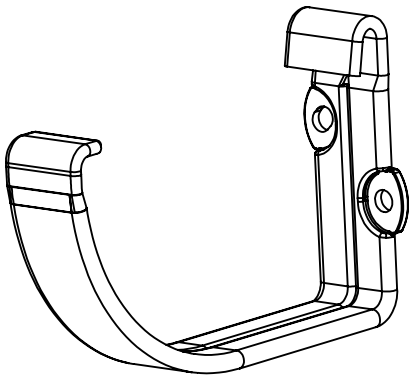

Materiale	Varenr.	DB-nr.
Stål	7166041	1093517

(Mål på emne kan afvige inden montering)
Alle mål er i millimeter (mm) med mindre andet er specificeret

Plastmo A/S
Odinsvej 9-11
4100 Ringsted
Danmark

Telefon: (+45) 57 66 66 66
Email: info@plastmo.dk

Cad nr.: 7166041
Dato: 20-10-2022
Målestok:

Emne: **KUNDETEGNING**
Konsoljern nr. 11, stål

Materiale: Se skema

Revision: 31-03-2026
Revision nr.: 1

COPYRIGHT: All rights reserved by Plastmo A/S | Specifikationer og mål kan ændres uden varsel

Tegnet af: JKH