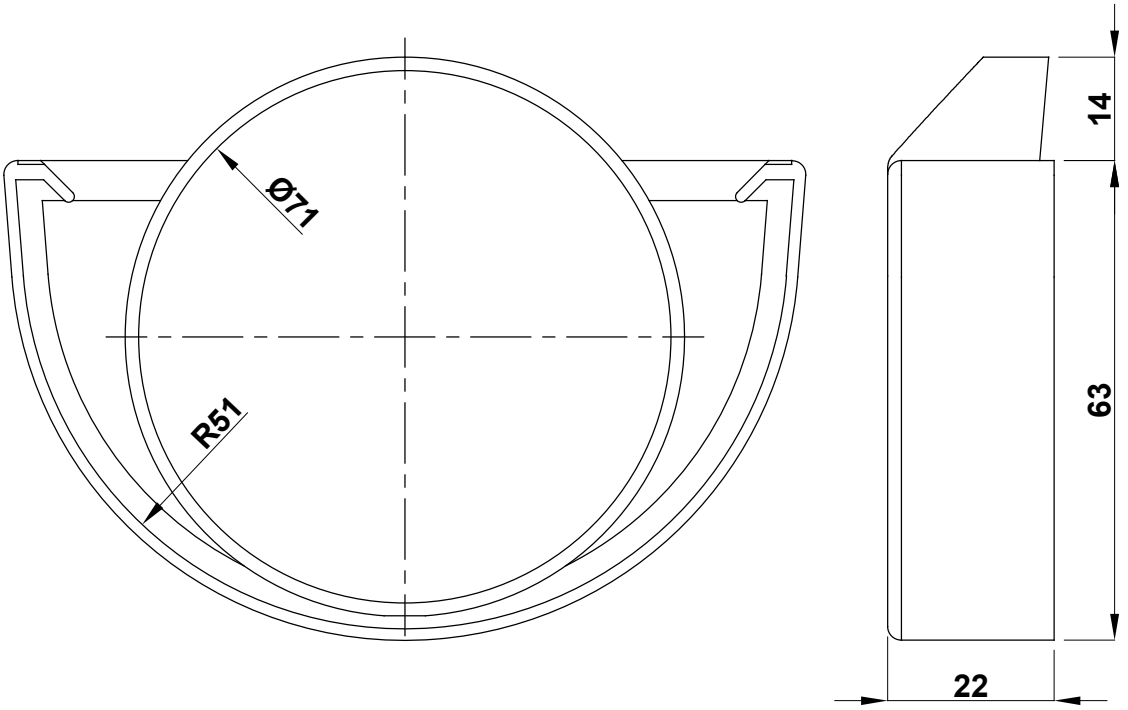

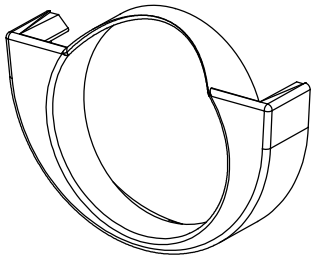

NOTE:

Materiale	Farve	Varenr.	DB-nr.
PVC	Grå	5147140	2227643
PVC	Grafit	5147240	2227726
PVC	Hvid	5147340	2227809
PVC	Brun	5147440	2227882
PVC	Sort	5147540	5353915

(Mål på emne kan afvige inden montering)
Alle mål er i millimeter (mm) med mindre andet er specificeret

Plastmo A/S
Odinsvej 9-11
4100 Ringsted
Danmark

Telefon: (+45) 57 66 66 66
Email: info@plastmo.dk

Cad nr.: 5147140
Dato: 13/01-2021
Målestok:

Emne: **KUNDETEGNING**
Endebund nr. 10, med hul, ø75mm, pvc

Materiale: Se skema

COPYRIGHT: All rights reserved by Plastmo A/S | **Specifikation og mål kan ændres uden varsel**

Tegnet af: BDH