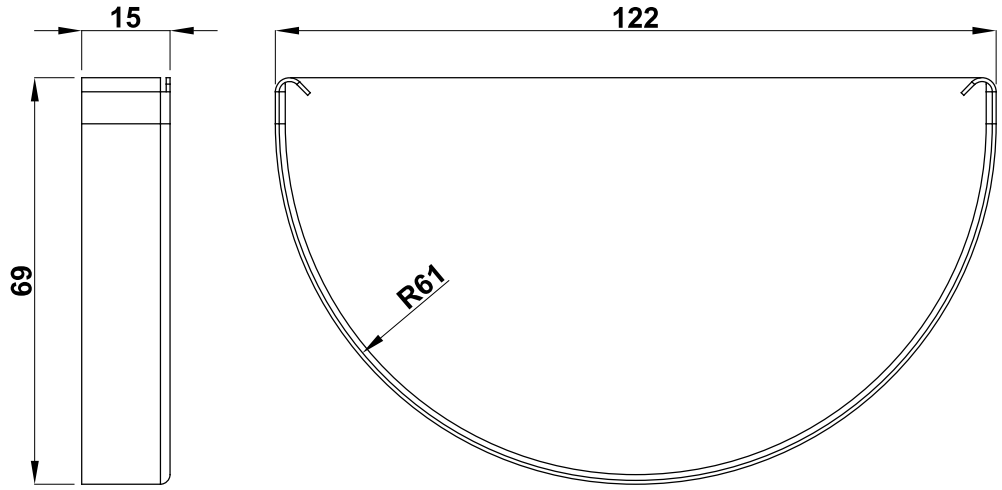

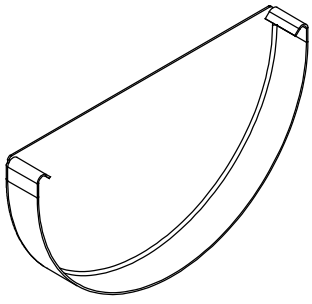

NOTE:

Materiale	Varenr.	DB-nr.
Stål Plus	5623001	1548409
Sort Stål	5623501	2340992
Aluzink	5023001	1425210
Zink	6010001	5725670

(Mål på emne kan afvige inden montering)
Alle mål er i millimeter (mm) med mindre andet er specificeret

Plastmo A/S
Odinsvej 9-11
4100 Ringsted
Danmark

Telefon: (+45) 57 66 66 66
Email: info@plastmo.dk

Cad nr.: 5623001
Dato: 17/1-2023
Målestok:

Emne: **KUNDETEGNING**
Endebund nr. 11, metal

Materiale: **Se skema**

COPYRIGHT: All rights reserved by Plastmo A/S | **Specifikation og mål kan ændres uden varsel**

Tegnet af: BDH