BATAVIA

MAXXPACK 18 V

18V Cordless Brushless Jigsaw

18V Brushless Akku-Stichsäge
18V Scie sauteuse sans fil brushless
18V Brushless accu decoupeerzaag
18V Seghetto alternativo brushless a batteria
18V Sierra de calar de batería sin escobillas
18V Serra de vaivém sem escovas sem fios
18 V akumulatorowa bezszczotkowa wyrzynarka

Operating instructions
Bedienungsanleitung (Original)
Mode d'emploi
Gebruiksaanwijzing
Istruzioni di funzionamento
Manual de usuario
Instruções de funcionamento
Instrukcja

Model: BT-CJS005
Item-No.: 7065196
www.bataviapower.com

A

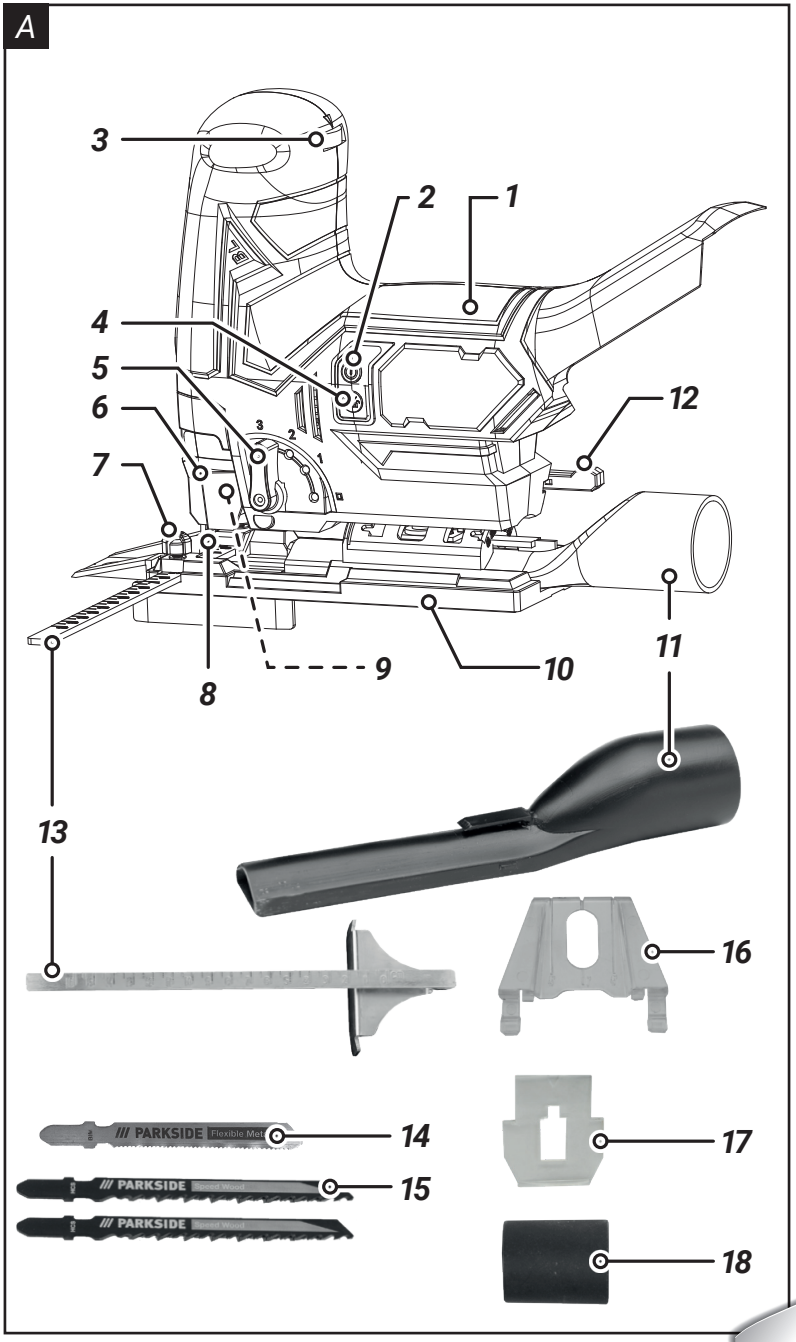
3
2
1
4
5
6
7
12
8
9
10
11
13
16
14
17
15
18
PARKSIDE
Flexible Metal
PARKSIDE
Sanded Wood
PARKSIDE
Sanded Wood

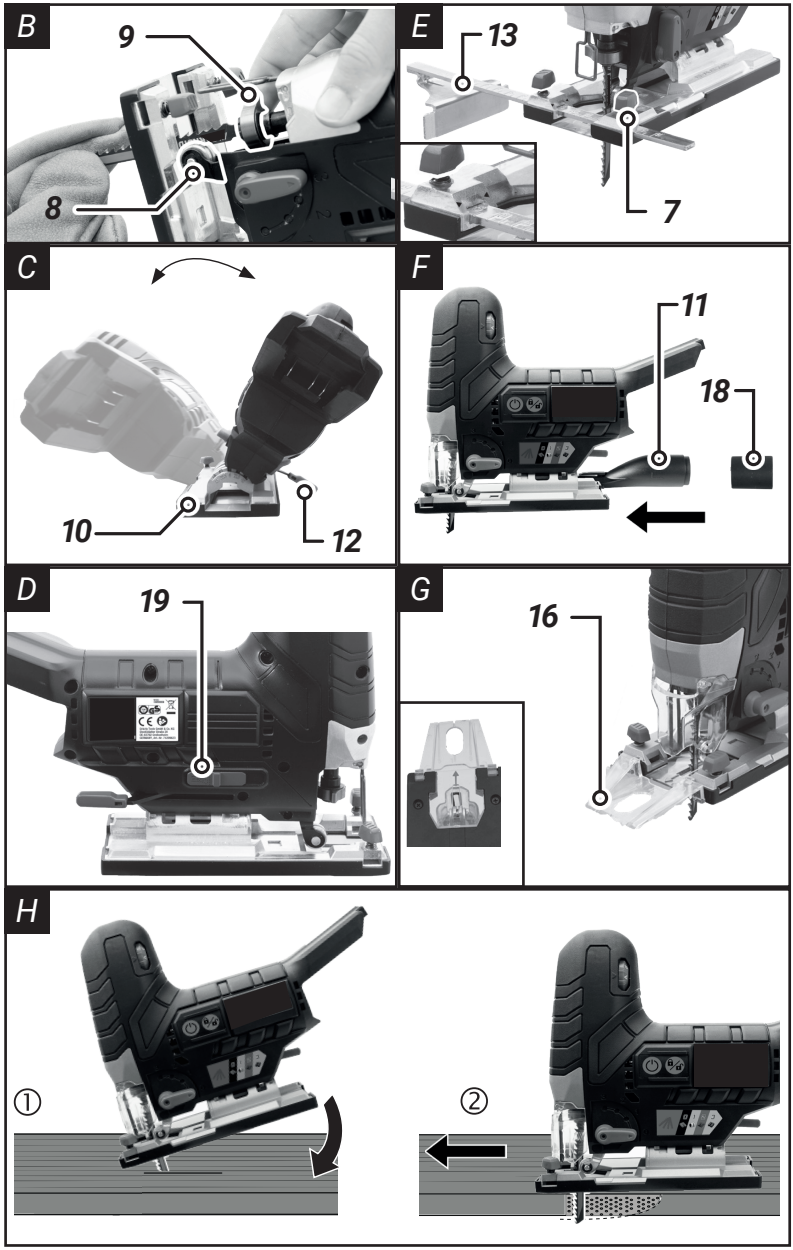
B
9
8
E
13
7
C
10
12
F
11
18
D
19
G
16
H
①
②

Overview

1. Handle
2. On/Off switch
3. Speed setting
4. Release button
5. Pendulum stroke switch
6. Protective cover
7. Retaining screws
8. Guide roller
9. Chuck
10. Baseplate
11. Adapter for external dust ext raction
12. Lever
13. Parallel guide
14. Saw blade for metal
15. Saw blade for wood
16. Tension tear protection
17. Alignment adapter
18. Reducer
19. Switch

Übersicht

1. Griff
2. Ein-/Ausschalter
3. Einstellung der Geschwindigkeit
4. Freigabeknopf
5. Pendelhub-Schalter
6. Schutzhülle
7. Befestigungsschrauben
8. Führungsrolle
9. Spannvorrichtung
10. Grundplatte
11. Adapter für externe Staubabsaugung
12. Hebel
13. Parallelführung
14. Metallsägeblätter
15. Holzsägeblätter
16. Spannungsreißschutz
17. Ausrichtungsadapter
18. Reduziergerät
19. Schalter

Aperçu

1. Poignée
2. Interrupteur Marche/Arrêt
3. Réglage de la vitesse
4. Bouton de libération
5. Interrupteur de course du pendule
6. Coque protectrice
7. Vis de maintien
8. Rouleau de guidage
9. Étau
10. Plaque de base
11. Adaptateur pour l'aspiration de poussière externe
12. Levier
13. Guide parallèle
14. Lame de scie pour métal
15. Lame de scie pour bois
16. Protection contre les déchirures de tension
17. Adaptateur d'alignement
18. Réducteur
19. Interrupteur

Overzicht

1. Handvat
2. Aan/Uit schakelaar
3. Snelheidsinstelling
4. Ontgrendelknop
5. Pendelslag schakelaar
6. Beschermhoes
7. Vasthoudingsschroeven
8. Gidsrol
9. Greep
10. Basisplaat
11. Adapter voor externe stofzuiging
12. Knop
13. Parallelle gids
14. Zaagblad voor metaal
15. Zaagblad voor hout
16. Spanningsscheurbeveiliging
17. Uitlijningsadapter
18. Verkleiner
19. Schakelaar

Panoramica

1. Maniglia
2. Interruttore Accensione/Spegnimento
3. Impostazione della velocità
4. Pulsante di rilascio
5. Interruttore di course del pendolo
6. Copertura protettiva
7. Viti di fissaggio
8. Rullino guida
9. Morsetto
10. Piastrella di base
11. Adattatore per l'aspirazione esterna del polvere
12. Leva
13. Guida parallela
14. Lama di sega per metalli
15. Lama di sega per legno
16. Protezione anti-strappi tensione
17. Adattatore di allineamento
18. Riduttore
19. Interruttore

Resumen

1. Mango
2. Interruptor de encendido/apagado
3. Ajuste de la velocidad
4. Botón de liberación
5. Interruptor de recorrido del péndulo
6. Cubierta protectora
7. Tornillos de retención
8. Rodamiento guía
9. Abrasador
10. Placa base
11. Adaptador para extracción de polvo externa
12. Palanca
13. Guía paralela
14. Hoja de sierra para metal
15. Hoja de sierra para madera
16. Protección contra rotura por tensión
17. Adaptador de alineación
18. Reducctor
19. Interruptor

Visão geral

1. Alavanca
2. Interruptor Liga/Desliga
3. Definição da velocidade
4. Botão de liberação
5. Interruptor de curso do pêndulo
6. Capa protetora
7. Parafusos de fixação
8. Rolo guiador
9. Abraçador
10. Placa de base
11. Adaptador para extração de poeira externa
12. Manivela
13. Guia paralelo
14. Lâmina de serra para metal
15. Lâmina de serra para madeira
16. Proteção contra rasgamento por tensão
17. Adaptador de alinhamento
18. Redutor
19. Interruptor

Przegląd

1. Uchwyt
2. Przełącznik włączania/wyłączania
3. Ustawienie prędkości
4. Przycisk zwolnienia
5. Przełącznik course manewrów
6. Ochronna obudowa
7. Śruby zabezpieczające
8. Rower przewodnik
9. Skrzynka
10. Deska podstawowa
11. Adapter do zewnętrznego odkurzania pyłu
12. Dźwig
13. Przewodnik równoległy
14. Pigwa do metali
15. Pigwa do drewna
16. Ochrona przed rozerwaniem z powodu naprężenia
17. Adapter do wyrównywania
18. Zmniejszacz
19. Przełącznik

Contents

1. Explanation of the symbols 6
2. General power tool safetywarnings . .6
3. Safety information for sawing back and fo rth 8
4. Residual risks 9
5. Intended use 9
6. Assembly and adjusting instructions. 9
7. Operation 10
8. Hints for optimum use 11
9. Maintenance, cleaning and storing . 12
10. Technical data 12
11. Disposal 12
12. EC-Declaration of conformity . . . 13
13. UK Declaration of Conformity . . . 13

Inhaltsverzeichnis

1. Erläuterung der Symbole. 14
2. Allgemeine Sicherheitshinweise für Elektrowerkzeuge 14
3. Sicherheitshinweise zum Vorund Zurücksägen 17
4. Restrisiken. 18
5. Bestimmungsgemäße Verwendung. 18
6. Montage und Einstellhinweise . . . 18
7. Betrieb 19
8. Hinweise für optimalen Gebrauch . 21
9. Wartung, Reinigung und Lagerung . 21
10. Technische Daten 21
11. Entsorgung 22
12. EG–Konformitätserklärung 22

Table des matières

1. Explication des symboles 23
2. Consignes générales de sécurité pour appareils électriques 23
3. Consignes de sécurité pour le sciage en avant et en arrière . . . 26
4. Risques résiduels 27
5. Utilisation prévue 27
6. Instructions de montage et de réglage 27
7. Utilisation 28
8. Conseils pour une utilisation optimale 30
9. Entretien, nettoyage et stockage . . 30
10. Fiche technique 30
11. Élimination et recyclage 31
12. CE-Déclaration de conformité . . . 31

Inhoudsopgave

1. Uitleg van de symbolen 32
2. Algemene veiligheidsvoorschriften voor elektrisch gereedschap . . . 32
3. Veiligheidsinformatie voor het heen en weer zagen 35
4. Restrisico's 36
5. Beoogd gebruik 36
6. Montage- en afstelinstructies Schakel 36
7. Bediening Schakel 37
8. Tips voor optimaal gebruik 38
9. Onderhoud, reiniging en opslag . . 38
10. Technische gegevens 39
11. Afvalverwerking en hergebruik . . 39
12. EG-Conformiteitsverklaring 40

Contenuto

1. Spiegazione dei simboli 41
2. Avvertenze di sicurezza generali per gli elettroutensili 41
3. Informazioni di sicurezza per il taglio avanti e indietro. 44
4. Rischi residui 44
5. Uso previsto 44
6. Istruzioni di montaggio e regolazione 45
7. Funzionamento 45
8. Suggerimenti per un utilizzo ottimale. 47
9. Manutenzione, pulizia e immagazzinamento 47
10. Dati tecnici 48
11. Smaltimento 48
12. Dichiarazione di conformità CE . . 49

Índice

1. Explicación de los símbolos . . . 50
2. Indicaciones generales de seguridad para herramientas eléctricas 50
3. Indicaciones de seguridad para serrar hacia atrás y hacia adelante . 53
4. Riesgos residuales 54
5. Uso previsto 54
6. Instrucciones de montaje y ajuste . 54
7. Operación 55
8. Consejos para un uso óptimo . . . 57
9. Mantenimiento, limpieza y almacenamiento 57
10. Datos técnicos 57
11. Eliminación 58
12. Declaración CE de conformidad . . 58

Índice

1. Explicação dos símbolos 59
2. Instruções de segurança gerais para ferramentas elétricas 59
3. Informações de segurança para serrar para frente e para trás . . . 62
4. Riscos residuais. 63
5. Utilização prevista 63
6. Instruções de montagem e ajuste . 63
7. Operação 64
8. Dicas para uso ideal 65
9. Manutenção, limpeza e armazenamento. 66
10. Dados técnicos 66
11. Eliminação 67
12. Declaração de conformidade CE . . 67

Spis treści

1. Objaśnienie symboli 68
2. Ogólne wskazówki bezpieczeństwa dotyczące elektronarzędzi 68
3. Informacje dotyczące bezpieczeństwa piłowania w przód i w tył 71
4. Pozostałe ryzyka 72
5. Przeznaczenie 72
6. Instrukcje montażu i regulacji . . . 72
7. Obsługa 73
8. Wskazówki dotyczące optymalnego użytkowania 74
10. Konserwacja, czyszczenie i przechowywanie 75
11. Dane techniczne 75
12. Utylizacja 76
13. Deklaracja zgodności z wymogami UE. 76

Dear customer

Please familiarize yourself with the proper usage of the device by reading and following each chapter of this manual, in the order presented. Keep these operating instructions for further reference.

Please read the enclosed "General safety instructions for power tools" and all additional safety instructions in this operating instructions!

This manual contains important information on operating and handling the device. Keep these operating instructions for further reference. Please pass it on along with the unit if it is handed over to a third party.

Battery and charger not included!

The Maxxpack batteries and chargers are available online and in participating stores.

1. Explanation of the symbols

The following symbols are used in the user manual or on the product:

Warning! To reduce the risk of injury, the user must read the instruction manual.

Denotes risk of personal injury, loss of life or damage to the tool in case of non-observance of the instructions in this manual.

Wear safety glasses. When working with electric power tools, sparks, splinters, chips and dust particles may be generated and these can cause loss of sight.

Wear safety gloves.

Variable speed control.

Warning: hot surface There is a danger of burns!

Release button.

On/Off switch.

Dust blower function.

CE stands for "Conformité Européenne", which means "In accordance with EU Regulations". With the CE marking, the manufacturer confirms that this Electric tool complies with the applicable European directives.

UKCA stands for: "UK Conformity Assessment". This means "Compliant with UK regulations". With the UKCA mark manufacturer confirms that this unit complies with the applicable UK regulations.

Do not dispose of electric power tools with domestic refuse.

2. General power tool safety warnings

***WARNING!* Read all safety warnings, instructions, illustrations and specifications provided with this power tool.** Failure to follow all instructions listed below may result in electric shock, fire and/or serious injury.

Save all warnings and instructions for future reference.

The term "power tool" in the warnings refers to your mains-operated (corded) power tool or battery-operated (cordless) power tool.

2.1 **Work area safety**

a. **Keep work area clean and well lit.** Cluttered or dark areas invite accidents.

b. **Do not operate power tools in explosive atmospheres, such as in the presence of flammable liquids, gases or dust.** Power tools create sparks which may ignite the dust or fumes.

c. **Keep children and bystanders away while operating a power tool.** Distractions can cause you to lose control.

2.2 **Electrical safety**

a. **Power tool plugs must match the outlet. Never modify the plug in any way. Do not use any adapter plugs with earthed (grounded) power tools.** Unmodified plugs and matching outlets will reduce risk of electric shock.

b. **Avoid body contact with earthed or grounded surfaces, such as pipes, radiators, ranges and refrigerators.** There is an increased risk of electric shock if your body is earthed or grounded.

c. **Do not expose power tools to rain or wet conditions.** Water entering a power tool will increase the risk of electric shock.

d. **Do not abuse the cord. Never use the cord for carrying, pulling or unplugging the power tool. Keep cord away from heat, oil, sharp edges or moving parts.** Damaged or entangled cords increase the risk of electric shock.

e. **When operating a power tool outdoors, use an extension cord suitable for outdoor use.** Use of a cord suitable for outdoor use reduces the risk of electric shock.

f. **If operating a power tool in a damp location is unavoidable, use a residual current device (RCD) protected supply.** Use of an RCD reduces the risk of electric shock.

2.3 **Personal safety**

a. **Stay alert, watch what you are doing and use common sense when operating a power tool. Do not use a power tool while you are tired or under the influence of drugs, alcohol or medication.** A moment of inattention while operating power tools may result in serious personal injury.

b. **Use personal protective equipment. Always wear eye protection.** Protective equipment such as a dust mask, non-skid safety shoes, hard hat or hearing protection used for appropriate conditions will reduce personal injuries.

c. **Prevent unintentional starting. Ensure the switch is in the off-position before connecting to power source and/or battery pack, picking up or carrying the tool.** Carrying power tools with your finger on the switch or energising power tools that have the switch on invites accidents.

d. **Remove any adjusting key or wrench before turning the power tool on.** A wrench or a key left attached to a rotating part of the power tool may result in personal injury.

e. **Do not overreach. Keep proper footing and balance at all times.** This enables better control of the power tool in unexpected situations

f. **Dress properly. Do not wear loose clothing or jewellery. Keep your hair and clothing away from moving parts.** Loose clothes, jewellery or long hair can be caught in moving parts.

g. **If devices are provided for the connection of dust extraction and collection facilities, ensure these are connected and properly used.** Use of dust collection can reduce dust-related hazards.

h. **Do not let familiarity gained from frequent use of tools allow you to become complacent and ignore tool safety principles.** A careless action can cause severe injury within a fraction of a second.

2.4 **Power tool use and care**

a. **Do not force the power tool. Use the correct power tool for your application.** The correct power tool will do the job better and safer at the rate for which it was designed.

b. **Do not use the power tool if the switch does not turn it on and off.** Any power tool that cannot be controlled with the switch is dangerous and must be repaired.

c. **Disconnect the plug from the power source and/or remove the battery pack, if detachable, from the power tool before making any adjustments, changing accessories, or storing power tools.** Such preventive safety measures reduce the risk of starting the power tool accidentally.

d. **Store idle power tools out of the reach of children and do not allow persons unfamiliar with the power tool or these instructions to operate the power tool.** Power tools are dangerous in the hands of untrained users.

e. **Maintain power tools and accessories. Check for misalignment or binding of moving parts, breakage of parts and any other condition that may affect the power tool's operation. If damaged, have the power tool repaired before use.** Many accidents are caused by poorly maintained power tools.

f. **Keep cutting tools sharp and clean.** Properly maintained cutting tools with sharp cutting edges are less likely to bind and are easier to control.

g. **Use the power tool, accessories and tool bits etc. in accordance with these instructions, taking into account the working conditions and the work to be performed.** Use of the power tool for operations different from those intended could result in a hazardous situation.

h. **Keep handles and grasping surfaces dry, clean and free from oil and grease.** Slippery handles and grasping surfaces do not allow for safe handling and control of the tool in unexpected situations.

2.5 **Battery tool use and care**

a. **Recharge only with the charger specified by the manufacturer.** A charger that is suitable for one type of battery pack may create a risk of fire when used with another battery pack.

b. **Use power tools only with specifically designated battery packs.** Use of any other battery packs may create a risk of injury and fire.

c. **When battery pack is not in use, keep it away from other metal objects, like paper clips, coins, keys, nails, screws or other small metal objects, that can make a connection from one terminal to another.** Shorting the battery terminals together may cause burns or a fire.

d. **Under abusive conditions, liquid may be ejected from the battery; avoid contact. If contact accidentally occurs, flush with water. If liquid contacts eyes, additionally seek medical help.** Liquid ejected from the battery may cause irritation or burns.

e. **Do not use a battery pack or tool that is damaged or modified.** Damaged or modified batteries may exhibit unpredictable behaviour resulting in fire, explosion or risk of injury.

f. **Do not expose a battery pack or tool to fire or excessive temperature.** Exposure to fire or temperature above 130 °C may cause explosion.

g. **Follow all charging instructions and do not charge the battery pack or tool outside the temperature range specified in the instructions.** Charging improperly or at temperatures outside the specified range may damage the battery and increase the risk of fire.

2.6 **Service**

a. **Have your power tool serviced by a qualified repair person using only identical replacement parts.** This will ensure that the safety of the power tool is maintained.

b. **Never service damaged battery packs.** Service of battery packs should only be performed by the manufacturer or authorized service providers.

3. Safety information for sawing back and fo rth

a. Hold the electric tool by the insulated gripping surfaces when performing work in which the cutting tool may come into contact with hidden wiring. Contact with a live wire can also cause a charge in metal pa rts of the device and result in an electric shock.

b. Fasten and secu re the workpiece by means of clamps or with another method on a stable underground. If you hold the workpie ceonly with your hand or against your own body, it will stay instable and this can lead to a loss of control.

c. Keep hands away f rom the sawing area. Do not reach underneath the workpiece. Upon contact with the blade there is a risk of injury.

d. Move the power tool against the workpiece only when it is turned on. Other-

wise, there is a risk of kickback if the attachment tools jam in the workpiece.

e. Make sure that the footplate is secure during sawing. A ti lted saw blade may break or cause a kickback.

f. After you have finished work, turn the power tool off and do not pull the saw blade out of the cut un til it has come to a standstill. In this way you will avoid any kickback and can safely put down the power tool.

g. Use only undamaged saw blades in perfect condition. Bent or blunt blades can break, adversely affect the cut or cause kickback.

h. Do not brake the saw blade after switching the device off by applying side pressure. The saw blade may be damaged, b reak or cause a kickback.

i. Use suitable detectors in order to find hidden supply lines or consult the local utility company. Contact with electric cables can lead to fire and electric shock. Damage to a gas pipe can cause an explosion. Penetration into a water line causes property damage.

j. Secure the workpiece. A workpie ce that is retained with clamping appliances or a vice is held mo re securely than with your hand.

k. Wait until the power tool has stopped before placing it down. The a ttachment tools can jam and lead to a loss of control over the power tool.

4. Residual risks

Even when you use this electric power tool correctly, residual risks remain. The following dangers may arise in connection with the construction and application of electric power tools, among other things.

- Ear damage if working without ear p rotection.
- Damage to your hea lth caused by swinging your hands and a rms when operating the appliance for longer periods of time or if the unit is not held or maintained properly.

WARNING! During operation, this electric tool generates an electromagnetic field which, under certain circumstances, may impair the functionality of active or passive medical implants. To reduce the risk of serious or lethal injuries, we recommend that persons with medical implants consult their doctor and the manufacturer of their medical implant before operating the machine.

5. Intended use

Intended Use The Cordless Brushless Jigsaw is designed for versatile cutting tasks in various materials such as wood, metal, and plastic. For optimal safety and precision, it is recommended to use the jigsaw with a cutting guide or stabilizer when performing long or intricate cuts.

6. Assembly and adjusting instructions

Before assembly, always switch off the machine and remove the battery from the machine.

6.1 Attaching/removing the protective cover

1) Attaching the protective cover

- Press the two holders on the protective cover **(17)** into the recesses on the appliance housing. The protective cover **(17)** locks into place.

You can fold the fitted protective cover **(17)** up by 90°.

2) Removing the protective cover

- Ca refully press the two holders on the protective cover **(6)** apart.
- Pull the protective cover **(6)** to the front.

6.2 Installing/changing the saw blade

Wear protective gloves when attaching the saw blade. Risk of injury when touching the saw blade.

Only saw blades with a T-shank mount (single lug shank) such as the supplied saw blades **(14/15)** can be used.

1) Installing the saw blade

- Make sure that the saw blade holder is free of splinters or other material residue.

- Turn the chuck **(9)** as far fo rward as possible and hold itfirmly in this position.
- Insert the saw blade **(14/15)** into the chuck **(9)**. When inse rting the saw blade **(14/15)**, ma ke sure that the back of the saw blade is in the notch of the guide roller **(9)**. Ma ke sure that the saw blade **(14/15)** is attached correctly and the teeth a re pointing in the cutting direction.
- Release the chuck **(9)**.

Be sure to always use the correct saw blade for the material.

2) Rmoving the saw blade

- Hold the saw blade firmly**(14/15)**.
- Turn the chuck **(9)** as far fo rward as possible, holding the saw blade firmly.
- Remove the saw blade **(14/15)** from the chuck **(9)**.
- Release the chuck **(9)**.

6.3 Removing/attaching the parallel guide

The parallel guide can be fitted on both sides of the device. Depending on how it is assembled, use the marking on the right or left of the baseplate (see detailed illustration) to read the scale.

1) Aaching the parallel guide

- Loosen the retaining screws **(7)** if ne cessary.
- Slide the parallel guide **(13)** th rough the slide-in openings.
- Retighten the retaining screws **(7)**.

2) Removing the parallel guide

- Loosen the retaining screws **(7)**.
- Pull the pa rallel guide **(13)** out of the slide-in openings.

6.4 Removing/attaching the tension tear protection

1) Removing the tension tear protection

- Press the tension tear protection **(16)** away from the recess in the baseplate **(10)**.

2) Attaching the tension tear p rotection

- Press the tension tear protection **(16)** into the recess in the baseplate **(10)**.

7. Operation

Before assembly, always switch off the machine and remove the battery from the machine.

Ensure that the ambient temperature does not exceed 50°C or fall below -20°C during work.

7.1 Switching on and off

1) Speed setting

- The rotary wheel **(3)** on the device head has 6 levels for achieving the desired speed.
- Step 1: lowest speed
- Step 5: highest speed
- Step A: automatically increasing speed depending on load.

2) Switching on

- Press the release bu tton **(4)** to unlock the device.
- The two LED work lights begin to light up.
- Press the on/off switch **(2)** to sta rt the device.

The device will only start within the period when the two LED work lights are illuminated.

3) Switching off

- Press the On/Off s witch **(2)** to turn off the device.
- Press the release bu tton **(4)** to p revent the device from inadvertently switching on again.
- As soon as the LED working lights have gone out, the device is automatica lly locked.

The device cannot be turned on when locked. Before using the device, ma ke sure the device is unlocked.

7.2 Adjusting the mitre angle

- Open the lever **(12)**.
- Press the baseplate **(10)** sligh tly forward.
- Set the baseplate to the desired position. A total of 5 levels can be set : 0°, as well as 22.5° and 45° in both directions. The baseplate must be pu lled slightly backward and engage with a notch.

- Clos the lever **(12)** again to fix the position.

The maximum mitre angle can only be set on both sides if the p rotective cover **(6)** is folded up and the tension tear p rotection is disassembled (see “Attaching/removing the protective cover”).

7.3 Adjusting the stroke strength

The pendulum movement of the saw blade can be a djusted with the pendulum stroke switch **(5)**. There a re 4 posi tions for the pendulum stroke switch **(5)**.

- With the pendulum stroke activated you can work much faster.
- 0 - no st roke: e.g. for non-fer rous metal.
- 1 - low st roke: for soft material e. g. for plastic pipes.
- 2 - me dium stroke: e.g. for cu rved cuts in thin wood.
- 3 - high st roke: e.g. for thick wood.
- Fine and clean cut ting edges can be achieved with little or no pendulum motion (level 1 or 0).
- For thin material, ha rd material (e.g.Aluminium) and for cutting curves, use level 0 also.

The optimal stroke strength can be established through practice; the following settings are recommended.

7.4 Connecting external dust extraction

1) *Connecting eernal dust extractio*

- Slide the adapter for external dust extraction **(11)** as far as it will go into the guide rail between the device and baseplate **(10)**.
- Connect an approved dust extractor (not included in delivery) to the adapter for external dust extraction.
- If the external dust extractor does not fie, use the additional reducer **(18)** if necessary.

2) *Removing the external dust extraction*

- Disconnect the suction tube from the adapter for external dust extraction **(11)**.
- Disconnect the adapter for external dust extraction **(11)**.

7.5 Switching the dust blower function on/off

- To switch on the dust blower function, move the switch **(19)** for the dust blower function to position .
- To switch it off, move the switch **(19)** for the dust blower function forward.

7.6 Alignment adapter

With the alignment adapter **(16)**, you can better align with the drawn cutting lines.

1) *Installing the alignment adapter*

- Place the alignment adapter **(16)** into the recess below the baseplate **(10)**.
- Fold the alignment adapter **(16)** towards the baseplate so that it clicks into place on the top edge.

2) *Removing the alignment adapter*

- Fold the alignment adapter **(16)** down slightly. While doing so, pull it forward and off the device.

7.7 Plunge cuts

Plunge cuts may only be made in soft materials such as wood, ae rated concrete, plasterboard, etc. Howeve r, this requires a certain amount of practice and is possible only with short saw blades. Plunge cuts are only a llowed if the mitre angle is 0°.

- Place the front edge of the baseplate onto the workpiece surface.
- Switch the saw on.
- Slowly saw at an angle into the workpiece, then bring the saw into a ve rtical position.
- Continue sawing along the cutting line.
- Turn off the saw and lift it off the workpiece after finishing work.

8. Hints for optimum use

- Clamp the workpiece. Use a clamping device for small workpie ces.
- Draw a line to specify the direction in which the saw blade is guided.
- Hold the device securely by the handle.
- Set the sawing speed.
- Adjust the mitre angle.
- Set the pendulum stroke position.
- Turn on the device.

- Wait until the device has reached full speed.
- Place the bottom plate **(10)** on the workpiece.
- Slowly move the device along the marked line, pressing the bottom plate firmly against the workpiece.
- Do not apply too much p ressure to the device. Let the device do the work.
- Before shutting down the device, switch it off and wait for it to come to a complete standstill.

9. Maintenance, cleaning and storing

WARNING: Always disconnect from the mains power supply, before carrying out any maintenance/ cleaning of the charger. Remove the battery before carrying out any maintenance/cleaning of the tool.

9.1 Maintenance

There are no inner parts of the tool which need maintenance.

9.2 Cleaning

- Keep safety devices, ventilation openings and the motor housing as free as possible from dirt and dust. Rub the electric power tool with a clean cloth or blow over it with low pressure compressed air.
- We recommend that you clean your electric power tool immediately after each use.
- Clean the electric power tool regularly with a damp cloth and somewhat soft soap. Make sure that no water can get inside the electric power tool.

9.3 Storing

- Clean the device before storing it.
- Before storing check all parts for damages.
- Store the device indoors in dry place that is protected from dust and dirt and extreme temperatures.

10. Technical data

Battery voltage:	18 V Li-Ion
No load speed n_0:	800-3800 min^{-1}
Saw stroke:	26 mm
Max. sawing capacity in metal:	10 mm
Max. sawing capacity in wood:	135 mm
Bevel Cutting:	0-±45°
Product weight without accessories:	1.7 Kg
Sound pressure level L_{pA}:	77 dB(A)
Uncertainty K_{pA}:	5 dB(A)
Sound power level L_{WA}:	88 dB(A)
Uncertainty K_{WA}:	3 dB(A)
Vibration Cutting boards:	10.9 m/s²
Uncertainty K:	1.5 m/s²
Vibration Cutting metal sheet:	7.6 m/s²
Uncertainty K:	1.5 m/s²

11. Disposal

Do not dispose of electric power tools with domestic refuse.

The electric power tool is shipped in packaging to reduce transport damage. This packaging is a raw material and as such can either be reused or can be fed back into the raw material cycle. The electric power tool and its accessories are made from various materials such as metals and plastics. Take defective components to a special refuse collection point. Ask about these at your specialist shop or local council. The product and the user manual may be subject to changes. Technical data may be changed without prior notice.

11.1 Batteries

Think of the environment when disposing of batteries. Contact your local authorities to find out where your nearest disposal area is Do not dispose of batteries with domestic refuse. Do not dispose of by burning, risk of explosion.

12. EC-Declaration of conformity

We, the **Batavia B.V., Weth. Wassebaliestraat 6d, NL-7951 SN Staphorst,** declare by our own responsibility that the product **18V Cordless Brushless Jigsaw, Model BT-CJS005, Item-No 7065196** is according to the basic requirements, which are defined in the European Directives **2006/42/EC** (MD), **2014/30/EU** (EMC), **2011/65/EU** (RoHS) and their amendments. For the evaluation of conformity, the following harmonized standards were consulted:

EN 62841-1:2015+A11
EN 62841-2-11:2016+A1
AfPS GS 2019:01 PAK
EN IEC 55014-1:2021
EN IEC 55014-2:2021

Staphorst, 05 Aug 2024

Jin Min, QA Representative
Batavia B.V., Weth. Wassebaliestraat 6d,
7951 SN Staphorst, Netherlands

13. UK Declaration of Conformity

We, **the Batavia B.V., Weth. Wassebaliestraat 6d, NL-7951 SN Staphorst**, Netherlands declare by our own responsibility that the product **118V Cordless Brushless Jigsaw, Model BT-CJS005, Item-No 7065196** is according to the basic requirements, which are defined in the **UK Regulations Supply of Machinery (Safety) Regulations 2008, Electromagnetic Compatibility Regulations 2016**, **Restriction of the Use of Certain Hazardous Substances in Electrical and Electronic Equipment Regulations 2012 and their amendments.**

Staphorst, 05 Aug 2024

Jin Min, QA Representative
Batavia B.V., Weth. Wassebaliestraat 6d,
7951 SN Staphorst, Netherlands

The product and the user manual may be subject to changes. Technical data may be changed without prior notice.

Sehr geehrte Damen und Herren

Bitte machen Sie sich in der Reihenfolge der Kapitel mit dem Gerät vertraut und bewahren Sie diese Bedienungsanleitung für spätere Zwecke gut auf.

Lesen Sie bitte die beigefügten "Allgemeine Sicherheitshinweise für Elektrowerkzeuge" und alle weiteren Sicherheitshinweise in dieser Betriebsanleitung!

Diese Bedienungsanleitung enthält wichtige Hinweise zur Inbetriebnahme und Handhabung. Legen Sie die Anleitung dem Produkt bei, wenn Sie es an Dritte weitergeben.

Akku und Ladegerät sind nicht im Lieferumfang enthalten!

Die Maxxpack Akkus und Ladegeräte sind online und in teilnehmenden Geschäften verfügbar.

1. Erläuterung der Symbole

Folgende Symbole werden im Benutzerhandbuch oder auf dem Produkt verwendet:

WARNUNG – Zur Verringerung des Verletzungsrisikos Bedienungsanleitung lesen.

Allgemeines Warnzeichen – Seien Sie aufmerksam und beachten Sie allgemeine Gefahren.

Tragen Sie eine Schutzbrille. Während der Arbeit entstehende Funken oder aus dem Elektrowerkzeug heraustretende Splitter, Späne und Stäube können Sichtverlust bewirken.

Tragen Sie Sicherheitshandschuhe.

Die Drehzahl der Maschine kann elektronisch eingestellt werden.

Warnung: Heiße Oberfläche Es besteht Verbrennungsgefahr!

Entriegelungstaste.

Ein/Aus-Schalter.

Staubgebläse-Funktion.

CE steht für „Conformité Européenne", dies bedeutet„Übereinstimmung mit EU Richtlinien". Mit der CE Kennzeichnung bestätigt der Hersteller, dass dieses Elektrowerkzeug den geltenden europäischen Richtlinien entspricht.

Nicht in den Hausmüll entsorgen!

2. Allgemeine Sicherheitshinweise für Elektrowerkzeuge

***WARNUNG!* Lesen Sie alle Sicherheitshinweise, Anweisungen, Bebilderungen und technischen Daten, mit denen dieses Elektrowerkzeug versehen ist.** *Versäumnisse bei der Einhaltung der nachfolgenden Anweisungen können elektrischen Schlag, Brand und/oder schwere Verletzungen verursachen.*

Bewahren Sie alle Sicherheitshinweise und Anweisungen für die Zukunft auf.

Der in den Sicherheitshinweisen verwendete Begriff „Elektrowerkzeug" bezieht sich auf netzbetriebene Elektrowerkzeuge (mit Netzleitung) oder auf akkubetriebene Elektrowerkzeuge (ohne Netzleitung).

2.1 Arbeitsplatzsicherheit

a. **Halten Sie Ihren Arbeitsbereich sauber und gut beleuchtet.** Unordnung oder unbeleuchtete Arbeitsbereiche können zu Unfällen führen.

b. **Arbeiten Sie mit dem Elektrowerkzeug nicht in explosionsgefährdeter Umgebung, in der sich brennbare Flüssigkeiten, Gase oder Stäube befinden.** Elektrowerkzeuge erzeugen Funken, die den Staub oder die Dämpfe entzünden können.

c. **Halten Sie Kinder und andere Personen während der Benutzung des Elektrowerkzeugs fern.** Bei Ablenkung können Sie die Kontrolle über das Elektrowerkzeug verlieren.

2.2 **Elektrische Sicherheit**

a. **Der Anschlussstecker des Elektrowerkzeugs muss in die Steckdose passen. Der Stecker darf in keiner Weise verändert werden. Verwenden Sie keine Adapterstecker gemeinsam mit schutzgeerdeten Elektrowerkzeugen.** Unveränderte Stecker und passende Steckdosen verringern das Risiko eines elektrischen Schlages.

b. **Vermeiden Sie Körperkontakt mit geerdeten Oberflächen wie von Rohren, Heizungen, Herden und Kühlschränken.** Es besteht ein erhöhtes Risiko durch elektrischen Schlag, wenn Ihr Körper geerdet ist.

c. **Halten Sie Elektrowerkzeuge von Regen oder Nässe fern.** Das Eindringen von Wasser in ein Elektrowerkzeug erhöht das Risiko eines elektrischen Schlages.

d. **Zweckentfremden Sie die Anschlussleitung nicht, um das Elektrowerkzeug zu tragen, aufzuhängen oder um den Stecker aus der Steckdose zu ziehen. Halten Sie die Anschlussleitung fern von Hitze, Öl, scharfen Kanten oder sich bewegenden Teilen.** Beschädigte oder verwickelte Anschlussleitungen erhöhen das Risiko eines elektrischen Schlages.

e. **Wenn Sie mit einem Elektrowerkzeug im Freien arbeiten, verwenden Sie nur Verlängerungsleitungen, die auch für den Außenbereich geeignet sind.** Die Anwendung einer für den Außenbereich geeigneten Verlängerungsleitung verringert das Risiko eines elektrischen Schlages.

f. **Wenn der Betrieb des Elektrowerkzeugs in feuchter Umgebung nicht vermeidbar ist, verwenden Sie einen Fehlerstromschutzschalter.** Der Einsatz eines Fehlerstromschutzschalters vermindert das Risiko eines elektrischen Schlages.

2.3 **Sicherheit von Personen**

a. **Seien Sie aufmerksam, achten Sie darauf, was Sie tun, und gehen Sie mit Vernunft an die Arbeit mit einem Elektrowerkzeug. Benutzen Sie kein Elektrowerkzeug, wenn Sie müde sind oder unter dem Einfluss von Drogen, Alkohol oder Medikamenten stehen.** Ein Moment der Unachtsamkeit beim Gebrauch des Elektrowerkzeugs kann zu ernsthaften Verletzungen führen.

b. **Tragen Sie persönliche Schutzausrüstung und immer eine Schutzbrille.** Das Tragen persönlicher Schutzausrüstung, wie Staubmaske, rutschfeste Sicherheitsschuhe, Schutzhelm oder Gehörschutz, je nach Art und Einsatz des Elektrowerkzeugs, verringert das Risiko von Verletzungen.

c. **Vermeiden Sie eine unbeabsichtigte Inbetriebnahme. Vergewissern Sie sich, dass das Elektrowerkzeug ausgeschaltet ist, bevor Sie es an die Stromversorgung und/oder den Akku anschließen, es aufnehmen oder tragen.** Wenn Sie beim Tragen des Elektrowerkzeugs den Finger am Schalter haben oder das Elektrowerkzeug eingeschaltet an die Stromversorgung anschließen, kann dies zu Unfällen führen.

d. **Entfernen Sie Einstellwerkzeuge oder Schraubenschlüssel, bevor Sie das Elektrowerkzeug einschalten.** Ein Werkzeug oder Schlüssel, der sich in einem drehenden Teil des Elektrowerkzeugs befindet, kann zu Verletzungen führen.

e. **Vermeiden Sie eine abnormale Körperhaltung. Sorgen Sie für einen sicheren Stand und halten Sie jederzeit das Gleichgewicht.** Dadurch können Sie das Elektrowerkzeug in unerwarteten Situationen besser kontrollieren.

f. **Tragen Sie geeignete Kleidung. Tragen Sie keine weite Kleidung oder Schmuck. Halten Sie Haare und Kleidung fern von sich bewegenden Teilen.** Lockere Kleidung, Schmuck oder lange Haare können von sich bewegenden Teilen erfasst werden.

g. **Wenn Staubabsaug- und -auffangeinrichtungen montiert werden können, sind diese anzuschließen und richtig zu verwenden.** Verwendung einer

Staubabsaugung kann Gefährdungen durch Staub verringern.

h. **Wiegen Sie sich nicht in falscher Sicherheit und setzen Sie sich nicht über die Sicherheits-Regeln für Elektrowerkzeuge hinweg, auch wenn Sie nach vielfachem Gebrauch mit dem Elektrowerkzeug vertraut sind.** Achtloses Handeln kann binnen Sekundenbruchteilen zu schweren Verletzungen führen.

2.4 **Verwendung und Behandlung des Elektrowerkzeugs**

a. **Überlasten Sie das Elektrowerkzeug nicht. Verwenden Sie für Ihre Arbeit das dafür bestimmte Elektrowerkzeug.** Mit dem passenden Elektrowerkzeug arbeiten Sie besser und sicherer im angegebenen Leistungsbereich.

b. **Benutzen Sie kein Elektrowerkzeug, dessen Schalter defekt ist.** Ein Elektrowerkzeug, das sich nicht mehr ein- oder ausschalten lässt, ist gefährlich und muss repariert werden.

c. **Ziehen Sie den Stecker aus der Steckdose und/oder entfernen Sie einen abnehmbaren Akku, bevor Sie Geräteeinstellungen vornehmen, Einsatzwerkzeugteile wechseln oder das Elektrowerkzeug weglegen.** Diese Vorsichtsmaßnahme verhindert den unbeabsichtigten Start des Elektrowerkzeugs.

d. **Bewahren Sie unbenutzte Elektrowerkzeuge außerhalb der Reichweite von Kindern auf. Lassen Sie keine Personen das Elektrowerkzeug benutzen, die mit diesem nicht vertraut sind oder diese Anweisungen nicht gelesen haben.** Elektrowerkzeuge sind gefährlich, wenn Sie von unerfahrenen Personen benutzt werden.

e. **Pflegen Sie Elektrowerkzeuge und Einsatzwerkzeug mit Sorgfalt. Kontrollieren Sie, ob bewegliche Teile einwandfrei funktionieren und nicht klemmen, ob Teile gebrochen oder so beschädigt sind, dass die Funktion des Elektrowerkzeugs beeinträchtigt ist. Lassen Sie beschädigte Teile vor dem Einsatz des Elektrowerkzeuges reparieren.** Viele Unfälle haben ihre Ursache in schlecht gewarteten Elektrowerkzeugen.

f. **Halten Sie Schneidwerkzeuge scharf und sauber.** Sorgfältig gepflegte Schneidwerkzeuge mit scharfen Schneidkanten verklemmen sich weniger und sind leichter zu führen.

g. **Verwenden Sie Elektrowerkzeug, Einsatzwerkzeug, Einsatzwerkzeuge usw. entsprechend diesen Anweisungen. Berücksichtigen Sie dabei die Arbeitsbedingungen und die auszuführende Tätigkeit.** Der Gebrauch von Elektrowerkzeugen für andere als die vorgesehenen Anwendungen kann zu gefährlichen Situationen führen.

h. **Halten Sie Griffe und Griffflächen trocken, sauber und frei von Öl und Fett.** Rutschige Griffe und Griffflächen erlauben keine sichere Bedienung und Kontrolle des Elektrowerkzeugs in unvorhergesehenen Situationen.

2.5 **Verwendung und Behandlung des Akkuwerkzeugs**

a. **Laden Sie die Akkus nur mit Ladegeräten auf, die vom Hersteller empfohlen werden.** Durch ein Ladegerät, das für eine bestimmte Art von Akkus geeignet ist, besteht Brandgefahr, wenn es mit anderen Akkus verwendet wird.

b. **Verwenden Sie nur die dafür vorgesehenen Akkus in den Elektrowerkzeugen.** Der Gebrauch von anderen Akkus kann zu Verletzungen und Brandgefahr führen.

c. **Halten Sie den nicht benutzten Akku fern von Büroklammern, Münzen, Schlüsseln, Nägeln, Schrauben oder anderen kleinen Metallgegenständen, die eine Überbrückung der Kontakte verursachen könnten.** Ein Kurzschluss zwischen den Akkukontakten kann Verbrennungen oder Feuer zur Folge haben.

d. **Bei falscher Anwendung kann Flüssigkeit aus dem Akku austreten. Vermeiden Sie den Kontakt damit. Bei zufälligem Kontakt mit Wasser abspülen.**

Wenn die Flüssigkeit in die Augen kommt, nehmen Sie zusätzlich ärztliche Hilfe in Anspruch. Austretende Akkuflüssigkeit kann zu Hautreizungen oder Verbrennungen führen.

e. **Benutzen Sie keinen beschädigten oder veränderten Akku.** Beschädigte oder veränderte Akkus können sich unvorhersehbar verhalten und zu Feuer, Explosion oder Verletzungsgefahr führen.

f. **Setzen Sie einen Akku keinem Feuer oder zu hohen Temperaturen aus.** Feuer oder Temperaturen über 130 °C können eine Explosion hervorrufen.

g. **Befolgen Sie alle Anweisungen zum Laden und laden Sie den Akku oder das Akkuwerkzeug niemals außerhalb des in der Betriebsanleitung angegebenen Temperaturbereichs.** Falsches Laden oder Laden außerhalb des zugelassenen Temperaturbereichs kann den Akku zerstören und die Brandgefahr erhöhen.

2.6 Service

a. **Lassen Sie Ihr Elektrowerkzeug nur von qualifiziertem Fachpersonal und nur mit Original-Ersatzteilen reparieren.** Damit wird sichergestellt, dass die Sicherheit des Elektrowerkzeugs erhalten bleibt.

b. **Warten Sie niemals beschädigte Akkus.** Sämtliche Wartung von Akkus sollte nur durch den Hersteller oder bevollmächtigte Kundendienststellen erfolgen.

3. Sicherheitshinweise zum Vor- und Zurücksägen

a. Halten Sie das Elektrowerkzeug bei Arbeiten, bei denen das Schneidwerkzeug mit versteckten Leitungen in Berührung kommen kann, an den isolierten Griffflächen. Der Kontakt mit einer stromführenden Leitung kann außerdem zu einer Aufladung metallischer Geräteteile führen und einen elektrischen Schlag verursachen.

b. Befestigen und sichern Sie das Werkstück mit Schraubzwingen oder auf andere Weise auf einem stabilen Untergrund. Halten Sie das Werkstück nur mit der Hand oder am eigenen Körper, bleibt es instabil und es kann zu einem Kontrollverlust kommen.

c. Halten Sie Ihre Hände vom Sägebereich fern. Greifen Sie nicht unter das Werkstück. Bei Kontakt mit dem Sägeblatt besteht Verletzungsgefahr.

d. Bewegen Sie das Elektrowerkzeug nur im eingeschalteten Zustand gegen das Werkstück. Andernfalls besteht die Gefahr eines Rückschlags, wenn die Einsatzwerkzeuge im Werkstück verklemmen.

e. Achten Sie beim Sägen auf einen sicheren Sitz der Fußplatte. Ein schräg stehendes Sägeblatt kann brechen oder einen Rückschlag verursachen.

f. Schalten Sie nach Beendigung der Arbeit das Elektrowerkzeug aus und ziehen Sie das Sägeblatt erst nach Stillstand aus dem Schnitt. So vermeiden Sie einen Rückschlag und können das Elektrowerkzeug sicher ablegen.

g. Verwenden Sie nur unbeschädigte Sägeblätter in einwandfreiem Zustand. Verbogene oder stumpfe Blätter können brechen, den Schnitt beeinträchtigen oder einen Rückschlag verursachen.

h. Bremsen Sie das Sägeblatt nach dem Ausschalten nicht durch seitlichen Druck ab. Das Sägeblatt könnte beschädigt werden, brechen oder einen Rückschlag verursachen.

i. Verwenden Sie geeignete Detektoren, um versteckte Versorgungsleitungen zu finden oder wenden Sie sich an den örtlichen Energieversorger. Der Kontakt mit elektrischen Leitungen kann zu Feuer und Stromschlag führen. Die Beschädigung einer Gasleitung kann eine Explosion verursachen. Das Eindringen in eine Wasserleitung verursacht Sachschäden.

j. Fixieren Sie das Werkstück. Ein Werkstück, das Sie mit Spannvorrichtungen oder einem Schraubstock fixieren, hält sicherer als mit der Hand.

k. Warten Sie, bis das Elektrowerkzeug zum Stillstand gekommen ist, bevor Sie

es ablegen. Die Einsatzwerkzeuge können blockieren und zu einem Verlust der Kontrolle über das Elektrowerkzeug führen.

4. Restrisiken

Auch wenn Sie dieses Elektrowerkzeug vorschriftsmäßig bedienen, bleiben imme. Restrisiken bestehen. Folgende Gefahren können im Zusammenhang mit der Bauweise und Ausführung dieses Elektrowerkzeugs auftreten.

- Gehörschäden bei Arbeiten ohne Gehörschutz.
- Gesundheitsschäden durch Schwingen der Hände und Arme bei längerem Betrieb des Gerätes oder wenn das Gerät nicht richtig gehalten oder gewartet wird.

WARNUNG! Dieses Elektrowerkzeug erzeugt während des Betriebs ein elektromagnetisches Feld, das unter Umständen die Funktionsfähigkeit aktiver oder passiver medizinischer Implantate beeinträchtigen kann. Um das Risiko schwerer oder tödlicher Verletzungen zu verringern, empfehlen wir Personen mit medizinischen Implantaten, vor dem Betrieb des Geräts ihren Arzt und den Hersteller des medizinischen Implantats zu konsultieren.

5. Bestimmungsgemäße Verwendung

Verwendungszweck Die kabellose bürstenlose Stichsäge ist für vielseitige Schneidaufgaben in verschiedenen Materialien wie Holz, Metall und Kunststoff konzipiert. Für optimale Sicherheit und Präzision wird empfohlen, die Stichsäge bei langen oder komplizierten Schnitten mit einer Schnittführung oder einem Stabilisator zu verwenden.

6. Montage und Einstellhinweise

Vor der Montage stets die Maschine ausschalten und den Akku aus der Maschine entnehmen.

6.1 Schutzabdeckung anbringen/ abnehmen

1) Anbringen der Schutzabdeckung

- Die beiden Halterungen der Schutzabdeckung **(17)** in die Aussparungen am Gerätegehäuse drücken. Die Schutzabdeckung **(17)** rastet ein.

Die montierte Schutzhülle **(17)** können Sie um 90° hochklappen.

2) Schutzabdeckung entfernen

- Drücken Sie die beiden Halterungen der Schutzabdeckung **(6)** vorsichtig auseinander.
- Die Schutzabdeckung **(6)** nach vorne ziehen.

6.2 Sägeblatt montieren/wechseln

Tragen Sie beim Ansetzen des Sägeblattes Schutzhandschuhe. Verletzungsgefahr beim Berühren des Sägeblattes.

Es können ausschließlich Sägeblätter mit T-Schaftaufnahme (Einnockenschaft) verwendet werden, wie beispielsweise die mitgelieferten Sägeblätter **(14/15)**.

1) Montage des Sägeblattes

- Achten Sie darauf, dass die Sägeblattaufnahme frei von Splittern oder anderen Materialrückständen ist.
- Drehen Sie das Bohrfutter **(9)** so weit wie möglich nach vorne und halten Sie es in dieser Position fest.
- Setzen Sie das Sägeblatt **(14/15)** in das Bohrfutter **(9)**. ein. Achten Sie beim Einsetzen des Sägeblattes **(14/15)**, darauf, dass sich die Rückseite des Sägeblattes in der Kerbe der Führungsrolle **(9)**. befindet. Achten Sie darauf, dass das Sägeblatt **(14/15)** richtig befestigt ist und die Zähne in Schnittrichtung zeigen.
- Das Spannfutter **(9)** lösen.

Achten Sie darauf, immer das passende Sägeblatt für das jeweilige Material zu verwenden.

2) Entfernen des Sägeblattes

- **Halten Sie das Sägeblatt fest (14/15)**.
- Drehen Sie das Bohrfutter **(9)** so weit wie möglich nach vorne und halten Sie dabei das Sägeblatt fest.

- Entnehmen Sie das Sägeblatt **(14/15)** aus dem Bohrfutter **(9)**.
- Das Spannfutter **(9)** lösen.

6.3 Parallelanschlag demontieren/ anbringen

Der Parallelanschlag kann beidseitig am Gerät angebracht werden. Je nach Montageart dient die Markierung rechts oder links auf der Grundplatte (siehe Detailabbildung) zum Ablesen der Skala.

1) Anbringen der Parallelführung

- Bei Bedarf Befestigungsschrauben **(7)** lösen.
- Den Parallelanschlag **(13)** durch die Einschuböffnungen schieben.
- Die Befestigungsschrauben **(7)** wieder festziehen.

2) Entfernen der Parallelführung

- Befestigungsschrauben **(7)** lösen.
- Ziehen Sie die Parallelführung **(13)** aus den Einschuböffnungen.

6.4 Spannungsreißschutz abnehmen/ anbringen

1) Entfernen des Spannungsreißschutzes

- Den Spannungsreißschutz **(16)** von der Aussparung in der Grundplatte **(10)** wegdrücken.

2) Anbringen des Spannungsreißschutzes

- Den Spannungsreißschutz **(16)** in die Aussparung der Grundplatte **(10)** eindrücken.

7. Betrieb

Vor der Montage stets die Maschine ausschalten und den Akku aus der Maschine entnehmen.

Achten Sie darauf, dass die Umgebungstemperatur während der Arbeit 50°C nicht überschreitet bzw. -20°C nicht unterschreitet.

7.1 Einschalten und Ausschalten

1) Geschwindigkeitseinstellung

- Zum Erreichen der gewünschten Geschwindigkeit verfügt das Drehrad **(3)** am Gerätekopf über 6 Stufen.
- Schritt 1: niedrigste Geschwindigkeit
- Schritt 5: Höchste Geschwindigkeit
- Stufe A: Automatische Geschwindigkeitssteigerung je nach Belastung.

2) Einschalten

- Drücken Sie die Entriegelungstaste (4), um das Gerät zu entsperren.
- Die beiden LED-Arbeitsleuchten beginnen zu leuchten.
- Drücken Sie den Ein-/Ausschalter (2), um das Gerät zu starten.

Der Start des Gerätes erfolgt nur innerhalb der Zeitspanne, in der die beiden LED-Arbeitsleuchten leuchten.

3) Ausschalten

- Drücken Sie den Ein-/Ausschalter **(2)**, um das Gerät auszuschalten.
- Um ein unbeabsichtigtes Wiedereinschalten zu verhindern, drücken Sie die Entriegelungstaste **(4)**.
- Sobald die LED-Arbeitslichter erlöschen, wird das Gerät automatisch gesperrt.

Das Gerät lässt sich im gesperrten Zustand nicht einschalten. Stellen Sie vor der Verwendung sicher, dass das Gerät entsperrt ist.

7.2 Gehrungswinkel einstellen

- Den Hebel **(12)** öffnen.
- Drücken Sie die Grundplatte **(10)** leicht nach vorne.
- Die Grundplatte in die gewünschte Position bringen. Insgesamt sind 5 Stufen einstellbar: 0°, sowie 22,5° und 45° in beide Richtungen. Die Grundplatte muss leicht nach hinten gezogen werden und in einer Kerbe einrasten.
- Um die Position zu fixieren, schließen Sie den Hebel **(12)** wieder.

Die Einstellung des maximalen Gehrungswinkels auf beiden Seiten ist nur bei hochgeklappter Schutzhaube **(6)** und demontiertem Spannungsreißschutz möglich (siehe „Schutzhaube anbringen/abnehmen").

7.3 Einstellen der Strichstärke

Mit dem Pendelhubschalter **(5)** kann die Pendelbewegung des Sägeblattes eingestellt werden. Für den Pendelhubschalter **(5)** gibt es 4 Stellungen.

- Mit aktiviertem Pendelhub können Sie deutlich schneller arbeiten.
- 0 - kein Hub: zB für Nichteisenmetalle.
- 1 - kleiner Hub: für weiches Material, zB für Kunststoffrohre.
- 2 - mittlerer Hub: zB für Kurvenschnitte in dünnem Holz.
- 3 - großer Hub: zB für dickes Holz.
- Es können feine und saubere Schnittkanten bereits bei geringer oder keiner Pendelbewegung (Stufe 1 oder 0) erzielt werden.
- Für dünnes Material, hartes Material (z. B. Aluminium) und zum Schneiden von Kurven verwenden Sie auch die Stufe 0.

Die optimale Schlagstärke lässt sich durch Übung ermitteln, folgende Einstellungen werden empfohlen.

7.4 Externe Staubabsaugung anschließen

1) Anschluss der internen Staubabsaugung

- Schieben Sie den Adapter zur externen Staubabsaugung **(11)** bis zum Anschlag in die Führungsschiene zwischen Gerät und Grundplatte **(10)**.
- Schließen Sie an den Adapter zur externen Staubabsaugung einen zugelassenen Staubsauger (nicht im Lieferumfang enthalten) an.
- Sollte die externe Staubabsaugung nicht reichen, ggf. zusätzliches Reduzierstück **(18)** verwenden.

2) Externe Staubabsaugung entfernen

- Den Saugschlauch vom Adapter zur externen Staubabsaugung **(11)** abmontieren.
- Den Adapter zur externen Staubabsaugung **(11)** abmontieren.

7.5 Staubblasfunktion ein-/ausschalten

- Um die Staubblasfunktion einzuschalten, stellen Sie den Schalter **(19)** für die Staubblasfunktion auf die Position .
- Zum Ausschalten schieben Sie den Schalter **(19)** für die Staubblasfunktion nach vorne.

7.6 Ausrichtadapter

Mit dem Ausrichtadapter **(16)** können Sie sich besser an den eingezeichneten Schnittlinien ausrichten.

1) Installieren des Ausrichtungsadapters

- Setzen Sie den Ausrichtadapter **(16)** in die Aussparung unterhalb der Grundplatte **(10)** ein.
- Klappen Sie den Ausrichtadapter **(16)** in Richtung Grundplatte, so dass dieser an der Oberkante einrastet.

2) Entfernen des Ausrichtungsadapters

- Klappen Sie den Justierungsadapter **(16)** etwas nach unten und ziehen Sie ihn dabei nach vorne vom Gerät ab.

7.7 Tauchschnitte

Tauchschnitte dürfen nur in weiche Materialien wie Holz, luftgehärteter Beton, Gipskartonplatten usw. ausgeführt werden. Dies erfordert jedoch eine gewisse Übung und ist nur mit kurzen Sägeblättern möglich. Tauchschnitte sind nur zulässig, wenn der Gehrungswinkel 0° beträgt.

- Legen Sie die Vorderkante der Grundplatte auf die Werkstückoberfläche.
- Schalten Sie die Säge ein.
- Langsam schräg in das Werkstück sägen, dann die Säge in die senkrechte Position bringen.
- Sägen Sie weiter entlang der Schnittlinie.
- Schalten Sie die Säge aus und heben Sie sie nach Abschluss der Arbeit vom Werkstück ab.

8. Hinweise für optimalen Gebrauch

- Spannen Sie das Werkstück ein. Verwenden Sie bei kleinen Werkstücken eine Spannvorrichtung.
- Zeichnen Sie durch das Zeichnen einer Linie die Richtung, in die das Sägeblatt geführt wird.
- Halten Sie das Gerät sicher am Griff fest.
- Stellen Sie die Sägegeschwindigkeit ein.
- Passen Sie den Gehrungswinkel an.
- Pendelhubposition einstellen.
- Schalten Sie das Gerät ein.
- Warten Sie, bis das Gerät die volle Geschwindigkeit erreicht hat.
- Legen Sie die Bodenplatte **(10)** auf das Werkstück.
- Bewegen Sie das Gerät langsam entlang der markierten Linie und drücken Sie die Bodenplatte fest gegen das Werkstück.
- Üben Sie nicht zu viel Druck auf das Gerät aus. Lassen Sie das Gerät die Arbeit machen.
- Bevor Sie das Gerät herunterfahren, schalten Sie es aus und warten Sie, bis es vollständig zum Stillstand gekommen ist.

9. Wartung, Reinigung und Lagerung

WARNUNG: Trennen Sie das Ladegerät stets vom Stromnetz, bevor Sie Wartungs- oder Reinigungsarbeiten daran vornehmen. Entnehmen Sie den Akku, bevor Sie Wartungs- oder Reinigungsarbeiten an dem Gerät durchführen.

9.1 Wartung

Im Geräteinneren befinden sich keine weiteren zu wartenden Teile.

9.2 Reinigung

- Halten Sie Schutzvorrichtungen, Lüftungsöffnungen und Motorengehäuse so staub- und schmutzfrei wie möglich. Reiben Sie das Elektrowerkzeug mit einem sauberen Tuch ab oder blasen Sie es mit Druckluft bei niedrigem Druck aus.
- Wir empfehlen, dass Sie das Elektrowerkzeug direkt nach jeder Benutzung reinigen.
- Reinigen Sie das Elektrowerkzeug regelmäßig mit einem feuchten Tuch und etwas Schmierseife. Achten Sie darauf, dass kein Wasser in das Innere des Elektrowerkzeuges gelangen kann.

9.3 Lagerung

- Reinigen Sie das Gerät vor jeder Lagerung.
- Überprüfen Sie vor der Lagerung des Gerätes alle Teile und das Netzkabel auf Beschädigungen.
- Lagern Sie das Gerät im Innenbereich an einem trockenen, vor Staub, Schmutz und extremen Temperaturen geschützten Ort.

10. Technische Daten

Batteriespannung:	18 V Li-Ion
Leerlaufdrehzahl n_0:	800-3800 min^{-1}
Sägehub:	26 mm
Max. Sägeleistung in Metall:	10 mm
Max. Sägeleistung in Holz:	135 mm
Fasenschnitt:	0-±45°
Produktgewicht ohne Zubehör:	1,7 Kg
Schalldruck pegel L_{pA}:	77 dB(A)
Messunsicherheit K_{pA}:	5 dB(A)
Schallleistungspegel L_{WA}:	88 dB(A)
Messunsicherheit K_{WA}:	3 dB(A)
Schwingungen Schneidebretter:	10,9 m/s^2
Messunsicherheit K:	1,5 m/s^2
Schwingungen Schneidebleche:	7,6 m/s^2
Ungenauigkeit K:	1,5 m/s^2

11. Entsorgung

Entsorgen Sie Elektrowerkzeuge nicht über den Hausmüll.

Das Elektrowerkzeug befindet sich in einer Verpackung, um Transportschäden zu verhindern. Diese Verpackung ist Rohstoff und ist somit wieder verwendbar oder kann dem Rohstoffkreislauf zurückgeführt werden. Das Elektrowerkzeug und dessen Zubehör bestehen aus verschiedenen Materialien, wie z.B. Metall und Kunststoffe. Führen Sie defekte Bauteile der Sondermüllentsorgung zu. Fragen Sie im Fachgeschäft oder in der Gemeindeverwaltung nach!

Das Produkt und das Benutzerhandbuch können geändert werden. Die technischen Daten können ohne Vorankündigung geändert werden.

11.1 Batterien

Denken Sie bei der Entsorgung von Batterien an den Umweltschutz. Wenden Sie sich zwecks einer umweltfreundlichen Entsorgung an die lokalen Behörden.

12. EG–Konformitätserklärung

Wir, die **Batavia B.V., Weth. Wassebaliestraat 6d, NL-7951 SN Staphorst**, erklären in alleiniger Verantwortung, dass das Produkt **18V Brushless Akku-Stichsäge, Typ BT-CJS005, Artikel Nr. 7065196** den wesentlichen Schutzanforderungen genügt, die in den Europäischen Richtlinien **2006/42/EG** (MD), **2014/30/EU** (EMC), **2011/65/EU** (RoHS) und deren Änderungen festgelegt sind. Für die Konformitätsbewertung wurden folgende harmonisierte Normen herangezogen:

EN 62841-1:2015+A11
EN 62841-2-11:2016+A1
AfPS GS 2019:01 PAK
EN IEC 55014-1:2021
EN IEC 55014-2:2021

Staphorst, den 05. Aug 2024

Jin Min, Qualitätsbeauftragter
Batavia B.V., Weth. Wassebaliestraat 6d,
7951 SN Staphorst, Niederlande

Das Produkt und das Benutzerhandbuch können geändert werden. Die technischen Daten können ohne Vorankündigung geändert werden.

Cher client

Les manuels d'utilisation contiennent des consignes importantes pour la manipulation de votre nouveau produit. Ils vous permettent d'utiliser toutes les fonctions, d'éviter des erreurs de compréhension et de prévenir les dommages.

Veuillez lire le ci-joint « Consignes générales de sécurité pour appareils électriques » ainsi que toutes les consignes de sécurité supplémentaires contenues dans ce mode d'emploi !

Veuillez prendre le temps de lire tranquillement ce manuel d'utilisation et conservez-le jalousement pour une consultation ultérieure.

Batterie et chargeur non inclus!

Les batteries et chargeurs Maxxpack sont disponibles en ligne et dans les magasins participants.

1. Explication des symboles

Les symboles suivants sont utilisés dans le manuel d'utilisation ou apposés sur le produit :

AVERTISSEMENT : pour réduire les risques de blessures, veuillez lire le mode d'emploi.

Indique un risque de blessures, un danger mortel ou un risqué d'endommagement de l'outil en cas du non-respect des consignes de ce mode d'emploi.

Wear safety glasses. When working with electric power tools, sparks, splinters, chips and dust particles may be generated and these can cause loss of sight.

Porter des gants de sécurité.

Avertissement : surface chaude Risque de brûlures !

Bouton de déclenchement.

Interrupteur marche/arrêt.

Fonction de soufflage de la poussière.

Le nombre de rotations de la machine peut être réglé électroniquement.

CE est l'abréviation de "Conformité Européenne", ce qui signifie "conforme aux directives de l'Union Européenne". Le fabricant confirme par le marquage CE que cet appareil électrique correspond aux directives européennes en vigueur.

Ne jetez pas les équipements électriques avec les ordures ménagères.

2. Consignes générales de sécurité pour appareils électriques

***Avertissement !* Lisez attentivement les instructions.**

Le non-respect de toutes les instructions indiquées ci-dessous peut entraîner un risque de choc électrique, d'incendie et/ou de blessures graves.

Conservez ces instructions !

Le terme "appareil électrique" mentionné dans tous les avertissements ci-dessous se rapporte à un appareil électrique qui se branche au réseau électrique (grâce à un câble d'alimentation) ou à un appareil électrique (sans fil) fonctionnant grâce à une batterie.

2.1 Espace de travail

a. **Veillez toujours à garder votre espace de travail propre et bien éclairé.** Les espaces mal rangés et sombres peuvent être la cause d'accidents.

b. **N'utilisez pas les appareils électriques dans des environnements susceptibles d'explosion, par exemple en présence de liquides inflammables, de gaz ou de particules.** Les appareils électriques provoquent des étincelles qui peuvent enflammer les particules des émanations.

c. **Veillez à garder éloignés les enfants et les personnes se trouvant dans votre**

voisinage, lors de l'utilisation d'un appareil électrique. Les distractions peuvent vous faire perdre le contrôle de l'appareil.

2.2 **Mesures de sécurité électriques**

a. **Les prises des appareils électriques doivent être raccordées à la prise murale correspondante. Ne modifiez jamais la prise de l'appareil, de quelque façon que ce soit. N'utilisez pas d'adaptateurs qui mettent les appareils électriques à la terre (mise à la masse).** Des prises non modifiées et branchées à la prise murale correspondante réduiront les risques de choc électrique.

b. **Évitez le contact direct avec les surfaces mises à la terre ou mises à la masse comme les canalisations, les radiateurs, les cuisinières et les réfrigérateurs.** En effet, le risque de choc électrique s'accrut si votre corps est mis à la terre ou à la masse.

c. **N'utilisez pas d'outils électriques dans des environnements pluvieux ou humides.** Si de l'eau s'introduit dans un appareil électrique, le risque de choc électrique augmentera.

d. **N'utilisez pas le câble de manière abusive. N'utilisez jamais le câble pour transporter, tirer ou débrancher l'appareil électrique. Veillez à garder le câble éloigné des sources de chaleur, des huiles, des rebords coupants ou des pièces actionnées.** Les câbles endommagés ou entremêlés augmentent le risque de choc électrique.

e. **Lorsque un appareil est utilisé à l'extérieur, utilisez uniquement un câble prolongateur prévu à cet effet.** L'utilisation d'un câble à usage extérieur réduit le risque de choc électrique.

f. **Utilisez toujours l'outil avec un dispositif de disjoncteur résiduel.** L'utilisation d'un dispositif de disjoncteur résiduel réduit le risque de choc électrique.

2.3 **Sécurité personnelle**

a. **Restez vigilant, gardez un œil sur ce que vous faites et utilisez votre sens commun lors de l'utilisation d'un appareil électrique. N'utilisez pas un appareil électrique si vous êtes fatigué ou si vous êtes sous l'influence de drogues, d'alcool ou si vous prenez des médicaments.** Un moment d'inattention lors de l'utilisation des appareils électriques peut entraîner des blessures graves.

b. **Utilisez des équipements de protection. Protégez-vous toujours les yeux.** Les équipements de protection, tels qu'un masque à poussière, des lunettes de protection, des chaussures antidérapantes, des protections auditives ou un casque de sécurité, utilisés dans de bonnes conditions, réduiront le risque de blessures.

c. **Évitez tout démarrage involontaire. Assurez-vous que l'interrupteur est sur la position "arrêt" avant de le connecter à la source d'alimentation et / ou à la batterie, de prendre ou de transporter l'appareil.** En effet, le transport des appareils électriques en gardant vos doigts sur l'interrupteur, ou le branchement de ces appareils en ayant l'interrupteur sur "marche" est source d'accidents.

d. **Retirez les clés de réglage ou les clés de vis de réglage avant d'allumer l'appareil électrique.** Une clé de vis de réglage ou une clé, laissée sur une pièce en mouvement de l'appareil électrique, peut entraîner des lésions corporelles.

e. **Ne vous surélevez pas. Gardez toujours vos pieds à plat et gardez votre équilibre.** Ceci permet de mieux contrôler l'appareil électrique dans des situations imprévues.

f. **Habillez-vous convenablement. Ne portez pas de vêtements lâches ou de bijoux. Gardez vos cheveux, vêtements et gants éloignés des pièces actionnées.** En effet, ces derniers peuvent être pris dans les pièces en action.

g. **Si des dispositifs sont fournis pour la connexion des équipements d'évacuation et de récupération de la poussière, assurez-vous que ces dern-**

iers soient correctement connectés et utilisés. L'utilisation de ces équipements réduit les risques liès à la poussière.

h. **Ne laissez pas la familiarité acquise grâce à l'utilisation fréquente des outils vous permettre de devenir complaisant et d'ignorer les principes de sécurité des outils.** Une action imprudente peut causer des blessures graves en une fraction de seconde.

2.4 **Utilisation et entretien d'un appareil électrique**

a. **Ne forcez pas l'appareil électrique. Utilisez l'appareil électrique adéquat pour votre application.** Un appareil électrique correctement choisi assurera un meilleur travail et un travail sans danger, au rythme auquel il a été conçu.

b. **N'utilisez pas l'appareil électrique si l'interrupteur marche/arrêt ne fonctionne pas.** Un appareil électrique qui ne peut pas être commandé par l'interrupteur de contrôle est dangereux et doit être réparé.

c. **Débranchez la prise du bloc d'alimentation et / ou retirez la batterie, si elle est détachable, de l'outil électrique avant d'effectuer des réglages, de changer d'accessoires ou de ranger des outils électriques.** Ces mesures de sécurité préventives réduiront le risque de démarrage involontaire de l'appareil électrique.

d. **Rangez les appareils électriques non utilisés hors de la portée des enfants, soit en hauteur, soit sous clef, et ne laissez aucune personne, non familiarisée avec l'outil ou ces instructions, utiliser l'appareil électrique.** Les appareils électriques sont dangereux entre les mains d'utilisateurs non formés.

e. **Entretenez les appareils électriques. Vérifiez les pièces endommagées. Avant de réutiliser l'outil, il est recommandé de vérifier soigneusement un protecteur endommagé, ou une autre partie, pour déterminer si il peut fonctionner correctement et remplir sa fonction. Vérifiez tout défaut d'alignement et le mouvement libre des pièces en mouvement, la rupture de ces dernières, et les autres conditions qui peuvent affecter le fonctionnement des appareils électriques. En cas de dommages et sauf indications contraires dans le présent manuel faites réparer l'appareil électrique par un service agréé avant de le réutiliser.** Nombreux sont les accidents provoqués par des appareils électriques mal entretenus. Les interrupteurs défectueux doivent être remplacés par un service agréé. Ne pas utiliser l'outil si l'interrupteur ne commande plus ni l'arrêt ni la marche.

f. **Veillez à garder les outils coupants aiguisés et propres pour une plus sûre et meilleure performance.** Des outils coupants correctement entretenus avec des lames aiguisées sont moins susceptibles de se bloquer et sont plus faciles à contrôler.

g. **Utilisez l'appareil électrique, les accessoires et les embouts, etc., conformément à ces instructions et de la manière prévue pour le type spécifique de l'appareil électrique, en prenant en compte les conditions de travail et le travail à effectuer.** L'utilisation de l'appareil électrique dans des applications différentes de celles prévues peut entraîner des situations dangereuses.

h. **Gardez les poignées et les surfaces de préhension sèches, propres et exemptes d'huile et de graisse.** Les poignées et les surfaces de préhension glissantes ne permettent pas une manipulation et un contrôle sûrs de l'outil dans des situations inattendues.

2.5 **Utilisation et entretien des outils fonctionnant sur batterie**

a. **Rechargez uniquement avec le chargeur spécifié par le fabricant.** Un chargeur qui convient à un type de batterie peut entraîner un risque d'incendie lorsqu'il est utilisé avec une autre batterie.

b. **Utilisez toujours les outils électriques uniquement avec les batteries spécifiées.** L'utilisation d'une autre batterie

peut entraîner un risque de blessures et d'incendie.

c. **Lorsque la batterie n'est pas utilisée, veuillez la tenir à l'écart d'objets métalliques tels que trombones, pièces de monnaie, clés, clous, vis et autres petits objets métalliques susceptibles d'établir une connexion entre les deux bornes.** Court-circuiter les bornes de la batterie peut provoquer des brûlures ou un incendie.

d. **Dans des conditions anormales d'utilisation, un liquide peut sortir de la batterie. Évitez tout contact. En cas de contact accidentel, rincez abondamment à l'eau. Si le liquide entre en contact avec les yeux, consultez également un médecin.** Le liquide qui sort de la batterie peut provoquer des irritations ou des brûlures.

e. **N'utilisez pas une batterie ou un outil s'ils sont endommagés ou modifiés.** Une batterie endommagée ou modifiée peut avoir un comportement imprévisible susceptible d'entraîner un incendie, une explosion ou des blessures.

f. **N'exposez pas la batterie ou l'outil au feu ou à une température excessive.** L'exposition au feu ou à une température supérieure à 130 °C peut provoquer une explosion.

g. **Respectez toutes les instructions de charge et ne chargez pas la batterie ou l'outil en dehors de la plage de température indiquée dans les instructions.** Une charge incorrecte ou à une température en dehors de la plage indiquée peut endommager la batterie et augmenter le risque d'incendie.

2.6 Maintenance

a. **Veuillez recourir à un technicien qualifié qui utilisera des pièces d'origine pour réparer votre outil électrique.** C'est ainsi que vous vous assurerez d'un bon fonctionnement de votre outil.

b. **Ne réparez jamais les batteries endommagées.** L'entretien des batteries ne doit être effectué que par le fabricant ou des prestataires de services agréés.

3. Consignes de sécurité pour le sciage en avant et en arrière

a. Tenez l'outil électrique par les surfaces de préhension isolées lorsque vous effectuez des travaux au cours desquels l'outil de coupe peut entrer en contact avec des câbles cachés. Le contact avec un câble sous tension peut également provoquer une charge dans les parties métalliques de l'appareil et provoquer un choc électrique.

b. Fixez et fixez la pièce à travailler à l'aide de serre-joints ou d'une autre méthode sur un support stable. Si vous tenez la pièce à travailler uniquement avec la main ou contre votre propre corps, elle restera instable et cela peut entraîner une perte de contrôle.

c. Gardez les mains éloignées de la zone de sciage. Ne mettez pas les mains sous la pièce à travailler. Le contact avec la lame présente un risque de blessure.

d. Ne déplacez l'outil électrique contre la pièce à travailler que lorsqu'il est sous tension. Sinon, il existe un risque de contrecoup si les outils de fixation se coincent dans la pièce à travailler.

e. Assurez-vous que la semelle est bien fixée pendant le sciage. Une lame de scie inclinée peut se casser ou provoquer un contrecoup.

f. Une fois le travail terminé, éteignez l'outil électrique et ne retirez la lame de scie de la coupe qu'une fois qu'elle est à l'arrêt. Vous éviterez ainsi tout contrecoup et pourrez reposer l'outil électrique en toute sécurité.

g. Utilisez uniquement des lames de scie intactes et en parfait état. Les lames tordues ou émoussées peuvent se casser, altérer la coupe ou provoquer un contrecoup.

h. Ne freinez pas la lame de scie après avoir éteint l'appareil en exerçant une pression latérale. La lame de scie peut être endommagée, se casser ou provoquer un contrecoup.

i. Utilisez des détecteurs adaptés pour trouver des conduites d'alimentation cachées ou contactez la compagnie d'électricité locale. Le contact avec des câbles électriques peut provoquer un incendie et une électrocution. Les dommages causés à une conduite de gaz peuvent provoquer une explosion. La pénétration dans une conduite d'eau peut provoquer des dommages matériels.
j. Fixez la pièce à usiner. Une pièce à usiner maintenue par des dispositifs de serrage ou un étau est plus solidement maintenue qu'avec la main.
k. Attendez que l'outil électrique soit à l'arrêt avant de le reposer. Les outils de fixation peuvent se coincer et entraîner une perte de contrôle de l'outil électrique.

4. Risques résiduels

Même en utilisant correctement cet outil électrique, des risques résiduels subsistent. Les dangers suivants peuvent survenir en relation avec la construction et l'utilisation des outils électriques.

- Lésions auditives en cas de travail sans protection auditive.
- Atteintes à la santé dues au balancement des mains et des bras lors de l'utilisation prolongée de l'appareil ou si l'appareil n'est pas tenu ou entretenu correctement.

AVERTISSEMENT ! Pendant le fonctionnement, cet outil électrique génère un champ électromagnétique qui, dans certaines circonstances, peut altérer le fonctionnement des implants médicaux actifs ou passifs. Afin de réduire le risque de blessures graves ou mortelles, nous recommandons aux personnes portant des implants médicaux de consulter leur médecin et le fabricant de leur implant médical avant d'utiliser l'appareil.

5. Utilisation prévue

Utilisation conforme La scie sauteuse sans fil sans balais est conçue pour des tâches de découpe polyvalentes dans différents matériaux tels que le bois, le métal et le plastique. Pour une sécurité et une précision optimales, il est recommandé d'utiliser la scie sauteuse avec un guide de coupe ou un stabilisateur lors de la réalisation de coupes longues ou complexes.

6. Instructions de montage et de réglage

Avant le montage, éteignez toujours la machine et retirez la batterie de la machine.

6.1 Fixation/retrait du capot de protection

1) Fixation du capot de protection

- Appuyez sur les deux supports du capot de protection **(17)** dans les évidements du boîtier de l'appareil. Le capot de protection **(17)** s'enclenche.

Vous pouvez replier le capot de protection **(17)** monté vers le haut de 90°.

2) Retrait du capot de protection

- Écartez avec précaution les deux supports du capot de protection **(6)**.
- Tirez le capot de protection **(6)** vers l'avant.

6.2 Montage/changement de la lame de scie

Portez des gants de protection lors de la fixation de la lame de scie. Risque de blessure en touchant la lame de scie.

Seules les lames de scie avec une tige en T (tige à ergot unique) telles que les lames de scie fournies **(14/15)** peuvent être utilisées.

1) Installation de la lame de scie

- Assurez-vous que le support de lame de scie est exempt d'échardes ou d'autres résidus de matériau.
- Tournez le mandrin **(9)** aussi loin que possible vers l'avant et maintenez-le fermement dans cette position.
- Insérez la lame de scie **(14/15)** dans le mandrin **(9)**. Lors de l'insertion de la lame de scie **(14/15)**, assurez-vous que l'arrière de la lame de scie se trouve dans l'encoche du rouleau de guidage **(9)**. Assurez-vous que la lame de scie **(14/15)** est correctement fixée et que les dents pointent dans le sens de la coupe.

- Relâchez le mandrin **(9)**.

Assurez-vous de toujours utiliser la lame de scie adaptée au matériau.

2) Retrait de la lame de scie

- Tenez fermement la lame de scie **(14/15)**.
- Tournez le mandrin **(9)** vers l'avant le plus loin possible en tenant fermement la lame de scie.
- Retirez la lame de scie **(14/15)** du mandrin **(9)**.
- Relâchez le mandrin **(9)**.

6.3 Démontage/montage du guide parallèle

Le guide parallèle peut être monté des deux côtés de l'appareil. Selon le montage, utilisez le marquage à droite ou à gauche de la plaque de base (voir illustration détaillée) pour lire l'échelle.

1) Fixation du guide parallèle

- Desserrez les vis de fixation **(7)** si nécessaire.
- Faites glisser le guide parallèle **(13)** à travers les ouvertures d'insertion.
- Resserrez les vis de fixation **(7)**.

2) Démontage du guide parallèle

- Desserrez les vis de fixation **(7)**.
- Retirez le guide parallèle **(13)** des ouvertures d'insertion.

6.4 Démontage/montage de la protection anti-arrachement

1) Démontage de la protection anti-arrachement

- Français Poussez la protection anti-arrachement **(16)** hors de l'évidement dans la plaque de base **(10)**.

2) Fixation de la protection anti-arrachement

- Poussez la protection anti-arrachement **(16)** dans l'évidement dans la plaque de base **(10)**.

7. Utilisation

Avant le montage, éteignez toujours la machine et retirez la batterie de la machine.

Assurez-vous que la température ambiante ne dépasse pas 50°C ou ne descende pas en dessous de -20°C pendant le travail.

7.1 Mise en marche et arrêt

1) Réglage de la vitesse

- La molette **(3)** sur la tête de l'appareil dispose de 6 niveaux pour atteindre la vitesse souhaitée.
- Étape 1 : vitesse la plus basse
- Étape 5 : vitesse la plus élevée
- Étape A : augmentation automatique de la vitesse en fonction de la charge.

2) Mise en marche

- Appuyez sur le bouton de déverrouillage **(4)** pour déverrouiller l'appareil.
- Les deux lampes de travail LED commencent à s'allumer.
- Appuyez sur l'interrupteur marche/arrêt **(2)** pour démarrer l'appareil.

L'appareil ne démarre que pendant la période où les deux lampes de travail LED sont allumées.

3) Mise hors tension

- Appuyez sur l'interrupteur marche/arrêt **(2)** pour éteindre l'appareil.
- Appuyez sur le bouton de déverrouillage **(4)** pour éviter que l'appareil ne se rallume par inadvertance.
- Dès que les voyants de travail LED s'éteignent, l'appareil se verrouille automatiquement.

L'appareil ne peut pas être mis en marche lorsqu'il est verrouillé. Avant d'utiliser l'appareil, assurez-vous qu'il est déverrouillé.

7.2 Réglage de l'angle d'onglet

- Ouvrez le levier **(12)**.
- Poussez la plaque de base **(10)** légèrement vers l'avant.
- Réglez la plaque de base dans la position souhaitée. Au total, 5 niveaux peuvent être réglés : 0°, ainsi que 22,5° et 45° dans les deux sens. La plaque de base doit être tirée légèrement vers l'arrière et enclenchée avec un cran.
- Refermez le levier **(12)** pour fixer la position.

L'angle d'onglet maximal ne peut être réglé des deux côtés que si le capot de protection (6) est relevé et la protection anti-arrache-

ment démontée (voir « Montage/retrait du capot de protection »).

7.3 Réglage de la force de course

Le mouvement pendulaire de la lame de scie peut être réglé à l'aide du commutateur de course pendulaire **(5)**. Il existe 4 positions pour le commutateur de course pendulaire **(5)**.

- Lorsque la course pendulaire est activée, vous pouvez travailler beaucoup plus rapidement.
- 0 - aucune course : par ex. pour les métaux non ferreux.
- 1 - course faible : pour les matériaux tendres, par ex. pour les tubes en plastique.
- 2 - course moyenne : par ex. pour les coupes courbes dans le bois fin.
- 3 - course élevée : par ex. pour le bois épais.
- Des bords de coupe fins et nets peuvent être obtenus avec peu ou pas de mouvement pendulaire (niveau 1 ou 0).
- Pour les matériaux fins, les matériaux durs (par ex. l'aluminium) et pour la coupe courbe, utilisez également le niveau 0.

La force de frappe optimale peut être établie grâce à la pratique ; les réglages suivants sont recommandés.

7.4 Raccordement d'un dispositif d'aspiration externe

1) *Raccordement d'un dispositif d'aspiration externe*
   - Faites glisser l'adaptateur pour dispositif d'aspiration externe **(11)** jusqu'en butée dans le rail de guidage entre l'appareil et la plaque de base **(10)**.
   - Raccordez un dispositif d'aspiration agréé (non fourni) à l'adaptateur pour dispositif d'aspiration externe.
   - Si le dispositif d'aspiration externe ne fonctionne pas, utilisez si nécessaire le réducteur supplémentaire **(18)**.
2) *Retrait du dispositif d'aspiration externe*
   - Débranchez le tube d'aspiration de l'adaptateur pour dispositif d'aspiration externe **(11)**.
   - Débranchez l'adaptateur pour dispositif d'aspiration externe **(11)**.

7.5 Activation/désactivation de la fonction de soufflage de poussière

- Pour activer la fonction de soufflage de poussière, déplacez l'interrupteur **(19)** de la fonction de soufflage de poussière sur la position .
- Pour la désactiver, déplacez l'interrupteur **(19)** de la fonction de soufflage de poussière vers l'avant.

7.6 Adaptateur d'alignement

L'adaptateur d'alignement **(16)** vous permet de mieux vous aligner sur les lignes de coupe tracées.

1) *Montage de l'adaptateur d'alignement*
   - Placez l'adaptateur d'alignement **(16)** dans le creux sous la plaque de base **(10)**.
   - Rabattez l'adaptateur d'alignement **(16)** vers la plaque de base de manière à ce qu'il s'enclenche sur le bord supérieur.
2) *Retrait de l'adaptateur d'alignement*
   - Rabattez légèrement l'adaptateur d'alignement **(16)** vers le bas. Ce faisant, tirez-le vers l'avant et retirez-le de l'appareil.

1.1 Coupes en plongée

Les coupes en plongée ne peuvent être effectuées que dans des matériaux tendres tels que le bois, le béton cellulaire, les plaques de plâtre, etc. Cela nécessite cependant une certaine pratique et n'est possible qu'avec des lames de scie courtes. Les coupes en plongée ne sont autorisées que si l'angle d'onglet est de 0°.

- Placez le bord avant de la plaque de base sur la surface de la pièce.
- Mettez la scie en marche.
- Sciez lentement en biais dans la pièce, puis amenez la scie en position verticale.
- Continuez à scier le long de la ligne de coupe.
- Éteignez la scie et soulevez-la de la pièce une fois le travail terminé.

8. Conseils pour une utilisation optimale

- Serrez la pièce. Pour les petites pièces, utilisez un dispositif de serrage.
- Tracez une ligne pour définir la direction dans laquelle la lame de scie doit être guidée.
- Maintenez fermement l'appareil par la poignée.
- Réglez la vitesse de sciage.
- Réglez l'angle d'onglet.
- Réglez la position de la course du pendule.
- Mettez l'appareil en marche.
- Attendez que l'appareil ait atteint sa vitesse maximale.
- Placez la plaque de base **(10)** sur la pièce.
- Déplacez lentement l'appareil le long de la ligne tracée, en appuyant fermement la plaque de base contre la pièce.
- N'exercez pas trop de pression sur l'appareil. Laissez l'appareil travailler.
- Avant d'arrêter l'appareil, éteignez-le et attendez qu'il s'immobilise complètement.

9. Entretien, nettoyage et stockage

WARNUNG: Veillez à la propreté de l'appareil et de ses accessoires afin de pouvoir travailler correctement et en toute sécurité.

Retirez la batterie avant toute intervention sur l'appareil.

9.1 Maintenance

Il n'y a aucune autre pièce nécessitant un entretien à l'intérieur de l'appareil.

9.2 Nettoyage

- Les équipements de protection, les fentes de ventilation et le carter du moteur doivent rester aussi propres que possible, sans poussière ni salissures. Nettoyez l'appareil électrique avec un chiffon propre ou en soufflant de l'air comprimé à faible pression.
- Nous conseillons de nettoyer l'appareil électrique immédiatement après chaque utilisation.
- Nettoyez régulièrement l'appareil électrique avec un chiffon humide et un peu de savon noir. Veillez à empêcher la pénétration d'eau à l'intérieur de l'appareil électrique.

9.3 Rangement

- Nettoyez l'appareil avant de le ranger.
- Avant de ranger l'appareil, vérifiez que toutes les pièces ne comportent aucun dommage.
- Rangez l'appareil à l'intérieur au sec et à l'abri de la poussière, de la saleté et des températures extrêmes.

10. Fiche technique

Tension de la batterie :	18 V Li-Ion
Vitesse à vide n_0 :	800-3800 min^{-1}
Course de la scie :	26 mm
Capacité de sciage max. dans le métal :	10 mm
Capacité de sciage max. dans le bois :	135 mm
Coupe en biseau :	0-±45°
Poids du produit sans accessoires :	1,7 Kg
Niveau de pression acoustique L_{pA} :	77 dB(A)
Incertitude K_{pA} :	5 dB(A)
Niveau de puissance acoustique L_{WA} :	88 dB(A)
Incertitude K_{WA} :	3 dB(A)
Vibrations Planches à découper :	10,9 m/s²
Incertitude K :	1,5 m/s²
Vibration Découpe de tôle :	7,6 m/s²
Incertitude K :	1,5 m/s²

11. Élimination et recyclage

N'éliminez pas les appareils électriques via les ordures ménagères.

L'appareil électrique se trouve dans un emballage afin d'éviter tout dommage pendant le transport. Cet emballage est une matière première et peut donc être réutilisé ultérieurement ou être réintroduit dans le circuit des matières premières.

L'appareil électrique et ses accessoires sont composés de plusieurs matériaux, par exemple des métaux et des matières plastiques. Éliminez les composants défectueux via les systèmes d'élimination des déchets spéciaux. Renseignez-vous dans un magasin spécialisé ou auprès de l'administration de votre commune!

Le produit et le manuel utilisateur peuvent être modifiés. Les caractéristiques techniques peuvent être modifiées sans préavis.

11.1 Batteries

Lors de l'élimination des batteries, pensez à la protection de l'environnement. Pour une élimination écologique, adressez-vous aux autorités locales.

12. CE-Déclaration de conformité

Nous, **Batavia B.V., Weth. Wassebaliestraat 6d, NL-7951 SN Staphorst**, déclarons sous notre seule responsabilité que le produit **18V Scie sauteuse sans fil brushless, Modèle BT-CJS005, Nº d'article 7065196** satisfait les principales exigences de protection définies dans les directives européennes compatibilité **2006/42/EC** (MD), **2014/30/EU** (EMC), **2011/65/EU** (RoHS) ainsi que les modifications y apportées. Pour évaluer la conformité nous avons eu recours aux normes harmonisées ci-dessous:

EN 62841-1:2015+A11
EN 62841-2-11:2016+A1
AfPS GS 2019:01 PAK
EN IEC 55014-1:2021
EN IEC 55014-2:2021

Staphorst, le 05 Aug 2024

Jin Min, Responsable de qualité
Batavia B.V., Weth. Wassebaliestraat 6d,
7951 SN Staphorst, Pays-Bas

Le produit et le manuel utilisateur peuvent être modifiés. Les caractéristiques techniques peuvent être modifiées sans préavis.

Geachte klant

Gebruikershandleidingen verstrekken nuttige tips m.b.t. gebruik van uw nieuwe apparaat. Ze helpen u alle functies te gebruiken, misverstanden te voorkomen en beschadiging te vermijden. Neem de tijd deze handleiding zorgvuldig te lezen en bewaar het als naslagwerk.

Lees alstublieft de los bijgevoegde "Algemene veiligheidsvoorschriften voor elektrisch gereedschap" en alle aanvullende veiligheidsinstructies in deze gebruiksaanwijzing!

Deze handleiding bevat belangrijke informatie over het bedienen en hanteren van het apparaat. Bewaar deze gebruiksaanwijzing voor verdere verwijzing. Gelieve het samen met het toestel door te geven als deze aan derden wordt overhandigd.

Batterij en oplader niet inbegrepen.

De Maxxpack accu's en opladers zijn online en in deelnemende winkels verkrijgbaar.

1. Uitleg van de symbolen

De volgende symbolen worden gebruikt in de gebruikershandleiding of op het product:

WAARSCHUWING – Lees de gebruiksaanwijzing om het risico op letsel te verminderen.

Gevaar voor lichamelijk letsel of materiële schade wanneer de instructies in deze handleiding niet worden opgevolgd.

Draag een veiligheidsbril. Vonken die tijdens het werk ontstaan, of van de machine afkomstige splinters, spaanders en stof kunnen leiden tot oogbeschadiging.

Draag veiligheidshandschoenen.

Waarschuwing: heet oppervlak Er bestaat gevaar voor brandwonden!

Ontgrendelingsknop.

Aan/uit-schakelaar.

Stofblaasfunctie.

Variabele toerentalregeling.

CE staat voor: „Conformité Européenne". Dit betekent: „Voldoet aan EU-richtlijnen". Met de CE-markering bevestigt de fabrikant dat deze machine voldoet aan de geldende Europese richtlijnen.

De machine mag niet worden afgevoerd met het huishoudelijk afval.

2. Algemene veiligheidsvoorschriften voor elektrisch gereedschap

Waarschuwing! Lees alle instructies goed door.

Het niet opvolgen van onderstaande instructies kan leiden tot een elektrische schok, brand en/of ernstig persoonlijk letsel.

Bewaar deze instructies!

De term "elektrisch gereedschap" in onderstaande waarschuwingen heeft betrekking op zowel apparatuur met een vaste elektriciteitskabel als op apparatuur met een accu (draadloze apparatuur).

2.1 Werkgebied

a. **Zorg voor een opgeruimde en goed verlichte werkomgeving.** Rommelige en donkere werkomgevingen leiden tot ongelukken.

b. **Gebruik elektrisch gereedschap nooit in een omgeving waar explosiegevaar bestaat, zoals in de nabijheid van ontvlambare vloeistoffen, gassen, dampen of andere stoffen.** Elektrische gereedschappen kunnen vonken veroorzaken, die deze stoffen tot ontbranding kunnen brengen.

c. **Wanneer u elektrisch gereedschap gebruikt, houd dan kinderen en omstanders op afstand.** Wanneer u wordt afgeleid, kunt u de controle over het gereedschap verliezen.

2.2 **Elektrische veiligheid**

a. **Stekkers van elektrische gereedschappen moeten probleemloos passen op het stopcontact. Breng nooit wijzigingen aan in of aan de stekker. Gebruik geen adapters voor geaarde elektrische gereedschappen.** Standaardstekkers en passende stopcontacten verkleinen de kans op een elektrische schok.

b. **Voorkom lichamelijk contact met geaarde oppervlakken van bijvoorbeeld pijpen, leidingen, radiatoren, fornuizen en koelkasten.** Wanneer uw lichaam geaard is, wordt de kans op een elektrische schok groter.

c. **Stel elektrische gereedschappen nooit bloot aan regen of vocht.** Wanneer er water binnendringt in een elektrisch gereedschap, wordt de kans op een elektrische schok groter.

d. **Gebruik het snoer niet om het elektrisch gereedschap te dragen, te verplaatsen of de stekker uit het stopcontact te trekken. Bescherm het snoer tegen olie, warmte, scherpe randen en bewegende delen.** Beschadigde of vastzittende snoeren vergroten de kans op een elektrische schok.

e. **Wanneer u elektrische gereedschappen buiten gebruikt, gebruik dan een verlengkabel die geschikt is voor buitengebruik.** Door een kabel te gebruiken die geschikt is voor buitengebruik, wordt de kans op een elektrische schok kleiner.

f. **Gebruik elektrische apparatuur altijd in combinatie met een reststroomverbreker.** Het gebruik van een reststroomverbreker maakt de kans op een elektrische schok kleiner.

2.3 **Persoonlijke veiligheid**

a. **Blijf altijd alert, kijk goed wat u doet en gebruik uw gezonde verstand wanneer u een elektrisch gereedschap gebruikt. Gebruik geen elektrische gereedschappen wanneer u moe bent, of drugs, alcohol of medicijnen hebt gebruikt.** Eén moment van onachtzaamheid bij het gebruik van elektrische gereedschappen kan ernstige verwondingen tot gevolg hebben.

b. **Gebruik veiligheidsvoorzieningen. Draag altijd een veiligheidsbril.** Een gepast gebruik van veiligheidsvoorzieningen, zoals een stof-masker, speciale werkschoenen met antislip-zolen, een veiligheidshelm en gehoor-bescherming verkleinen de kans op persoonlijk letsel.

c. **Voorkom dat het gereedschap per ongeluk wordt gestart. Zorg dat de schakelaar op de UIT-positie staat, voordat u het apparaat aansluit op de stroombron en / of accu, en voordat u het apparaat oppakt of draagt.** Draag elektrisch gereedschap nooit met uw vinger op de schakelaar en steek ook nooit de stekker van ingeschakelde elektrische gereedschappen in het stopcontact: dit leidt tot ongelukken.

d. **Verwijder alle instel- en andere sleutels uit het elektrisch gereedschap voordat u hem inschakelt.** Instel- en andere sleutels aan een ronddraaiend onderdeel van het elektrisch gereedschap kunnen tot verwondingen leiden.

e. **Zorg dat u nooit uw evenwicht kunt verliezen; houd altijd twee voeten stevig op de vloer.** Hierdoor kunt u het elektrisch gereedschap in onverwachte situaties beter onder controle houden.

f. **Zorg dat u geschikte kleding draagt. Draag geen loshangende kleding of sieraden. Houd uw haar, kleding en handschoenen uit de buurt van bewegende delen.** Loshangende kleding, sieraden en lang haar kunnen vast komen te zitten in bewegende delen.

g. **Wanneer er voorzieningen zijn voor de aansluiting van stofafzuiginstallaties, zorg dan dat ze op de juiste wijze worden aangesloten en gebruikt.** Gebruik van deze voorzieningen vermindert de gevaren die door stof worden veroorzaakt.

h. **Geef uzelf geen vals gevoel van veiligheid en negeer de veiligheidsregels voor elektrisch gereedschap niet, zelfs niet als u na herhaald gebruik bekend bent met het elektrische ger-**

eedschap. Een onzorgvuldige handeling kan binnen een fractie van een seconde ernstig letsel veroorzaken.

2.4 **Gebruik en onderhoud van elektrisch gereedschap**

a. **Oefen geen overmatige kracht uit op elektrisch gereedschap. Gebruik het juiste gereedschap voor uw specifieke toepassing.** Met het juiste elektrische gereedschap voert u de taak beter en veiliger uit wanneer dit op de snelheid gebeurt waarvoor het apparaat is ontworpen.

b. **Gebruik nooit elektrisch gereedschap waarvan de AAN/UIT-schakelaar niet werkt.** Ieder elektrisch gereedschap dat niet kan worden in- en uitgeschakeld met de schakelaar is gevaarlijk en moet worden gerepareerd.

c. **Haal de stekker uit het stopcontact en / of verwijder de accu, indien deze kan worden verwijderd, uit het elektrisch gereedschap voordat u aanpassingen aanbrengt, accessoires verwisselt of het elektrisch gereedschap opbergt.** Wanneer u zich aan deze preventieve veiligheidsmaatregelen houdt, beperkt u het risico dat het gereedschap per ongeluk wordt gestart.

d. **Berg elektrisch gereedschap dat niet in gebruik is op buiten bereik van kinderen en laat personen die niet bekend zijn met het gereedschap of deze instructies het apparaat niet gebruiken.** Elektrisch gereedschap is gevaarlijk in de handen van ongeoefende gebruikers.

e. **Zorg voor een goed onderhoud van elektrisch gereedschap. Controleer of bewegende delen op de juiste wijze zijn vastgezet. Controleer ook of er geen onderdelen defect zijn of dat er andere omstandigheden zijn die van invloed kunnen zijn op de werking van het gereedschap. Laat het gereedschap bij beschadigingen repareren vóór gebruik.** Veel ongelukken worden veroorzaakt door slecht onderhoud van het gereedschap.

f. **Zorg dat snij- en zaagwerktuigen scherp en schoon blijven.** Goed onderhouden snij- en zaagwerktuigen met scherpe randen zullen minder snel vastlopen en zijn eenvoudiger onder controle te houden.

g. **Gebruik alle elektrische gereedschappen, accessoires, bitjes etc., zoals aangegeven in deze instructies en op de wijze waarvoor het gereedschap is ontworpen. Houd daarbij rekening met de werkomstandigheden en de uit te voeren taak.** Gebruik van elektrisch gereedschap voor handelingen die afwijken van de taken waarvoor het apparaat is ontworpen kunnen leiden tot gevaarlijke situaties.

h. **Houd handgrepen en grijpvlakken droog, schoon en vrij van olie en vet.** Gladde handvatten en grijpvlakken zorgen ervoor dat het gereedschap in onverwachte situaties niet veilig kan worden gehanteerd en gecontroleerd.

2.5 **Gebruik en onderhoud accugereedschap**

a. **Uitsluitend herladen met de door de fabrikant opgegeven acculader.** Een acculader die voor één type accupack geschikt is kan brandgevaar opleveren wanneer deze wordt gebruikt met een ander accupack.

b. **Gebruik uitsluitend elektrische machines met speciaal daarvoor bestemde accupacks.** Het gebruik van andere accupacks kan gevaar voor letsel en brand opleveren.

c. **Houd, wanneer u het accupack niet gebruikt, dit uit de buurt van andere metalen voorwerpen, zoals paperclips, muntstukken, sleutels, spijkers, schroeven of andere kleine metalen voorwerpen, die voor verbinding kunnen zorgen tussen de twee accupolen.** Kortsluiting tussen de accupolen kan brandplekken of brand veroorzaken.

d. **Bij onjuist gebruik kan er vloeistof uit de accu komen; vermijd het contact hiermee. Spoel de plek met water in het geval dat u toch per ongeluk ermee in aanraking komt. Roep tevens medische hulp in wanneer de vloeistof in contact komt met uw ogen.** Vloe-

istof uit de accu kan irritatie of brandwonden veroorzaken.

e. **Gebruik geen accu of gereedschap dat beschadigd of gewijzigd is.** Beschadigde of gewijzigde accu's kunnen onvoorspelbaar gedrag vertonen dat kan leiden tot brand, explosie of gevaar van letsel.

f. **Stel een accu of gereedschap niet bloot aan vuur of buitensporige temperaturen.** Blootstelling aan vuur of temperaturen hoger dan 130 °C kunnen een explosie veroorzaken.

g. **Volg alle oplaadinstructies en laad de accu of het gereedschap niet op buiten het temperatuurbereik opgegeven in de instructies.** Verkeerd opladen of bij een temperatuur buiten het opgegeven bereik kan de accu beschadigen en de kans op brand vergroten.

2.6 Service

a. **Neem contact op met een gekwalificeerd specialist die originele onderdelen gebruikt bij de reparatie van uw elektrisch gereedschap.** Dit garandeert een goede werking van het apparaat.

b. **Pleeg nooit zelf onderhoud aan beschadigde accu's.** Onderhoud aan accu's mag alleen worden uitgevoerd door de fabrikant of geautoriseerde serviceproviders.

3. Veiligheidsinformatie voor het heen en weer zagen

a. Houd het elektrische gereedschap vast aan de geïsoleerde grijpvlakken bij werkzaamheden waarbij het snijgereedschap in contact kan komen met verborgen bedrading. Contact met een spanningvoerende draad kan ook een lading veroorzaken in metalen delen van het apparaat en resulteren in een elektrische schok.

b. Bevestig en beveilig het werkstuk met behulp van klemmen of met een andere methode op een stabiele ondergrond. Als u het werkstuk alleen met uw hand of tegen uw eigen lichaam vasthoudt, blijft het instabiel en dit kan leiden tot verlies van controle.

c. Houd uw handen uit de buurt van het zaaggebied. Reik niet onder het werkstuk. Bij contact met het zaagblad bestaat er gevaar voor letsel.

d. Beweeg het elektrische gereedschap alleen tegen het werkstuk als het is ingeschakeld. Anders bestaat er gevaar voor terugslag als de bevestigingsgereedschappen vastlopen in het werkstuk.

e. Zorg ervoor dat de voetplaat tijdens het zagen goed vastzit. Een gekanteld zaagblad kan breken of een terugslag veroorzaken.

f. Schakel na het werk het elektrische gereedschap uit en trek het zaagblad pas uit de snede als het stilstaat. Zo voorkomt u terugslag en kunt u het elektrische gereedschap veilig neerleggen.

g. Gebruik alleen onbeschadigde zaagbladen in perfecte staat. Verbogen of botte bladen kunnen breken, de snede negatief beïnvloeden of terugslag veroorzaken.

h. Breek het zaagblad niet af nadat u het apparaat hebt uitgeschakeld door zijdelingse druk uit te oefenen. Het zaagblad kan beschadigd raken, breken of een terugslag veroorzaken.

i. Gebruik geschikte detectoren om verborgen toevoerleidingen te vinden of raadpleeg het plaatselijke nutsbedrijf. Contact met elektrische kabels kan leiden tot brand en elektrische schokken. Schade aan een gasleiding kan een explosie veroorzaken. Doordringing in een waterleiding veroorzaakt materiële schade.

j. Zet het werkstuk vast. Een werkstuk dat vastzit met klemgereedschappen of een bankschroef, wordt steviger vastgehouden dan met uw hand.

k. Wacht tot het elektrische gereedschap stilstaat voordat u het neerlegt. De bevestigingsgereedschappen kunnen vastlopen en leiden tot verlies van controle over het elektrische gereedschap.

4. Restrisico's

Zelfs wanneer u dit elektrische gereedschap correct gebruikt, blijven er restrisico's bestaan. De volgende gevaren kunnen zich onder andere voordoen in verband met de constructie en toepassing van elektrische gereedschappen.

- Gehoorschade bij het werken zonder gehoorbescherming.
- Schade aan uw gezondheid door het zwaaien van uw handen en armen bij het bedienen van het apparaat gedurende langere tijd of als het apparaat niet goed wordt vastgehouden of onderhouden.

WAARSCHUWING! Tijdens het gebruik genereert dit elektrische gereedschap een elektromagnetisch veld dat onder bepaalde omstandigheden de functionaliteit van actieve of passieve medische implantaten kan aantasten. Om het risico op ernstig of dodelijk letsel te verminderen, raden wij personen met medische implantaten aan om hun arts en de fabrikant van hun medische implantaat te raadplegen voordat ze het apparaat bedienen.

5. Beoogd gebruik

Beoogd gebruik De snoerloze borstelloze decoupeerzaag is ontworpen voor veelzijdige zaagtaken in verschillende materialen zoals hout, metaal en kunststof. Voor optimale veiligheid en precisie wordt aanbevolen om de decoupeerzaag te gebruiken met een zaaggeleider of stabilisator bij het uitvoeren van lange of ingewikkelde sneden.

6. Montage- en afstelinstructies Schakel

Voor de montage altijd de machine uit en verwijder de accu uit de machine.

6.1 Beschermkap bevestigen/verwijderen

1) Beschermkap bevestigen

- Druk de twee houders op de beschermkap **(17)** in de uitsparingen op de behuizing van het apparaat. De beschermkap **(17)** klikt vast.

U kunt de gemonteerde beschermkap **(17)** 90° omhoog klappen.

2) Beschermkap verwijderen

- Druk de twee houders op de beschermkap **(6)** voorzichtig uit elkaar.
- Trek de beschermkap **(6)** naar voren.

6.2 Zaagblad monteren/vervangen

Draag beschermende handschoenen bij het bevestigen van het zaagblad. Gevaar voor letsel bij het aanraken van het zaagblad.

Alleen zaagbladen met een T-schachtbevestiging (enkele nokschacht), zoals de meegeleverde zaagbladen **(14/15)**, kunnen worden gebruikt.

1) Zaagblad monteren

- Zorg ervoor dat de zaagbladhouder vrij is van splinters of andere materiaalresten.
- Draai de klauwplaat **(9)** zo ver mogelijk naar voren en houd deze stevig in deze positie.
- Plaats het zaagblad **(14/15)** in de klauwplaat **(9)**. Zorg er bij het plaatsen van het zaagblad **(14/15)** voor dat de achterkant van het zaagblad in de inkeping van de geleiderol **(9)** zit. Zorg ervoor dat het zaagblad **(14/15)** correct is bevestigd en dat de tanden in de snijrichting wijzen.
- Laat de klauwplaat **(9)** los.

Zorg ervoor dat u altijd het juiste zaagblad voor het materiaal gebruikt.

2) Zaagblad verwijderen

- Houd het zaagblad stevig vast **(14/15)**.
- Draai de klauwplaat **(9)** zo ver mogelijk naar voren en houd het zaagblad stevig vast.
- Zaagblad **(14/15)** uit de klauwplaat **(9)** verwijderen.
- De klauwplaat **(9)** losmaken.

6.3 Parallelgeleider verwijderen/aanbrengen

De parallelgeleider kan aan beide zijden van het apparaat worden gemonteerd. Afhankelijk van de montage gebruikt u de markering rechts of links op de grondplaat (zie gedetailleerde afbeelding) om de schaal af te lezen.

1) Parallelgeleider bevestigen Draai

- indien nodig de bevestigingsschroeven **(7)** los.
- Schuif de parallelgeleider **(13)** door de inschuifopeningen.
- Draai de bevestigingsschroeven **(7)** weer vast.

2) *Parallelgeleider verwijderen*

- Draai de bevestigingsschroeven **(7)** los.
- Trek de parallelgeleider **(13)** uit de inschuifopeningen.

6.4 Trekscheurbeveiliging verwijderen/ aanbrengen

1) *Trekscheurbeveiliging verwijderen*

- Druk de trek- en scheurbeveiliging **(16)** weg van de uitsparing in de grondplaat **(10)**.

2) *Bevestigen van de trek- en scheurbeveiliging*

- Druk de trek- en scheurbeveiliging **(16)** in de uitsparing in de grondplaat **(10)**.

7. Bediening Schakel

Voor de montage altijd de machine uit en verwijder de accu uit de machine.

Zorg ervoor dat de omgevingstemperatuur tijdens het werk niet hoger is dan 50°C of lager dan -20°C.

7.1 Inschakelen en uitschakelen

1) *Snelheidsinstelling*

- Het draaiwiel **(3)** op de kop van het apparaat heeft 6 standen om de gewenste snelheid te bereiken.
- Stap 1: laagste snelheid
- Stap 5: hoogste snelheid
- Stap A: automatisch toenemende snelheid afhankelijk van de belasting.

2) *Inschakelen*

- Druk op de ontgrendelknop **(4)** om het apparaat te ontgrendelen.
- De twee LED-werklampen beginnen te branden.
- Druk op de aan/uit-schakelaar **(2)** om het apparaat te starten.

Het apparaat start alleen binnen de periode dat de twee LED-werklampen branden.

3) *Uitschakelen*

- Druk op de aan/uit-schakelaar **(2)** om het apparaat uit te schakelen.
- Druk op de ontgrendelingsknop **(4)** om te voorkomen dat het apparaat onbedoeld weer inschakelt.
- Zodra de LED-werklampjes uit zijn, wordt het apparaat automatisch vergrendeld.

Het apparaat kan niet worden ingeschakeld als het is vergrendeld. Controleer voor gebruik of het apparaat is ontgrendeld.

7.2 Verstekhoek instellen

- Open de hendel **(12)**.
- Druk de grondplaat **(10)** iets naar voren.
- Stel de grondplaat in op de gewenste positie. Er kunnen in totaal 5 niveaus worden ingesteld: 0°, evenals 22,5° en 45° in beide richtingen. De grondplaat moet iets naar achteren worden getrokken en met een inkeping worden vastgezet.
- Sluit de hendel **(12)** weer om de positie te fixeren.

De maximale verstekhoek kan alleen aan beide zijden worden ingesteld als de beschermkap **(6)** omhoog is geklapt en de trek- en scheurbeveiliging is gedemonteerd (zie “Beschermkap bevestigen/ verwijderen”).

7.3 Slagsterkte instellen

Met de pendelslagschakelaar **(5)** kan de pendelslagschakelaar **(5)** worden ingesteld. Er zijn 4 standen voor de pendelslagschakelaar **(5)**.

- Met de pendelslag geactiveerd kunt u veel sneller werken.
- 0 - geen slag: bijv. voor non-ferrometaal.
- 1 - lage slag: voor zacht materiaal bijv. voor kunststofbuizen.
- 2 - gemiddelde slag: bijv. voor gebogen sneden in dun hout.
- 3 - hoge slag: bijv. voor dik hout.
- Fijne en schone zaagranden kunnen worden bereikt met weinig of geen pendelbeweging (niveau 1 of 0).
- Voor dun materiaal, hard materiaal (bijv. aluminium) en voor het zagen van bochten gebruikt u ook niveau 0.

De optimale slagsterkte kan worden bereikt door oefening; de volgende instellingen worden aanbevolen.

7.4 Externe stofafzuiging aansluiten

1) *Externe stofafzuiging aansluiten*
   - Schuif de adapter voor externe stofafzuiging **(11)** zo ver mogelijk in de geleiderail tussen het apparaat en de grondplaat **(10)**.
   - Sluit een goedgekeurde stofafzuiger (niet meegeleverd) aan op de adapter voor externe stofafzuiging.
   - Als de externe stofafzuiger niet werkt, gebruik dan indien nodig de extra reductie **(18)**.
2) *Externe stofafzuiging verwijderen*
   - Koppel de zuigbuis los van de adapter voor externe stofafzuiging **(11)**.
   - Koppel de adapter voor externe stofafzuiging **(11)** los.

7.5 Stofblaasfunctie in-/uitschakelen

- Om de stofblaasfunctie in te schakelen, zet u de schakelaar **(19)** voor de stofblaasfunctie op stand .
- Om deze uit te schakelen, zet u de schakelaar **(19)** voor de stofblaasfunctie naar voren.

7.6 Uitlijnadapter

Met de uitlijnadapter **(16)** kunt u beter uitlijnen met de getekende snijlijnen.

1) *Uitlijnadapter monteren*
   - Plaats de uitlijnadapter **(16)** in de uitsparing onder de grondplaat **(10)**.
   - Klap de uitlijnadapter **(16)** naar de grondplaat toe, zodat deze aan de bovenrand vastklikt.
2) *Uitlijnadapter verwijderen*
   - Klap de uitlijnadapter **(16)** iets naar beneden. Trek deze daarbij naar voren en van het apparaat af.

7.7 Invalzagen

Invalzagen mag alleen in zachte materialen zoals hout, beton met een AEC-classificatie, gipsplaat, enz. worden gemaakt. Dit vereist echter enige oefening en is alleen mogelijk met korte zaagbladen. Invalzagen is alleen toegestaan als de verstekhoek 0° is.

- Plaats de voorkant van de grondplaat op het werkstukoppervlak.
- Schakel de zaag in.
- Zaag langzaam schuin in het werkstuk en breng de zaag vervolgens in een verticale positie.
- Zaag verder langs de zaaglijn.
- Schakel de zaag uit en til deze na het werk van het werkstuk af.

8. Tips voor optimaal gebruik

- Klem het werkstuk vast. Gebruik een kleminrichting voor kleine werkstukken.
- Trek een lijn om de richting aan te geven waarin het zaagblad wordt geleid.
- Houd het apparaat stevig vast bij de handgreep.
- Stel de zaagsnelheid in.
- Pas de verstekhoek aan.
- Stel de pendelslagpositie in.
- Schakel het apparaat in.
- Wacht tot het apparaat op volle snelheid is.
- Plaats de bodemplaat **(10)** op het werkstuk.
- Beweeg het apparaat langzaam langs de gemarkeerde lijn en druk de bodemplaat stevig tegen het werkstuk.
- Oefen niet te veel druk uit op het apparaat. Laat het apparaat het werk doen.
- Schakel het apparaat uit en wacht tot het volledig stilstaat voordat u het uitschakelt.

9. Onderhoud, reiniging en opslag

Houd het apparaat en toebehoren in een goede en schone toestand om goed en veilig te werken.

Verwijder de accu-afdekking voor alle werkzaamheden aan het apparaat.

9.1 Onderhoud

In het binnenwerk van de machine bevinden zich geen te onderhouden onderdelen.

9.2 Reiniging

- Houd veiligheidsvoorzieningen, ventilatieopeningen en de behuizing van de motor zo goed mogelijk vrij van stof en vuil. Veeg de machine af met een schone doek of blaas hem uit met perslucht onder lage druk.

- Wij bevelen aan om de machine direct na ieder gebruik te reinigen.
- Reinig de machine regelmatig met een vochtige doek en een beetje zachte zeep. Let erop dat er geen water in het binnenste van de machine kan komen.

9.3 Opbergen

- Reinig het apparaat voor u het opbergt.
- Controleer voor het opbergen of de onderdelen en het stroomsnoer niet beschadigd zijn.
- Berg het apparaat binnenhuis en op een droge plek op die is afgeschermd voor stof, vuil en extreme temperaturen.

10. Technische gegevens:

Accuspanning:	18 V Li-Ion
Onbelast toerental n0:	800-3800 min^{-1}
Zaagslag:	26 mm
Max. zaagcapaciteit in metaal:	10 mm
Max. zaagcapaciteit in hout:	135 mm
Afschuinen zagen:	0-±45°
Productgewicht zonder accessoires:	1,7 Kg
Geluidsdrukniveau L_{pA}:	77 dB(A)
Onzekerheid K_{pA}:	5 dB(A)
Geluidsvermogen L_{WA}:	88 dB(A)
Onzekerheid K_{WA}:	3 dB(A)
Trilling Snijplanken:	10,9 m/s²
Onzekerheid K:	1,5 m/s²
Trilling Snijden metalen plaat:	7,6 m/s²
Onzekerheid K:	1,5 m/s²

11. Afvalverwerking en hergebruik

De machine mag niet worden afgevoerd met het huishoudelijk afval.

De machine bevindt zich in een verpakking om transportschade te vermijden. Deze verpakking is grondstof en is dus herbruikbaar of kan weer in de grondstoffenkringloop teruggevoerd worden. De machine en zijn accessoires bestaan uit verschillende materialen, zoals bijv. metaal en kunststoffen. Voer defecte onderdelen af als gevaarlijke stoffen. Vraag bij de vakhandel of op het gemeentehuis om meer informatie!

Het product en de gebruiksaanwijzing kunnen wijzigen. De technische gegevens kunnen zonder voorafgaande aankondiging worden gewijzigd.

11.1 Batterijen

Denk bij het afvoeren van batterijen aan de bescherming van het milieu. Neem voor milieuvriendelijke afvoer contact op met de lokale overheid.

12. EG-Conformiteitsverklaring

Hiermee verklaren wij, **Batavia B.V., Wethouder Wassebaliestraat 6d, NL-7951 SN Staphorst**, dat het apparaat **18V Brushless accu decoupeerzaag, Model BT-CJS005, Artikel Nr. 7065196** op grond van zijn ontwerp en bouwwijze en in de door ons in omloop gebrachte uitvoering voldoet aan de desbetreffend van toepassing zijnde fundamentele veiligheids- en gezondheidsvereisten van de EG-richtlijnen: **2006/42/EC** (MD), **2014/30/EU** (EMC), **2011/65/EU** (RoHS). Voor de evaluatie van de conformiteit zijn de volgende geharmoniseerde normen toegepast:

EN 62841-1:2015+A11
EN 62841-2-11:2016+A1
AfPS GS 2019:01 PAK
EN IEC 55014-1:2021
EN IEC 55014-2:2021

Staphorst, 05 Aug 2024

Technische documentatie bewaard door:

Jin Min, Batavia B.V.,
Weth.Wassebaliestraat 6d, 7951 SN
Staphorst, Nederland

Het product en de gebruiksaanwijzing kunnen wijzigen. De technische gegevens kunnen zonder voorafgaande aankondiging worden gewijzigd.

Gentile cliente,

Leggendo accuratamente tutti i capitoli del presente manuale nell'ordine presentato, potrà acquisire dimestichezza con il corretto uso del dispositivo. La invitiamo a conservare queste istruzioni di utilizzo per successive consultazioni.

Leggere le "Istruzioni di sicurezza generali per utensili elettrici" incluse e tutte le istruzioni di sicurezza aggiuntive nel presente manuale.

Il presente manuale contiene informazioni importanti sull'utilizzo e la gestione del dispositivo. La invitiamo a conservare queste istruzioni di utilizzo per successive consultazioni. In caso di trasferimento dell'unità a terzi, dovrà essere ceduto anche il manuale.

Batteria e caricabatterie non inclusi.

Le batterie e caricabatterie Maxpack sono disponibili online e nei negozi aderenti.

1. Spiegazione dei simboli

I seguenti simboli sono utilizzati nel manuale di istruzioni e sul prodotto:

Avviso! Per ridurre il rischio di lesioni, l'utente deve leggere le istruzioni del presente manuale.

Indica rischio di lesioni personali, morte o danni all'apparecchio in caso di mancato rispetto delle istruzioni contenute nel presente manuale.

Indossare occhiali di sicurezza. Quando si lavora con utensili elettrici, possono essere generati scintille, schegge, trucioli e particelle di polvere che possono causare la perdita della vista.

Indossare guanti di sicurezza.

Attenzione: superficie calda C'è il rischio di ustioni!

Pulsante di rilascio.

Interruttore di accensione/ spegnimento.

Funzione di soffiaggio della polvere.

Controllo della velocità variabile.

CE è l'abbreviazione di Conformità Europea e ha il significato di "Ai sensi dei regolamenti dell'Unione Europea". Attraverso la marcatura CE, il produttore attesta che il presente utensile elettrico è conforme alle direttive europee vigenti.

Non smaltire gli utensili elettrici con i normali rifiuti domestici.

2. Avvertenze di sicurezza generali per gli elettroutensili

Avvertimento! Osservare tutte le avvertenze di sicurezza, le immagini e i dati tecnici forniti con questo elettroutensile.

La mancata osservanza delle istruzioni riportate di seguito può causare scosse elettriche, incendi e/o gravi lesioni.

Conservare tutte le avvertenze di sicurezza e le istruzioni per l'uso per utilizzarle in futuro.

Il termine "elettroutensile" utilizzato nelle avvertenze di sicurezza si riferisce agli utensili elettrici alimentati da rete (con cavo di alimentazione) o a batteria (senza cavo di alimentazione).

2.1 Sicurezza sul luogo di lavoro

a. **Mantenere l'area di lavoro pulita e ben illuminata.** Il disordine o la mancanza di illuminazione nelle aree di lavoro possono causare incidenti.

b. **Non lavorare con l'elettroutensile in ambienti potenzialmente esplosivi contenenti liquidi, gas o polveri infiammabili.** Gli elettroutensili producono scintille in grado di accendere la polvere o i vapori.

c. **Durante l'uso dell'elettroutensile tenere lontani i bambini e le altre persone.** In caso di distrazione, è possibile perdere il controllo dell'elettroutensile.

2.2 **Sicurezza elettrica**

a. **La spina dell'elettroutensile deve essere inserita nella presa. La spina non deve essere modificata. Non utilizzare adattatori con gli elettroutensili provvisti di messa a terra.** L'uso di spine non modificate e di prese appropriate riduce il rischio di scosse elettriche.

b. **Evitare il contatto fisico con superfici collegate a terra come tubi, riscaldatori, stufe e frigoriferi.** Il rischio di scosse elettriche aumenta se il corpo è collegato a terra.

c. **Tenere gli elettroutensili lontani dalla pioggia o dall'umidità.** La penetrazione dell'acqua in un elettroutensile aumenta il rischio di scosse elettriche.

d. **Non utilizzare impropriamente il cavo di collegamento per trasportare o appendere l'elettroutensile o per estrarre la spina dalla presa. Tenere il cavo di collegamento lontano da fonti di calore, olio, spigoli vivi o parti in movimento.** La presenza di cavi di collegamento danneggiati o impigliati aumenta il rischio di scosse elettriche.

e. **Se si lavora con un elettroutensile all'aperto, utilizzare solo prolunghe adatte per l'uso all'esterno.** L'utilizzo di un cavo di prolunga adatto all'uso all'esterno riduce il rischio di scosse elettriche.

f. **Se l'uso dell'elettroutensile in un ambiente umido è inevitabile, utilizzare un interruttore differenziale.** L'uso di un interruttore differenziale riduce il rischio di scosse elettriche.

2.3 **Sicurezza di persone**

a. **Prestare attenzione a ciò che si sta facendo e affrontare il lavoro con un elettroutensile utilizzando il buon senso. Non usare utensili elettrici se si è stanchi o sotto l'effetto di droghe, alcool o farmaci.** Un momento di incuria nell'uso dell'elettroutensile può causare gravi lesioni.

b. **Indossare sempre dispositivi di protezione personale e occhiali di sicurezza.** L'uso di dispositivi di protezione individuale, come maschera antipolvere, scarpe di sicurezza antiscivolo, casco di sicurezza o otoprotettori, a seconda del tipo e dell'uso dell'elettroutensile, riduce il rischio di lesioni.

c. **Evitare che l'apparecchio venga messo in funzione involontariamente. Accertarsi che l'elettroutensile sia spento prima di collegarlo all'alimentazione e/o alla batteria, sollevarlo o trasportarlo.** Se si tiene il dito sull'interruttore quando si trasporta l'elettroutensile o lo si collega all'alimentazione, possono verificarsi incidenti.

d. **Prima di accendere l'elettroutensile, rimuovere gli utensili di regolazione o le chiavi.** Se un utensile o una chiave si trovano in una delle parti rotanti dell'elettroutensile possono verificarsi lesioni.

e. **Evitare posture anomale. Disporre di una base sicura e mantenere l'equilibrio in ogni momento.** Questo permette di controllare meglio l'utensile elettrico in situazioni impreviste.

f. **Indossare indumenti adeguati. Non indossare abiti larghi o gioielli. Tenere i capelli e gli indumenti lontano da parti in movimento.** Indumenti sciolti, gioielli o capelli lunghi possono rimanere impigliati nelle parti in movimento.

g. **Se è possibile installare dispositivi di aspirazione e di raccolta della polvere, gli stessi devono essere collegati e utilizzati correttamente.** L'uso di un sistema di aspirazione può ridurre il rischio di polvere.

h. **Non cullarsi in una falsa sicurezza e non ignorare le regole di sicurezza per gli elettroutensili, anche se si ha familiarità con l'apparecchio dopo averlo utilizzato più volte.** Un'azione disattenta può portare a gravi lesioni in frazioni di secondo.

2.4 **Uso e manipolazione dell'elettroutensile**

a. **Non sovraccaricare l'elettroutensile. Utilizzare l'elettroutensile adatto al proprio lavoro.** Con l'elettroutensile adatto è possibile lavorare meglio e in

modo più sicuro nella gamma di potenza specificata.

b. **Non utilizzare elettroutensili con l'interruttore difettoso.** Un elettroutensile che non può più essere acceso o spento è pericoloso e deve essere riparato.

c. **Prima di effettuare qualsiasi regolazione, sostituire qualsiasi componente dell'apparecchio o riporre l'elettroutensile, scollegare la spina dalla presa e/o rimuovere la batteria.** Questa precauzione impedisce l'avviamento involontario dell'elettroutensile.

d. **Tenere gli elettroutensili inutilizzati fuori dalla portata dei bambini. Non consentire l'uso dell'elettroutensile a chi non lo conosce o non ha letto queste istruzioni per l'uso.** Gli elettroutensili sono pericolosi se utilizzati da persone inesperte.

e. **Avere cura degli elettroutensili e degli utensili impiegati. Controllare che le parti mobili funzionino correttamente e che non si inceppino, e se sono presenti componenti rotti o danneggiati in modo tale da compromettere il funzionamento dell'elettroutensile. Far riparare le parti danneggiate prima di utilizzare l'elettroutensile.** Molti incidenti sono causati da una scarsa manutenzione degli elettroutensili.

f. **Mantenere gli utensili da taglio affilati e puliti.** Gli utensili da taglio con taglienti affilati si inceppano meno e sono più facili da manovrare.

g. **Utilizzare gli elettroutensili, gli utensili da lavoro ecc. attenendosi alle presenti istruzioni. Tenere conto delle condizioni di lavoro e dell'attività da svolgere.** L'uso di elettroutensili per applicazioni diverse da quelle previste può portare a situazioni di pericolo.

h. **Mantenere le maniglie e le superfici di presa asciutte, pulite e prive di olio e grasso.** Maniglie e superfici di presa scivolose non consentono un uso e un controllo sicuro dell'elettroutensile in situazioni impreviste.

2.5 **Uso e manipolazione dell'utensile a batterie**

a. **Caricare le batterie solo con i caricabatterie raccomandati dal produttore.** Un caricabatterie adatto ad un particolare tipo di batteria può provocare un incendio se utilizzato con altre batterie.

b. **Utilizzare negli elettroutensili solo le apposite batterie.** L'uso di altre batterie può causare lesioni e incendi.

c. **Tenere la batteria inutilizzata lontano da graffette, monete, chiavi, chiodi, viti o altri piccoli oggetti metallici che potrebbero causare il ponticellamento dei contatti.** Un cortocircuito tra i contatti della batteria può provocare ustioni o incendi.

d. **In caso di utilizzo errato, il liquido può fuoriuscire dalla batteria. Evitare di toccarlo. In caso di contatto accidentale, sciacquare con acqua. Se il liquido viene a contatto con gli occhi, consultare un medico.** La fuoriuscita del liquido della batteria può causare irritazioni cutanee o ustioni.

e. **Non utilizzare batterie danneggiate o modificate.** Batterie danneggiate o modificate possono comportarsi in modo imprevedibile e causare incendi, esplosioni o lesioni.

f. **Non esporre una batteria al fuoco o a temperature eccessive.** Un incendio o temperature superiori a 130 °C possono causare un'esplosione.

g. **Seguire tutte le istruzioni di carica, e non caricare mai la batteria o l'utensile a batteria al di fuori dell'intervallo di temperatura specificato nelle istruzioni per l'uso.** Una carica eseguita erroneamente o al di fuori dell'intervallo di temperatura consentito può danneggiare irrimediabilmente la batteria e aumentare il pericolo d'incendio.

2.6 **Manutenzione**

a. **Far riparare l'elettroutensile solo da personale qualificato e con pezzi di ricambio originali.** Questo garantisce il mantenimento della sicurezza dell'elettroutensile.

b. **Non sottoporre mai a manutenzione le batterie danneggiate.** La manutenzione delle batterie deve essere eseguita solo dal produttore o da un centro di assistenza autorizzato.

3. Informazioni di sicurezza per il taglio avanti e indietro

a. Tenere l'utensile elettrico dalle superfici di presa isolate quando si eseguono lavori in cui l'utensile da taglio può entrare in contatto con cavi nascosti. Il contatto con un cavo sotto tensione può anche causare una carica nelle parti metalliche del dispositivo e provocare una scossa elettrica.

b. Fissare e fissare il pezzo in lavorazione mediante morsetti o con un altro metodo su una base stabile. Se si tiene il pezzo in lavorazione solo con la mano o contro il proprio corpo, rimarrà instabile e ciò può causare una perdita di controllo.

c. Tenere le mani lontane dall'area di taglio. Non mettere le mani sotto il pezzo in lavorazione. Al contatto con la lama c'è il rischio di lesioni.

d. Muovere l'utensile elettrico contro il pezzo in lavorazione solo quando è acceso. Altrimenti c'è il rischio di contraccolpo se gli utensili di fissaggio si inceppano nel pezzo in lavorazione.

e. Assicurarsi che la piastra di base sia fissata durante il taglio. Una lama della sega inclinata potrebbe rompersi o causare un contraccolpo.

f. Dopo aver terminato il lavoro, spegnere l'utensile elettrico e non estrarre la lama della sega dal taglio finché non si è fermata. In questo modo si eviterà qualsiasi contraccolpo e si potrà riporre l'utensile elettrico in sicurezza.

g. Utilizzare solo lame della sega non danneggiate e in perfette condizioni. Lame piegate o smussate possono rompersi, compromettere il taglio o causare contraccolpo.

h. Non frenare la lama della sega dopo aver spento l'apparecchio applicando una pressione laterale. La lama della sega potrebbe danneggiarsi, rompersi o causare un contraccolpo.

i. Utilizzare rilevatori adatti per trovare linee di alimentazione nascoste o consultare la società di servizi locale. Il contatto con cavi elettrici può causare incendi e scosse elettriche. Danni a una tubazione del gas possono causare un'esplosione. La penetrazione in una condotta idrica provoca danni alla proprietà.

j. Fissare il pezzo in lavorazione. Un pezzo in lavorazione trattenuto con dispositivi di serraggio o una morsa è tenuto più saldamente che con la mano.

k. Attendere che l'utensile elettrico si sia fermato prima di riporlo. Gli utensili di fissaggio possono incepparsi e causare una perdita di controllo sull'utensile elettrico.

4. Rischi residui

Anche se si utilizza correttamente questo elettroutensile, permangono rischi residui. I seguenti pericoli possono verificarsi in relazione alla costruzione e all'applicazione di elettroutensili, tra le altre cose.

- Danni all'udito se si lavora senza protezioni acustiche.
- Danni alla salute causati dall'oscillazione di mani e braccia durante l'uso dell'apparecchio per periodi di tempo prolungati o se l'unità non viene tenuta o sottoposta a manutenzione correttamente.

AVVERTENZA! Durante il funzionamento, questo elettroutensile genera un campo elettromagnetico che, in determinate circostanze, può compromettere la funzionalità di impianti medici attivi o passivi. Per ridurre il rischio di lesioni gravi o mortali, raccomandiamo alle persone con impianti medici di consultare il proprio medico e il produttore del loro impianto medico prima di utilizzare la macchina.

5. Uso previsto

Uso previsto Il seghetto alternativo senza fili Brushless è progettato per lavori di taglio versatili su vari materiali come legno, metallo e plastica. Per una sicurezza e una

precisione ottimali, si consiglia di utilizzare il seghetto alternativo con una guida di taglio o uno stabilizzatore quando si eseguono tagli lunghi o complessi.s

6. Istruzioni di montaggio e regolazione

Prima del montaggio, spegnere sempre la macchina e rimuovere la batteria dalla macchina.

6.1 Montaggio/rimozione della copertura protettiva

1) *Montaggio della copertura protettiva*
   - Premere i due supporti sulla copertura protettiva **(17)** nelle cavità dell'alloggiamento dell'apparecchio. La copertura protettiva **(17)** si blocca in posizione.

È possibile ripiegare la copertura protettiva montata **(17)** verso l'alto di 90°.

2) *Rimozione della copertura protettiva*
   - Premere con cautela i due supporti sulla copertura protettiva **(6)** per separarli.
   - Tirare la copertura protettiva **(6)** in avanti.

6.2 Montaggio/sostituzione della lama della sega

Indossare guanti protettivi quando si monta la lama della sega. Rischio di lesioni in caso di contatto con la lama della sega.

È possibile utilizzare solo lame con attacco a T (attacco a un solo dente) come le lame in dotazione **(14/15)**.

1) *Installazione della lama della sega*
   - Assicurarsi che il supporto della lama della sega sia privo di schegge o altri residui di materiale.
   - Ruotare il mandrino **(9)** il più in avanti possibile e tenerlo saldamente in questa posizione.
   - Inserire la lama della sega **(14/15)** nel mandrino **(9)**. Quando si inserisce la lama della sega **(14/15)**, assicurarsi che la parte posteriore della lama della sega sia nella tacca del rullo di guida **(9)**. Assicurarsi che la lama della sega **(14/15)** sia fissata correttamente e che i denti siano rivolti nella direzione di taglio.
   - Rilasciare il mandrino **(9)**.

Assicurarsi di utilizzare sempre la lama della sega corretta per il materiale.

2) *Rimozione della lama della sega*
   - Tenere saldamente la lama della sega **(14/15)**.
   - Ruotare il mandrino **(9)** il più in avanti possibile, tenendo saldamente la lama della sega.
   - Rimuovere la lama della sega **(14/15)** dal mandrino **(9)**.
   - Sbloccare il mandrino **(9)**.

6.3 Rimozione/fissaggio della guida parallela

La guida parallela può essere montata su entrambi i lati dell'apparecchio. A seconda del montaggio, leggere la scala graduata tramite la marcatura a destra o a sinistra della piastra di base (vedere illustrazione dettagliata).

1) *Raggiungimento della guida parallela*
   - Allentare le viti di fissaggio **(7)** se necessario.
   - Far scorrere la guida parallela **(13)** attraverso le aperture di inserimento.
   - Serrare nuovamente le viti di fissaggio **(7)**.
2) *Rimozione della guida parallela*
   - Allentare le viti di fissaggio **(7)**.
   - Estrarre la guida parallela **(13)** dalle aperture di inserimento.

6.4 Rimozione/fissaggio della protezione antistrappo

1) *Rimozione della protezione antistrappo*
   - Premere la protezione antistrappo **(16)** lontano dalla cavità nella piastra di base **(10)**.
2) *Fissaggio della protezione antistrappo*
   - Premere la protezione antistrappo **(16)** nella cavità nella piastra di base **(10)**

7. Funzionamento

Prima del montaggio, spegnere sempre la macchina e rimuovere la batteria dalla macchina.

Assicurarsi che la temperatura ambiente non superi i 50 °C o scenda sotto i -20 °C durante il lavoro.

7.1 Accensione e spegnimento

1) Impostazione della velocità

- La rotella girevole **(3)** sulla testa dell'apparecchio ha 6 livelli per raggiungere la velocità desiderata.
- Fase 1: velocità più bassa
- Fase 5: velocità più alta
- Fase A: velocità in aumento automatico in base al carico.

2) Accensione

- Premere il pulsante di sblocco **(4)** per sbloccare l'apparecchio.
- Le due luci di lavoro a LED iniziano ad accendersi.
- Premere l'interruttore di accensione/spegnimento **(2)** per avviare l'apparecchio.

L'apparecchio si avvia solo entro il periodo in cui le due luci di lavoro a LED sono accese.

3) Spegnimento

- Premere l'interruttore On/Off **(2)** per spegnere il dispositivo.
- Premere il pulsante di sblocco **(4)** per evitare che il dispositivo si accenda di nuovo inavvertitamente.
- Non appena le luci di lavoro a LED si sono spente, il dispositivo si blocca automaticamente.

Il dispositivo non può essere acceso quando è bloccato. Prima di utilizzare il dispositivo, assicurarsi che il dispositivo sia sbloccato.

7.2 Regolazione dell'angolo di inclinazione

- Aprire la leva **(12)**.
- Premere leggermente in avanti la piastra di base **(10)**.
- Impostare la piastra di base nella posizione desiderata. È possibile impostare un totale di 5 livelli: 0°, nonché 22,5° e 45° in entrambe le direzioni. La piastra di base deve essere tirata leggermente all'indietro e innestata con una tacca.
- Chiudere nuovamente la leva **(12)** per fissare la posizione.

L'angolo di smusso massimo può essere impostato su entrambi i lati solo se la copertura protettiva **(6)** è sollevata e la protezione antistrappo è smontata (vedere "Montaggio/rimozione della copertura protettiva").

7.3 Regolazione della forza della corsa

Il movimento pendolare della lama della sega può essere regolato con l'interruttore della corsa pendolare **(5)**. Ci sono 4 posizioni per l'interruttore della corsa pendolare **(5)**.

- Con la corsa pendolare attivata è possibile lavorare molto più velocemente.
- 0 - nessuna corsa: ad es. per metallo non ferroso.
- 1 - corsa bassa: per materiale morbido, ad es. per tubi di plastica.
- 2 - corsa media: ad es. per tagli curvi in legno sottile.
- 3 - corsa alta: ad es. per legno spesso.
- Si possono ottenere bordi di taglio fini e puliti con poco o nessun movimento pendolare (livello 1 o 0).
- Per materiale sottile, materiale duro (ad es. alluminio) e per il taglio di curve, utilizzare anche il livello 0.

La forza ottimale del colpo può essere stabilita attraverso la pratica; si consigliano le seguenti impostazioni.

7.4 Collegamento dell'aspirazione esterna della polvere

1) Collegamento dell'aspirazione esterna della polvere

- Far scorrere l'adattatore per l'aspirazione esterna della polvere **(11)** fino in fondo nella guida tra l'apparecchio e la piastra di base **(10)**.
- Collegare un aspiratore di polvere omologato (non incluso nella fornitura) all'adattatore per l'aspirazione esterna della polvere.
- Se l'aspirazione esterna della polvere non funziona, utilizzare, se necessario, il riduttore aggiuntivo **(18)**.

2) Rimozione dell'aspirazione esterna della polvere

- Scollegare il tubo di aspirazione dall'adattatore per l'aspirazione esterna della polvere **(11)**.
- Scollegare l'adattatore per l'aspirazione esterna della polvere **(11)**.

7.5 Accensione/spegnimento della funzione di soffiaggio della polvere

- Per accendere la funzione di soffiaggio della polvere, spostare l'interruttore **(19)** per la funzione di soffiaggio della polvere in posizione .
- Per spegnerla, spostare l'interruttore **(19)** per la funzione di soffiaggio della polvere in avanti.

7.6 Adattatore di allineamento

Con l'adattatore di allineamento (16), è possibile allineare meglio le linee di taglio tracciate.

1) *Installazione dell'adattatore di allineamento*
   - Posizionare l'adattatore di allineamento **(16)** nell'incavo sotto la piastra di base **(10)**.
   - Piegare l'adattatore di allineamento **(16)** verso la piastra di base in modo che scatti in posizione sul bordo superiore.
2) *Rimozione dell'adattatore di allineamento*
   - Piegare leggermente l'adattatore di allineamento **(16)** verso il basso. Mentre lo si fa, tirarlo in avanti e rimuoverlo dal dispositivo.

7.7 Tagli a tuffo

I tagli a tuffo possono essere eseguiti solo su materiali morbidi come legno, calcestruzzo aerato, cartongesso, ecc. Tuttavia, ciò richiede una certa quantità di pratica ed è possibile solo con lame di sega corte. I tagli a tuffo sono consentiti solo se l'angolo di smusso è di 0°.

- Posizionare il bordo anteriore della piastra di base sulla superficie del pezzo in lavorazione.
- Accendere la sega.
- Segare lentamente in un angolo nel pezzo in lavorazione, quindi portare la sega in posizione verticale.
- Continuare a segare lungo la linea di taglio.
- Spegnere la sega e sollevarla dal pezzo in lavorazione dopo aver terminato il lavoro.

8. Suggerimenti per un utilizzo ottimale

- Bloccare il pezzo in lavorazione. Utilizzare un dispositivo di serraggio per piccoli pezzi da lavorare.
- Tracciare una linea per specificare la direzione in cui viene guidata la lama della sega.
- Tenere saldamente il dispositivo per l'impugnatura.
- Impostare la velocità di taglio.
- Regolare l'angolo di taglio obliquo.
- Impostare la posizione della corsa del pendolo.
- Accendere il dispositivo.
- Attendere che il dispositivo abbia raggiunto la massima velocità.
- Posizionare la piastra inferiore **(10)** sul pezzo da lavorare.
- Spostare lentamente il dispositivo lungo la linea contrassegnata, premendo saldamente la piastra inferiore contro il pezzo da lavorare.
- Non applicare troppa pressione al dispositivo. Lasciare che il dispositivo faccia il lavoro.
- Prima di spegnere il dispositivo, spegnerlo e attendere che si fermi completamente.

9. Manutenzione, pulizia e immagazzinamento

Mantenere il dispositivo e gli accessori in buono stato e puliti in modo da poter lavorare in sicurezza.

Prima di intervenire sul dispositivo, estrarre sempre la batteria.

9.1 Manutenzione

Non sono presenti parti interne dell'utensile che richiedono manutenzione.

9.2 Pulizia

- Tenere i dispositivi di sicurezza, aperture di ventilazione e la carcassa del motore il più possibile liberi da sporco e polvere. Strofinare l'utensile elettrico

con un panno pulito o soffiare su di esso con aria compressa a bassa pressione.

- Si consiglia di pulire l'utensile elettrico immediatamente dopo l'uso.
- Pulire l'utensile elettrico regolarmente con un panno umido e un sapone delicato. Assicurarsi che l'acqua non possa entrare all'interno dell'utensile elettrico.

9.3 Conservazione

- Pulire il dispositivo prima di riporlo.
- Prima di riporre il dispositivo, ispezionare tutte le parti per assicurarsi che non siano danneggiate.
- Conservare il dispositivo in un ambiente interno asciutto e al riparo da polvere, sporco e temperature estreme.

10. Dati tecnici

Tensione della batteria:	18 V Li-Ion
Velocità a vuoto n_0:	800-3800 min^{-1}
Corsa della sega:	26 mm
Capacità massima di taglio nel metallo:	10 mm
Capacità massima di taglio nel legno:	135 mm
Taglio obliquo:	0-±45°
Peso del prodotto senza accessori:	1,7 Kg
Livello di pressione sonora L_{pA}:	77 dB(A)
Incertezza K_{pA}:	5 dB(A)
Livello di potenza sonora L_{WA}:	88 dB(A)
Incertezza K_{WA}:	3 dB(A)
Vibrazioni Taglieri:	10,9 m/s²
Incertezza K:	1,5 m/s²
Vibrazioni Taglio di lamiere:	7,6 m/s²
Incertezza K:	1,5 m/s²

11. Smaltimento

Non smaltire gli utensili elettrici con i normali rifiuti domestici.

L'utensile elettrico viene spedito in una confezione per ridurre i danni dovuti al trasporto. Questo imballaggio è una materia prima e come tale può o essere riutilizzata o può essere reimmessa nel ciclo delle materie prime. L'utensile elettrico e i relativi accessori sono realizzati in vari materiali come metalli e plastiche. Portare i componenti difettosi a un punto di raccolta dei rifiuti. Chiedete informazioni su questi punti di raccolta al vostro negozio specializzato o Comune. Il prodotto e il manuale dell'utente possono essere soggetti a modifiche. I dati tecnici possono essere modificati senza preavviso.

11.1 Batterie

Smaltire le batterie rispettando le norme di protezione ambientale. Contattare le autorità locali per sapere dove si trova il centro di smaltimento batterie più vicino.

Non smaltire le batterie con i rifiuti domestici.

Non smaltire le batterie bruciandole, altrimenti potrebbero esplodere.

12. Dichiarazione di conformità CE

Noi sottoscritti **Batavia B.V., Weth. Wassebaliestraat 6d, NL-7951 SN Staphorst** dichiara, sotto la sua piena responsabilità, che il **18V Seghetto alternativo brushless a batteria, Modello BT-CJS005, numero articolo 7065196** soddisfa i requisiti essenziali definiti nelle Direttive europee **2006/42/CE** (Direttiva Macchine), **2014/30/UE** (CEM), **2011/65/UE** (RoHS) e relativi emendamenti. Per la valutazione di conformità, sono stati consultati i seguenti standard armonizzati europei:

EN 62841-1:2015+A11
EN 62841-2-11:2016+A1
AfPS GS 2019:01 PAK
EN IEC 55014-1:2021
EN IEC 55014-2:2021

Staphorst, 05 Août 2024

Jin Min, Rappresentante QA
Batavia B.V., Weth. Wassebaliestraat 6d,
7951 SN Staphorst, Paesi Bassi

Il prodotto e il manuale dell'utente possono essere soggetti a modifiche. I dati tecnici possono essere modificati senza preavviso.

Estimado cliente:

Familiarícese con el uso adecuado del aparato leyendo todos los capítulos de este manual en el orden en el que se presentan. Conserve estas instrucciones para poder consultarlas con posterioridad.

¡Lea el documento «Instrucciones generales de seguridad en materia de herramientas eléctricas» adjunto y todas las instrucciones de seguridad adicionales en estas instrucciones de uso!

Esta manual contiene información importante acerca de cómo operar y manipular el aparato. Conserve estas instrucciones para poder consultarlas con posterioridad. Si le cede el aparato a un tercero, entréguele también este manual.

¡La batería y el cargador no se incluyen!

Las baterías y cargadores Maxxpack están disponibles en línea y en las tiendas participantes.

1. Explicación de los símbolos

Los símbolos siguientes aparecen en el manual de usuario o en el producto:

¡Advertencia! Lea el manual de instrucciones para reducir el riesgo de lesiones personales.

Indica el riesgo de lesiones personales, muerte o daño de la herramienta en caso de no observar las instrucciones recogidas en este manual.

Utilice gafas de seguridad. Al trabajar con herramientas eléctricas, se pueden generar chispas, astillas y partículas de polvo que pueden causar la pérdida de la visión.

Use guantes de seguridad.

Advertencia: superficie caliente ¡Peligro de quemaduras!

Botón de desbloqueo.

Interruptor de encendido/apagado.

Función soplador de polvo.

Control de velocidad variable.

El marcado CE (siglas de Conformidad Europea) es indicativo de que se cumple con las normativas de la UE. Con el marcado CE, el fabricante confirma que esta herramienta eléctrica cumple con las directivas europeas aplicables.

No deseche las herramientas eléctricas junto a los residuos domésticos.

2. Indicaciones generales de seguridad para herramientas eléctricas

¡ADVERTENCIA Lea todas las indicaciones de seguridad, instrucciones, ilustraciones y datos técnicos colocados en esta herramienta eléctrica.

Las negligencias en el cumplimiento de las indicaciones siguientes pueden provocar una descarga eléctrica, un incendio y/o lesiones graves.

Conserve todas las indicaciones de seguridad e instrucciones para el futuro.

El término «herramienta eléctrica» empleado en las indicaciones de seguridad se refiere a herramientas eléctricas con conexión de red (con cable de alimentación) o con batería (sin cable de alimentación).

2.1 Seguridad en el puesto de trabajo

a. **Mantenga su lugar de trabajo limpio y bien iluminado.** El desorden y las áreas de trabajo no iluminadas pueden dar lugar a accidentes.

b. **No trabaje con la herramienta eléctrica en entornos explosivos en los que se encuentren líquidos, gases o polvos inflamables.** Las herramientas eléctricas generan chispas que podrían inflamar el polvo o los vapores.

c. **Mantenga a los niños y otras personas alejadas de la herramienta eléctrica**

durante su uso. Las distracciones pueden hacerle perder el control de la herramienta eléctrica.

2.2 **Seguridad eléctrica**

a. **El conector de la herramienta eléctrica debe encajar en el enchufe. No está permitido modificar el conector de ninguna forma. No use enchufes adaptadores con herramientas eléctricas con conexión a tierra.** Los conectores no modificados y los enchufes adecuados reducen el riesgo de sufrir descargas eléctricas.

b. **Evite que cualquier parte del cuerpo entre en contacto con superficies conectadas a tierra como tubos, radiadores, cocinas y frigoríficos.** Existe un riesgo elevado de descarga eléctrica, si el cuerpo está conectado a tierra.

c. **Mantenga las herramientas eléctricas alejadas de la lluvia y la humedad.** La entrada de agua en una herramienta eléctrica aumenta el riesgo de sufrir una descarga eléctrica.

d. **No utilice el cable de conexión para fines no previstos, para trasladar o colgar la herramienta eléctrica o para extraer el conector del enchufe. Mantenga el cable de conexión alejado del calor, el aceite, los bordes afilados y las piezas en movimiento.** Los cables de conexión dañados o enredados aumentan el riesgo de sufrir una descarga eléctrica.

e. **Si trabaja con una herramienta eléctrica al aire libre, use únicamente cables alargadores que sean también aptos para trabajar en el exterior.** El uso de cables alargadores adecuados para exteriores reduce el riesgo de sufrir una descarga eléctrica.

f. **Si no se puede evitar usar la herramienta eléctrica en un entorno húmedo, use un interruptor diferencial.** El uso de un interruptor diferencial previene el riesgo de sufrir una descarga eléctrica.

2.3 **Seguridad de las personas**

a. **Permanezca atento, tenga cuidado con lo que hace y actúe con sensatez mientras trabaje con una herramienta eléctrica. No use herramientas eléctricas si está cansado o bajo la influencia de drogas, alcohol o medicamentos.** Un momento de descuido durante el uso de la herramienta eléctrica puede provocar lesiones graves.

b. **Use equipamiento de protección personal y siempre unas gafas protectoras.** Llevar equipamiento de protección personal, como mascarilla de protección frente al polvo, zapatos de seguridad antideslizantes, casco de protección o protección auditiva, dependiendo del tipo y el uso dado a la herramienta eléctrica, reduce el riesgo de lesiones.

c. **Evite una puesta en marcha accidental. Asegúrese de que la herramienta eléctrica está apagada antes de conectarla a la alimentación de corriente y/o la batería, recogerla o transportarla.** Si al transportar la herramienta eléctrica sus dedos se encontraran en el interruptor o la herramienta encendida se conectara a la alimentación de corriente, podrían producirse accidentes.

d. **Quite las herramientas de ajuste o la llave de tuercas antes de conectar la herramienta eléctrica.** Una herramienta o llave, que se encuentre en una pieza giratoria de la herramienta eléctrica, podría provocar lesiones.

e. **Evite las posturas corporales poco naturales. Tenga cuidado de adoptar una posición segura y de mantener el equilibrio en todo momento.** Esto le permitirá controlar mejor la herramienta eléctrica si se producen situaciones inesperadas.

f. **Utilice ropa adecuada. No use ropa amplia ni bisutería o joyas. Mantenga el cabello y la ropa alejados de las piezas móviles.** La ropa amplia, la bisutería, las joyas o el cabello largo podrían quedar atrapados en las piezas móviles.

g. **Si se pueden montar dispositivos de recogida y aspiración de polvo, estos deberán conectarse y emplearse adecuadamente.** El uso de una aspiradora

de polvo puede reducir los peligros derivados del polvo.

h. **No asuma una falsa sensación de seguridad y no pase por alto las reglas de seguridad para herramientas eléctricas, ni siquiera en el caso de estar familiarizado con la herramienta eléctrica debido a un uso reiterado.** La falta de atención durante unas fracciones de segundo puede dar lugar a lesiones graves.

2.4 **Uso y trato de la herramienta eléctrica**

a. **No sobrecargue la herramienta eléctrica. Utilice la herramienta eléctrica adecuada para el trabajo a desempeñar.** Con la herramienta eléctrica adecuada se trabaja mejor y de forma más segura dentro del campo de aplicación indicado.

b. **No use herramientas eléctricas con interruptores defectuosos.** Una herramienta eléctrica que ya no pueda encenderse y apagarse, es peligrosa y deberá ser reparada.

c. **Extraiga el conector del enchufe y/o retire la batería extraíble antes de realizar ajustes en el dispositivo, cambiar piezas de herramientas intercambiables o guardar la herramienta eléctrica.** Esta medida de precaución impide la puesta en marcha accidental de la herramienta eléctrica.

d. **Guarde las herramientas eléctricas que no se están empleando fuera del alcance de los niños. No permita utilizar la herramienta eléctrica a personas que no estén familiarizadas con ella o no hayan leído estas instrucciones.** Las herramientas eléctricas constituyen un peligro si son empleadas por personas carentes de experiencia.

e. **Cuide las herramientas eléctricas y la herramienta intercambiable con esmero. Compruebe si las piezas móviles funcionan a la perfección y no se atascan, o si hay piezas rotas o dañadas de manera que la función de la herramienta eléctrica pudiera verse comprometida. Encargue la reparación de las piezas dañadas antes de emplear la herramienta eléctrica.** Muchos accidentes vienen provocados por no someter las herramientas eléctricas a un mantenimiento adecuado.

f. **Mantenga las herramientas de corte afiladas y limpias.** Las herramientas de corte bien cuidadas con bordes de corte afilados se atascan menos y se guían con mayor facilidad.

g. **Emplee la herramienta eléctrica, la herramienta intercambiable, etc. conforme a las indicaciones. Tenga en cuenta las condiciones de trabajo y la tarea a realizar mientras lo haga.** El uso de herramientas eléctricas para aplicaciones diferentes a las previstas podría dar lugar a situaciones peligrosas.

h. **Mantenga las asas y las superficies de las asas secas, limpias y libres de aceite y grasa.** Las asas y las superficies de las asas resbalosas impiden un manejo y un control seguros de la herramienta eléctrica en situaciones imprevisibles.

2.5 **Uso y trato de la herramienta con batería**

a. **Cargue la batería únicamente con los cargadores recomendados por el fabricante.** De un cargador cuyo uso está previsto para un tipo determinado de baterías se deriva peligro de incendio si se emplea para una batería diferente.

b. **Utilice en las herramientas eléctricas únicamente las batería previstas para ellas.** Del uso de baterías diferentes podrían derivarse lesiones y peligro de incendio.

c. **Mantenga la batería que no está en uso alejada de clips de oficina, monedas, llaves, clavos, tornillos u otros objetos de metal pequeños que pudieran provocar el puenteo de los contactos.** Un cortocircuito entre los contactos de la batería podría provocar quemaduras o un incendio.

d. **De la batería podría derramarse líquido si se emplea incorrectamente. Evite el contacto con el mismo. Enjuagar con agua en caso de contacto**

accidental. Consulte también a un médico si el líquido entra en contacto con los ojos. El líquido derramado de la batería podría provocar irritaciones en la piel o quemaduras.

e. **No use baterías dañadas o modificadas.** Las baterías dañadas o modificadas pueden comportarse de forma imprevisible y dar lugar a incendios, explosiones y peligro de lesiones.

f. **No exponga la batería a pequeños fuegos ni temperaturas demasiado elevadas.** El fuego o las temperaturas por encima de los 130 °C pueden provocar una explosión.

g. **Siga todas las instrucciones de carga y no cargue la batería o la herramienta con batería nunca fuera del rango de temperatura indicado en el manual de instrucciones.** Cargarla incorrectamente o fuera del rango de temperatura permitido podría destruir la batería y aumentar el peligro de incendio.

2.6 **Servicio**

a. **Encargue la reparación de su herramienta eléctrica únicamente a personal especializado cualificado que emplee únicamente piezas de repuesto originales.** De este modo, se garantiza que la seguridad de la herramienta eléctrica no se ve afectada.

b. **No repare las baterías dañadas bajo ningún concepto.** Todas las tareas de mantenimiento de las baterías deberían ser realizadas únicamente por el fabricante o centros de asistencia autorizados.

3. Indicaciones de seguridad para serrar hacia atrás y hacia adelante

a. Sujete la herramienta eléctrica por las superficies de agarre aisladas cuando realice trabajos en los que la herramienta de corte pueda entrar en contacto con cables ocultos. El contacto con un cable con corriente también puede provocar una carga en las partes metálicas del dispositivo y provocar una descarga eléctrica.

b. Sujete y asegure la pieza de trabajo mediante abrazaderas o con otro método sobre una superficie estable. Si sujeta la pieza de trabajo solo con la mano o contra su propio cuerpo, permanecerá inestable y esto puede provocar la pérdida de control.

c. Mantenga las manos alejadas de la zona de serrado. No introduzca las manos debajo de la pieza de trabajo. En caso de contacto con la hoja de sierra, existe riesgo de lesiones.

d. Mueva la herramienta eléctrica contra la pieza de trabajo solo cuando esté encendida. De lo contrario, existe riesgo de contragolpe si las herramientas de montaje se atascan en la pieza de trabajo.

e. Asegúrese de que la placa base esté segura durante el serrado. Una hoja de sierra inclinada puede romperse o provocar un contragolpe.

f. Después de terminar el trabajo, apague la herramienta eléctrica y no saque la hoja de sierra del corte hasta que se haya detenido. De esta manera, evitará cualquier contragolpe y podrá dejar la herramienta eléctrica con seguridad.

g. Utilice únicamente hojas de sierra que estén en perfecto estado. Las hojas dobladas o desafiladas pueden romperse, afectar negativamente al corte o provocar un contragolpe.

h. No frene la hoja de sierra después de apagar el dispositivo aplicando presión lateral. La hoja de sierra puede dañarse, romperse o provocar un contragolpe.

i. Utilice detectores adecuados para encontrar líneas de suministro ocultas o consulte a la empresa de suministro local. El contacto con cables eléctricos puede provocar incendios y descargas eléctricas. Los daños en una tubería de gas pueden provocar una explosión. La penetración en una tubería de agua provoca daños materiales.

j. Asegure la pieza de trabajo. Una pieza de trabajo que se sujeta con dispositivos de sujeción o un tornillo de banco

se sujeta con mayor seguridad que con la mano.

k. Espere hasta que la herramienta eléctrica se haya detenido antes de dejarla en el suelo. Las herramientas de montaje pueden atascarse y provocar la pérdida de control sobre la herramienta eléctrica.

4. Riesgos residuales

Incluso si utiliza esta herramienta eléctrica correctamente, existen riesgos residuales. Entre otros, pueden surgir los siguientes peligros en relación con la construcción y el uso de herramientas eléctricas.

- Daños en los oídos si trabaja sin protección auditiva.
- Daños a la salud causados por balancear las manos y los brazos al utilizar el aparato durante períodos prolongados o si el aparato no se sujeta o mantiene correctamente.

ADVERTENCIA! Durante el funcionamiento, esta herramienta eléctrica genera un campo electromagnético que, en determinadas circunstancias, puede perjudicar la funcionalidad de los implantes médicos activos o pasivos. Para reducir el riesgo de lesiones graves o mortales, recomendamos que las personas con implantes médicos consulten a su médico y al fabricante de su implante médico antes de utilizar la máquina.

5. Uso previsto

Uso previsto La sierra de calar inalámbrica sin escobillas está diseñada para tareas de corte versátiles en varios materiales como madera, metal y plástico. Para una seguridad y precisión óptimas, se recomienda utilizar la sierra de calar con una guía de corte o estabilizador al realizar cortes largos o intrincados.

6. Instrucciones de montaje y ajuste

Antes del montaje, apague siempre la máquina y retire la batería de la máquina.

6.1 Colocación/extracción de la cubierta protectora

1) *Colocación de la cubierta protectora*

- Presione los dos soportes de la cubierta protectora **(17)** en los huecos de la carcasa del aparato. La cubierta protectora **(17)** encaja en su lugar.

Puede plegar la cubierta protectora colocada **(17)** hacia arriba 90°.

2) *Extracción de la cubierta protectora*

- Presione con cuidado los dos soportes de la cubierta protectora **(6)** para separarlos.
- Tire de la cubierta protectora **(6)** hacia adelante.

6.2 Instalación/cambio de la hoja de sierra

Use guantes protectores al colocar la hoja de sierra. Riesgo de lesiones al tocar la hoja de sierra.

Solo se pueden utilizar hojas de sierra con un montaje de vástago en T (vástago de una sola orejeta) como las hojas de sierra suministradas **(14/15)**.

1) *Instalación de la hoja de sierra*

- Asegúrese de que el soporte de la hoja de sierra esté libre de astillas u otros residuos de material.
- Gire el mandril **(9)** lo más hacia adelante posible y sujételo firmemente en esta posición.
- Inserte la hoja de sierra **(14/15)** en el mandril **(9)**. Al insertar la hoja de sierra **(14/15)**, asegúrese de que la parte posterior de la hoja de sierra esté en la muesca del rodillo guía **(9)**. Asegúrese de que la hoja de sierra **(14/15)** esté colocada correctamente y que los dientes apunten en la dirección de corte.
- Suelte el mandril **(9)**.

Asegúrese de utilizar siempre la hoja de sierra correcta para el material.

2) *Desplazamiento de la hoja de sierra*

- Sujete firmemente la hoja de sierra **(14/15)**.
- Gire el mandril **(9)** lo más hacia adelante posible, sujetando la hoja de sierra firmemente.

- Retire la hoja de sierra **(14/15)** del mandril **(9)**.
- Suelte el mandril **(9)**.

6.3 Extracción/colocación de la guía paralela

La guía paralela se puede montar en ambos lados del dispositivo. Dependiendo de cómo esté montada, use la marca a la derecha o izquierda de la placa base (ver ilustración detallada) para leer la escala.

1) *Colocación de la guía paralela*
   - Afloje los tornillos de retención **(7)** si es necesario.
   - Deslice la guía paralela **(13)** a través de las aberturas deslizables.
   - Vuelva a apretar los tornillos de retención **(7)**.
2) *Extracción de la guía paralela*
   - Afloje los tornillos de retención **(7)**.
   - Saque la guía paralela **(13)** de las aberturas deslizables.

6.4 Extracción/colocación de la protección contra desgarros por tensión

1) *Extracción de la protección contra desgarros por tensión*
   - Presione la protección contra desgarros por tensión **(16)** alejándola del hueco de la placa base **(10)**.
2) *Colocación de la protección contra desgarros por tensión*
   - Presione la protección contra desgarros por tensión **(16)** en el hueco de la placa base **(10)**.

7. Operación

Antes del montaje, apague siempre la máquina y retire la batería de la máquina.

Asegúrese de que la temperatura ambiente no supere los 50 °C ni baje por debajo de los -20 °C durante el trabajo.

7.1 Encendido y apagado

1) *Ajuste de velocidad*
   - La rueda giratoria **(3)** en el cabezal del dispositivo tiene 6 niveles para lograr la velocidad deseada.
   - Paso 1: velocidad más baja
   - Paso 5: velocidad más alta
   - Paso A: aumento automático de la velocidad según la carga.
2) *Encendido*
   - Presione el botón de liberación **(4)** para desbloquear el dispositivo.
   - Las dos luces de trabajo LED comienzan a encenderse.
   - Presione el interruptor de encendido/apagado **(2)** para iniciar el dispositivo.

El dispositivo solo se iniciará dentro del período en el que las dos luces de trabajo LED estén encendidas.

3) *Apagado*
   - Pulse el interruptor de encendido/apagado **(2)** para apagar el dispositivo.
   - Pulse el botón de liberación **(4)** para evitar que el dispositivo se vuelva a encender inadvertidamente.
   - Tan pronto como las luces de trabajo LED se hayan apagado, el dispositivo se bloqueará automáticamente.

El dispositivo no se puede encender cuando está bloqueado. Antes de utilizar el dispositivo, asegúrese de que el dispositivo esté desbloqueado.

7.2 Ajuste del ángulo de inglete

- Abra la palanca **(12)**.
- Presione la placa base **(10)** ligeramente hacia adelante.
- Coloque la placa base en la posición deseada. Se pueden configurar un total de 5 niveles: 0°, así como 22,5° y 45° en ambas direcciones. La placa base debe tirarse ligeramente hacia atrás y engancharse con una muesca.
- Cierre la palanca **(12)** nuevamente para fijar la posición.

El ángulo de inglete máximo solo se puede ajustar en ambos lados si la cubierta protectora **(6)** está plegada hacia arriba y la protección contra desgarros por tensión está desmontada (consulte “Colocar/quitar la cubierta protectora”).

7.3 Ajuste de la fuerza de carrera

El movimiento pendular de la hoja de sierra se puede ajustar con el interruptor de carrera pendular **(5).** Hay 4 posiciones para el interruptor de carrera pendular **(5).**

- Con la carrera pendular activada puede trabajar mucho más rápido.
- 0 - sin carrera: p. ej. para metales no ferrosos.
- 1 - carrera baja: para materiales blandos, p. ej. para tubos de plástico.
- 2 - carrera media: p. ej. para cortes curvos en madera fina.
- 3 - carrera alta: p. ej. para madera gruesa.
- Se pueden lograr bordes de corte finos y limpios con poco o ningún movimiento pendular (nivel 1 o 0).
- Para materiales delgados, materiales duros (p. ej. aluminio) y para cortar curvas, utilice también el nivel 0.

La fuerza de brazada óptima se puede establecer con la práctica; se recomiendan las siguientes configuraciones.

7.4 Conexión de la extracción de polvo externa

1) *Conexión de la extracción de polvo externa*
   - Deslice el adaptador para la extracción de polvo externa **(11)** hasta el tope en el riel guía entre el dispositivo y la placa base **(10)**.
   - Conecte un extractor de polvo aprobado (no incluido en la entrega) al adaptador para la extracción de polvo externa.
   - Si el extractor de polvo externo no encaja, utilice el reductor adicional **(18)** si es necesario.
2) *Extracción de la extracción de polvo externa*
   - Desconecte el tubo de succión del adaptador para la extracción de polvo externa **(11)**.
   - Desconecte el adaptador para la extracción de polvo externa **(11)**.

7.5 Activación/desactivación de la función de soplador de polvo

- Para activar la función de soplador de polvo, mueva el interruptor **(19)** de la función de soplador de polvo a la posición .
- Para desactivarla, mueva el interruptor **(19)** de la función de soplador de polvo hacia adelante.

7.6 Adaptador de alineación

Con el adaptador de alineación **(16)**, puede alinearse mejor con las líneas de corte dibujadas.

1) *Instalación del adaptador de alineación*
   - Coloque el adaptador de alineación **(16)** en el hueco debajo de la placa base **(10)**.
   - Doble el adaptador de alineación **(16)** hacia la placa base de modo que encaje en su lugar en el borde superior.
2) *Extracción del adaptador de alineación*
   - Doble el adaptador de alineación **(16)** hacia abajo ligeramente. Mientras lo hace, tire de él hacia adelante y sáquelo del dispositivo.

7.7 Cortes por inmersión

Los cortes por inmersión solo se pueden realizar en materiales blandos como madera, hormigón con clasificación AE, placas de yeso, etc. Sin embargo, esto requiere cierta práctica y solo es posible con hojas de sierra cortas. Los cortes por inmersión solo se permiten si el ángulo de inglete es de 0°.

- Coloque el borde delantero de la placa base sobre la superficie de la pieza de trabajo.
- Encienda la sierra.
- Corte lentamente en ángulo en la pieza de trabajo y luego coloque la sierra en posición vertical.
- Continúe cortando a lo largo de la línea de corte.
- Apague la sierra y levántela de la pieza de trabajo después de terminar el trabajo.

8. Consejos para un uso óptimo

- Sujete la pieza de trabajo. Utilice un dispositivo de sujeción para piezas de trabajo pequeñas.
- Trace una línea para indicar la dirección en la que se guía la hoja de sierra.
- Sujete el dispositivo firmemente por el mango.
- Ajuste la velocidad de corte.
- Ajuste el ángulo de inglete.
- Ajuste la posición de carrera del péndulo.
- Encienda el dispositivo.
- Espere hasta que el dispositivo haya alcanzado la velocidad máxima.
- Coloque la placa inferior **(10)** sobre la pieza de trabajo.
- Mueva lentamente el dispositivo a lo largo de la línea marcada, presionando la placa inferior firmemente contra la pieza de trabajo.
- No aplique demasiada presión al dispositivo. Deje que el dispositivo haga el trabajo.
- Antes de apagar el dispositivo, apáguelo y espere a que se detenga por completo.

9. Mantenimiento, limpieza y almacenamiento

Mantenga el dispositivo y los accesorios limpios y en buen estado para poder trabajar bien y con seguridad.

Retirar la batería del dispositivo antes de realizar cualquier trabajo.

9.1 Mantenimiento

Ninguna parte interna de la herramienta requiere mantenimiento.

9.2 Limpieza

- Mantenga los dispositivos de seguridad, las aberturas de ventilación y la carcasa del motor en el mejor estado de limpieza posible, esto es, deben estar libres de sucio y polvo. Para ello, utilice aire comprimido a baja presión y un paño limpio.
- Le recomendamos limpiar su herramienta eléctrica inmediatamente después de cada uso.
- Limpie la herramienta eléctrica regularmente con un paño humedecido con agua jabonosa (utilice únicamente detergentes suaves). Asegúrese de que el agua no penetre en el interior de la herramienta.

9.3 Almacenamiento

- Limpie el aparato antes de guardarlo.
- Antes de guardarlo, compruebe que no haya ningún daño.
- Guarde el aparato en un espacio interior seco y protegido del polvo, el sucio y las temperaturas extremas.

10. Datos técnicos

Tensión de la batería:	18 V Li-Ion
Velocidad en vacío n_0:	800-3800 min^{-1}
Carrera de la sierra:	26 mm
Capacidad de corte máx. en metal:	10 mm
Capacidad de serrado máx. en madera:	135 mm
Corte en bisel:	0-±45°
Peso del producto sin accesorios:	1,7 Kg
Nivel de presión sonora L_{pA}:	77 dB(A)
Incertidumbre K_{pA}:	5 dB(A)
Nivel de potencia acústica L_{WA}:	88 dB(A)
Incertidumbre K_{WA}:	3 dB(A)
Vibración Tablas de corte:	10,9 m/s²
Incertidumbre K:	1,5 m/s²
Vibración Corte de chapa:	7,6 m/s²
Incertidumbre K:	1,5 m/s²

11. Eliminación

No deseche las herramientas eléctricas junto a los residuos domésticos.

El embalaje en el que se envía esta herramienta reduce los daños debidos al transporte. El material de embalaje en cuestión es una materia prima que se puede reutilizar o reciclar. La herramienta eléctrica y sus accesorios están fabricados con diferentes materiales como metales y plástico. Lleve los componentes defectuosos a un punto de recogida de residuos especiales. Puede consultar con el vendedor o su ayuntamiento al respecto. Tanto el producto como el manual de usuario están sujetos a cambios. Los datos técnicos pueden cambiar sin previo aviso.

11.1 Baterías

Piense en el medioambiente al desechar las baterías. Póngase en contacto con las autoridades locales para saber dónde se encuentra el punto de recogida mas cercano para este tipo de residuos.

No deseche las baterías junto a los residuos domésticos.

No elimine las baterías quemándolas, ya que esto entraña un riesgo de explosión.

12. Declaración CE de conformidad

Nosotros, **Batavia B.V., con domicilio social en Weth. Wassebaliestraat 6d, NL-7951 SN Staphorst,** declaramos bajo nuestra propia responsabilidad que el **18V Sierra de calar de batería sin escobillas, modelo BT-CJS005, n.º de artículo 7065196,** cumple con los requisitos básicos recogidos en la Directiva **2006/42/EU** del Parlamento Europeo y del Consejo relativa a las máquinas, la Directiva **2014/30/UE** relativa a la compatibilidad electromagnética y la Directiva **2011/65/EU** sobre restricciones a la utilización de determinadas sustancias peligrosas en aparatos eléctricos y electrónicos (también conocida como RoHS) y sus enmiendas. Para la evaluación del cumplimiento normativo se consultaron las siguientes normas armonizadas:

EN 62841-1:2015+A11
EN 62841-2-11:2016+A1
AfPS GS 2019:01 PAK
EN IEC 55014-1:2021
EN IEC 55014-2:2021

Staphorst, 05 de Agosto de 2024

Jin Min, representante de Aseguramiento de la Calidad de Batavia B.V.,
Weth. Wassebaliestraat 6d,
7951 SN Staphorst, Países Bajos

Tanto el producto como el manual de usuario están sujetos a cambios. Los datos técnicos pueden cambiar sin previo aviso.

Estimado cliente,

Familiarize-se com a utilização adequada do dispositivo através da leitura e cumprimento de cada capítulo deste manual, pela ordem apresentada. Guarde estas instruções de utilização para consulta futura.

Leia as “Instruções gerais de segurança para ferramentas elétricas” e todas as instruções de segurança adicionais neste manual!

Este manual contém informações importantes sobre a utilização e manuseamento do dispositivo. Guarde estas instruções de utilização para consulta futura. Entregue-as juntamente com a unidade caso empreste o equipamento a terceiros.

Bateria e carregador não incluídos!

As baterias e carregadores Maxxpack estão disponíveis online e nas lojas participantes.

1. Explicação dos símbolos

O seguintes símbolos são utilizados no manual do utilizador ou no produto:

Aviso! Para reduzir o risco de lesões, o utilizador deve ler o manual de instruções.

Indica risco de lesões corporais, morte ou danos no equipamento no caso de não observância das instruções neste manual.

Utilizar óculos de proteção. Sempre que se trabalha com ferramentas elétricas, é possível a ocorrência de faíscas, lascas, farpas e partículas de pó, que podem causar perda de visão.

Use luvas de segurança.

Atenção: superfície quente Existe o perigo de queimaduras!

Botão de libertação.

Interruptor de ligar/desligar.

Função de sopro de pó.

Controlo de velocidade variável.

"CE" significa “Conformidade Europeia”, o que indica “em conformidade com a regulamentação da UE”. Com a marcação CE, o fabricante confirma que esta ferramenta elétrica cumpre com as diretivas europeias aplicáveis.

Não elimine as ferramentas elétricas juntamente com os resíduos domésticos.

2. Instruções de segurança gerais para ferramentas elétricas

Advertência! Leia todas as instruções de segurança, indicações, ilustrações e dados técnicos fornecidos com esta ferramenta elétrica.

O não cumprimento das seguintes instruções pode resultar em choque elétrico, incêndio e/ou lesões graves.

Conserve todas as instruções de segurança e indicações para o futuro.

O termo “ferramenta elétrica” utilizado nas instruções de segurança refere-se a ferramentas elétricas com ligação à rede elétrica (com cabo de alimentação) ou a ferramentas elétricas operadas por bateria (sem cabo de alimentação).

2.1 Segurança no trabalho

a. **Mantenha a sua área de trabalho limpa e bem iluminada.** A desarrumação ou a existência de áreas de trabalho não iluminadas poderão resultar em acidentes.

b. **Não trabalhe com a ferramenta elétrica num ambiente potencialmente explosivo, no qual estejam presentes líquidos inflamáveis, gases ou poeiras.** As ferramentas elétricas geram faíscas que podem inflamar a poeira ou os vapores.

c. **Mantenha as crianças e outras pessoas afastadas durante a utilização da ferramenta elétrica.** Durante um

momento de distração, poderá perder o controlo da ferramenta elétrica.

2.2 **Segurança elétrica**

a. **A ficha de ligação da ferramenta elétrica deve encaixar na tomada. A ficha não deve ser substituída em qualquer circunstância. Não utilize adaptadores de tomada em conjunto com ferramentas elétricas com ligação à terra.** As fichas não modificadas e as tomadas adequadas reduzem o risco de choque elétrico.

b. **Evite o contacto físico com superfícies com ligação à terra, como tubos, aquecedores, fogões e frigoríficos.** Existe um maior risco de choque elétrico se o seu corpo estiver em contato com a terra.

c. **Mantenha as ferramentas elétricas afastadas de chuva ou humidade.** A entrada de água numa ferramenta elétrica aumenta o risco de choque elétrico.

d. **Não utilize o cabo de ligação para transportar ou pendurar a ferramenta elétrica ou para retirar a ficha da tomada. Mantenha o cabo de ligação afastado de calor, óleo, arestas vivas ou peças móveis.** Os cabos de ligação danificados ou emaranhados aumentam o risco de choque elétrico.

e. **Se trabalhar com a ferramenta elétrica num espaço exterior, utilize apenas cabos de extensão adequados para o espaço exterior.** A utilização de um cabo de extensão adequado para o espaço exterior reduz o risco de choque elétrico.

f. **Se não for possível evitar o funcionamento da ferramenta elétrica num ambiente húmido, utilize um interruptor de corrente diferencial residual.** A utilização de um interruptor de corrente diferencial residual reduz o risco de choque elétrico.

2.3 **Segurança das pessoas**

a. **Esteja alerta, preste atenção ao trabalho que está a realizar e seja razoável durante os trabalhos com a ferramenta elétrica. Não utilize qualquer ferramenta elétrica quando apresentar cansaço ou se encontrar sob a influência de drogas, álcool ou medicamentos.** Um momento de descuido durante a utilização da ferramenta elétrica poderá resultar em lesões graves.

b. **Use sempre equipamento de proteção pessoal e óculos de proteção.** O uso de equipamento de proteção pessoal, como máscara antipoeira, sapatos de segurança antiderrapantes, capacete ou proteção para os ouvidos, dependendo do tipo e da utilização da ferramenta elétrica, reduz o risco de lesões.

c. **Evite uma colocação em funcionamento acidental. Certifique-se de que a ferramenta elétrica está desligada antes de ligar a mesma à fonte de alimentação e/ou à bateria, armazenar ou transportar.** Se mantiver o dedo no interruptor durante o transporte da ferramenta elétrica ou se ligar a ferramenta elétrica à fonte de alimentação enquanto a mesma se encontra ligada, tal poderá resultar num acidente.

d. **Remova as ferramentas de ajuste ou as chaves inglesas antes de ligar a ferramenta elétrica.** Uma ferramenta ou uma chave que se encontre numa parte rotativa da ferramenta elétrica poderá resultar em lesões.

e. **Evite estar numa posição desconfortável. Certifique-se de que se encontra numa posição segura e mantenha sempre o equilíbrio.** Desta forma, será possível controlar de forma mais adequada a ferramenta elétrica em situações inesperadas.

f. **Use roupa adequada. Não use roupa larga ou jóias. Mantenha o cabelo e a roupa afastados de peças móveis.** A roupa larga, as joias ou o cabelo comprido podem ficar presos nas peças móveis.

g. **Se for possível montar equipamentos de extração e recolha de poeira, estes devem ser ligados e utilizados corretamente.** A utilização de um extrator de poeira poderá reduzir os perigos relacionados com a existência de poeira.

h. **Não confie numa falsa sensação de segurança e siga as regras de segurança para ferramentas elétricas, mesmo que esteja familiarizado com a ferramenta após várias utilizações da mesma.** A utilização desatenta do aparelho pode resultar em lesões graves numa fração de segundo.

2.4 **Utilização e tratamento da ferramenta elétrica**

a. **Não sobrecarregue a ferramenta elétrica. Utilize a ferramenta elétrica adequada para o seu trabalho.** Com a ferramenta elétrica adequada, poderá trabalhar melhor e com maior segurança na zona de potência indicada.

b. **Não utilize uma ferramenta elétrica cujo interruptor apresente defeito.** Uma ferramenta elétrica que já não possa ser ligada ou desligada constitui um perigo e deve ser reparada.

c. **Desligue a ficha da tomada e/ou remova a bateria removível antes de realizar ajustes ao aparelho, substituir as peças da ferramenta de colocação ou guardar a ferramenta elétrica.** Esta medida de precaução evita a colocação em funcionamento acidental da ferramenta elétrica.

d. **Mantenha as ferramentas elétricas não utilizadas fora do alcance das crianças. Não deixe que pessoas que não estejam familiarizadas com a ferramenta elétrica ou que não tenham lido estas instruções utilizem a mesma.** As ferramentas elétricas são perigosas se forem utilizadas por pessoas inexperientes.

e. **Realize a manutenção das ferramentas elétricas e da ferramenta de colocação com cuidado. Verifique se as peças móveis estão a funcionar corretamente, se não estão presas e se estão quebradas ou danificadas o suficiente para afetar o funcionamento da ferramenta elétrica. Realize a reparação das peças danificadas antes de utilizar a ferramenta elétrica.** Muitos acidentes são causados devido à realização de uma má manutenção das ferramentas elétricas.

f. **Mantenha as ferramentas de corte afiadas e limpas.** A realização de uma manutenção cuidada das ferramentas de corte, de forma que estas se mantenham com arestas afiadas, permite que as mesmas encravem com menor frequência e sejam mais fáceis de utilizar.

g. **Utilize a ferramenta elétrica, a ferramenta de colocação etc. de acordo com estas instruções. Tenha em consideração as condições de trabalho e a atividade a realizar.** A utilização de ferramentas elétricas para aplicações diferentes das previstas pode resultar em situações de perigo.

h. **Mantenha as pegas e as superfícies das pegas secas, limpas e livres de óleo e gordura.** As pegas e as superfícies das pegas escorregadias não permitem o funcionamento e o controlo seguros da ferramenta elétrica em situações inesperadas.

2.5 **Utilização e tratamento da ferramenta recarregável**

a. **Carregue as baterias apenas com carregadores recomendados pelo fabricante.** Um carregador adequado para um determinado tipo de bateria pode constituir um risco de incêndio quando utilizado com outras baterias.

b. **Utilize apenas as baterias previstas nas ferramentas elétricas.** A utilização de outras baterias pode resultar em lesões ou constituir um risco de incêndio.

c. **Mantenha a bateria não utilizada afastada de clipes, moedas, chaves, pregos, parafusos ou outros objetos pequenos de metal que possam reduzir os contactos.** A ocorrência de um curto-circuito entre os contactos da bateria pode resultar em queimaduras ou incêndio.

d. **Em caso de utilização incorreta, pode ocorrer o derramamento de líquido da bateria. Evite o contacto com o mesmo. Em caso de contacto acidental, lave com água. Se o líquido entrar em contacto com os olhos, procure assistência médica adicional.** O derra-

mamento de líquido da bateria pode resultar em irritações da pele ou queimaduras.

e. **Não utilize uma bateria danificada ou modificada.** As baterias danificadas ou modificadas podem apresentar um comportamento imprevisível e resultar em incêndio, explosão ou risco de lesões.

f. **Não exponha a bateria a chamas ou a temperaturas elevadas.** As chamas ou as temperaturas acima dos 130 °C podem resultar em explosão.

g. **Siga todas as instruções de carregamento e nunca carregue a bateria ou a ferramenta recarregável fora do intervalo de temperatura especificado no manual do utilizador.** O carregamento incorreto ou fora do intervalo de temperatura permitido pode destruir a bateria e aumentar o risco de incêndio.

2.6 Serviço de assistência técnica

a. **Deixe que a sua ferramenta elétrica seja reparada apenas por pessoal qualificado e apenas com peças de reposição originais.** Desta forma, será assegurada a segurança da ferramenta elétrica.

b. **Nunca realize a manutenção de baterias danificadas.** Toda a manutenção da bateria deve ser realizada apenas pelo fabricante ou pelos centros de serviço de assistência ao cliente autorizados.

3. Informações de segurança para serrar para frente e para trás

a. Segure a ferramenta elétrica pelas superfícies de preensão isoladas ao executar trabalhos nos quais a ferramenta de corte pode entrar em contato com fiação oculta. O contato com um fio energizado também pode causar uma carga em partes metálicas do dispositivo e resultar em choque elétrico.

b. Fixe e prenda a peça de trabalho por meio de grampos ou com outro método em um subsolo estável. Se você segurar a peça de trabalho apenas com a mão ou contra o seu próprio corpo, ela ficará instável e isso pode levar à perda de controle.

c. Mantenha as mãos longe da área de serragem. Não toque por baixo da peça de trabalho. Ao entrar em contato com a lâmina, há risco de ferimentos.

d. Mova a ferramenta elétrica contra a peça de trabalho somente quando ela estiver ligada. Caso contrário, há risco de retrocesso se as ferramentas de fixação emperrarem na peça de trabalho.

e. Certifique-se de que a placa de apoio esteja segura durante o corte. Uma lâmina de serra inclinada pode quebrar ou causar um retrocesso.

f. Após terminar o trabalho, desligue a ferramenta elétrica e não puxe a lâmina de serra para fora do corte até que ela pare. Desta forma, você evitará qualquer recuo e poderá pousar a ferramenta elétrica com segurança.

g. Use apenas lâminas de serra não danificadas e em perfeitas condições. Lâminas tortas ou cegas podem quebrar, afetar adversamente o corte ou causar recuo.

h. Não quebre a lâmina de serra após desligar o dispositivo aplicando pressão lateral. A lâmina de serra pode ser danificada, quebrar ou causar um recuo.

i. Use detectores adequados para encontrar linhas de alimentação ocultas ou consulte a empresa de serviços públicos local. O contato com cabos elétricos pode causar incêndio e choque elétrico. Danos a um cano de gás podem causar uma explosão. A penetração em uma linha de água causa danos materiais.

j. Prenda a peça de trabalho. Uma peça de trabalho que é presa com dispositivos de fixação ou um torno é segurada com mais segurança do que com sua mão.

k. Espere até que a ferramenta elétrica pare antes de pousá-la. As ferramentas de fixação podem emperrar e levar à

perda de controle sobre a ferramenta elétrica.

4. Riscos residuais

Mesmo quando você usa esta ferramenta elétrica corretamente, riscos residuais permanecem. Os seguintes perigos podem surgir em conexão com a construção e aplicação de ferramentas elétricas, entre outras coisas.

- Danos aos ouvidos se trabalhar sem proteção auricular.
- Danos à sua saúde causados pelo balanço de suas mãos e braços ao operar o aparelho por longos períodos de tempo ou se a unidade não for segurada ou mantida corretamente.

AVISO! Durante a operação, esta ferramenta elétrica gera um campo eletromagnético que, sob certas circunstâncias, pode prejudicar a funcionalidade de implantes médicos ativos ou passivos. Para reduzir o risco de ferimentos graves ou letais, recomendamos que pessoas com implantes médicos consultem seu médico e o fabricante de seu implante médico antes de operar a máquina.

5. Utilização prevista

Utilização prevista A serra tico-tico sem fios e sem escovas foi concebida para tarefas de corte versáteis em vários materiais, como madeira, metal e plástico. Para uma segurança e precisão ideais, recomenda-se a utilização da serra tico-tico com uma guia de corte ou estabilizador ao efetuar cortes longos ou complexos.

6. Instruções de montagem e ajuste

Antes da montagem, desligue sempre a máquina e retire a bateria da máquina.

6.1 Colocar/remover a capa protetora

1) Colocar a capa protetora

- Pressione os dois suportes da capa protetora **(17)** nas reentrâncias da caixa do aparelho. A capa protetora **(17)** encaixa no lugar.

Pode dobrar a capa protetora **(17)** instalada para cima em 90°.

2) Retirar a capa protetora

- Pressione cuidadosamente os dois suportes da capa protetora **(6)** para os separar.
- Puxe a capa protetora **(6)** para a frente.

6.2 Instalar/substituir a lâmina de serra

Use luvas de proteção ao colocar a lâmina de serra. Risco de ferimentos ao tocar na lâmina de serra.

Somente lâminas de serra com montagem em T (haste de orelha única), como as lâminas de serra fornecidas **(14/15)**, podem ser usadas.

1) Instalação da lâmina de serra

- Certifique-se de que o suporte da lâmina de serra esteja livre de lascas ou outros resíduos de material.
- Gire o mandril **(9)** o mais para a frente possível e segure-o firmemente nesta posição.
- Insira a lâmina de serra **(14/15)** no mandril **(9)**. Ao inserir a lâmina de serra **(14/15)**, certifique-se de que a parte de trás da lâmina de serra esteja no entalhe do rolo guia **(9)**. Certifique-se de que a lâmina de serra **(14/15)** esteja fixada corretamente e que os dentes estejam apontando na direção do corte.
- Solte o mandril **(9)**.

Certifique-se de sempre usar a lâmina de serra correta para o material.

2) Remoção da lâmina de serra

- Segure a lâmina de serra firmemente **(14/15)**.
- Gire o mandril **(9)** o mais para a frente possível, segurando a lâmina de serra firmemente.
- Remova a lâmina de serra **(14/15)** do mandril **(9)**.
- Solte o mandril **(9)**.

6.3 Remover/fixar a guia paralela

A guia paralela pode ser instalada em ambos os lados do dispositivo. Dependendo de como ela é montada, use a marcação à direita ou à esquerda da placa de base (veja a ilustração detalhada) para ler a escala.

1) *Encaixar a guia paralela*
   - Solte os parafusos de fixação **(7)** se necessário.
   - Deslize a guia paralela **(13)** através das aberturas de deslizamento.
   - Reaperte os parafusos de fixação **(7)**.
2) *Remover a guia paralela*
   - Solte os parafusos de fixação **(7)**.
   - Puxe a guia paralela **(13)** para fora das aberturas de deslizamento.

6.4 Remover/fixar a proteção contra ruptura por tensão

1) *Remover a proteção contra ruptura por tensão*
   - Pressione a proteção contra ruptura de tensão **(16)** para longe do recesso na placa de base **(10)**.
2) *Fixação da proteção contra ruptura de tensão*
   - Pressione a proteção contra ruptura de tensão **(16)** no recesso na placa de base **(10)**.

7. Operação

Antes da montagem, desligue sempre a máquina e remova a bateria da máquina.

Certifique-se de que a temperatura ambiente não exceda 50 °C ou caia abaixo de -20 °C durante o trabalho.

7.1 Ligar e desligar

1) *Ajuste de velocidade*
   - A roda giratória **(3)** na cabeça do dispositivo tem 6 níveis para atingir a velocidade desejada.
   - Etapa 1: velocidade mais baixa
   - Etapa 5: velocidade mais alta
   - Etapa A: aumento automático da velocidade dependendo da carga.
2) *Ligar*
   - Pressione o botão de liberação **(4)** para desbloquear o dispositivo.
   - As duas luzes de trabalho LED começam a acender.
   - Pressione o botão liga/desliga **(2)** para iniciar o dispositivo.

O dispositivo só iniciará dentro do período em que as duas luzes de trabalho LED estiverem acesas.

3) *Desligar*
   - Pressione o interruptor Ligar/Desligar **(2)** para desligar o dispositivo.
   - Pressione o botão de liberação **(4)** para evitar que o dispositivo ligue novamente inadvertidamente.
   - Assim que as luzes de trabalho LED se apagarem, o dispositivo será bloqueado automaticamente.

O dispositivo não poderá ser ligado quando estiver bloqueado. Antes de usar o dispositivo, certifique-se de que ele esteja desbloqueado.

7.2 Ajustar o ângulo de esquadria

- Abra a alavanca **(12)**.
- Pressione a placa de base **(10)** ligeiramente para a frente.
- Ajuste a placa de base na posição desejada. É possível definir um total de 5 níveis: 0°, bem como 22,5° e 45° em ambas as direções. A placa de base deve ser puxada ligeiramente para trás e engatada com um entalhe.
- Feche a alavanca **(12)** novamente para fixar a posição.

O ângulo máximo de esquadria só pode ser ajustado em ambos os lados se a tampa de proteção **(6)** estiver dobrada para cima e a proteção contra ruptura por tensão estiver desmontada (consulte “Colocação/remoção da tampa de proteção”).

7.3 Ajuste da força do curso

O movimento pendular da lâmina de serra pode ser ajustado com o interruptor do curso pendular **(5)**. Existem 4 posições para o interruptor do curso pendular **(5)**.

- Com o curso pendular ativado, você pode trabalhar muito mais rápido.
- 0 - sem curso: por exemplo, para metais não ferrosos.
- 1 - curso baixo: para materiais macios, por exemplo, para tubos de plástico.
- 2 - curso médio: por exemplo, para cortes curvos em madeira fina.
- 3 - curso alto: por exemplo, para madeira grossa.

- Bordas de corte finas e limpas podem ser obtidas com pouco ou nenhum movimento pendular (nível 1 ou 0).
- Para materiais finos, materiais duros (por exemplo, alumínio) e para cortes curvos, use também o nível 0.

A força ideal do golpe pode ser estabelecida por meio da prática; as seguintes configurações são recomendadas.

7.4 Ligar aspiração externa de pó

1) *Ligar aspiração externa de pó*
   - Deslize o adaptador para aspiração externa de pó **(11)** até ao batente na calha de guia entre o aparelho e a placa de base **(10)**.
   - Ligue um aspirador de pó aprovado (não incluído na entrega) ao adaptador para aspiração externa de pó.
   - Se o aspirador de pó externo não encaixar, utilize o redutor adicional **(18)**, se necessário.
2) *Remover a aspiração externa de pó*
   - Desligue o tubo de aspiração do adaptador para aspiração externa de pó **(11)**.
   - Desligue o adaptador para aspiração externa de pó **(11)**.

7.5 Ligar/desligar a função de soprador de pó

- Para ligar a função de soprador de pó, mova o interruptor **(19)** da função de soprador de pó para a posição .
- Para desligar, mova o interruptor **(19)** da função de soprador de pó para a frente.

7.6 Adaptador de alinhamento

Com o adaptador de alinhamento (16), pode alinhar melhor com as linhas de corte desenhadas.

1) *Instalação do adaptador de alinhamento*
   - Coloque o adaptador de alinhamento **(16)** no recesso abaixo da placa de base **(10)**.
   - Dobre o adaptador de alinhamento **(16)** em direção à placa de base para que ele se encaixe no lugar na borda superior.
2) *Remoção do adaptador de alinhamento*
   - Dobre o adaptador de alinhamento **(16)** ligeiramente para baixo. Ao fazer isso, puxe-o para frente e para fora do dispositivo.

7.7 Cortes de imersão

Os cortes de imersão só podem ser feitos em materiais macios, como madeira, concreto com classificação AE, gesso cartonado, etc. No entanto, isso requer uma certa quantidade de prática e só é possível com lâminas de serra curtas. Os cortes de imersão só são permitidos se o ângulo de esquadria for 0°.

- Coloque a borda frontal da placa de base na superfície da peça de trabalho.
- Ligue a serra.
- Serre lentamente em um ângulo na peça de trabalho e, em seguida, coloque a serra em uma posição vertical.
- Continue serrando ao longo da linha de corte.
- Desligue a serra e levante-a da peça de trabalho após terminar o trabalho.

8. Dicas para uso ideal

- Prenda a peça de trabalho. Use um dispositivo de fixação para peças pequenas.
- Desenhe uma linha para especificar a direção na qual a lâmina da serra é guiada.
- Segure o dispositivo firmemente pela alça.
- Defina a velocidade de serragem.
- Ajuste o ângulo de esquadria.
- Defina a posição do curso do pêndulo.
- Ligue o dispositivo.
- Aguarde até que o dispositivo atinja a velocidade máxima.
- Coloque a placa inferior **(10)** na peça de trabalho.
- Mova lentamente o dispositivo ao longo da linha marcada, pressionando a placa inferior firmemente contra a peça de trabalho.
- Não aplique muita pressão ao dispositivo. Deixe o dispositivo fazer o trabalho.

- Antes de desligar o dispositivo, desligue-o e espere que ele pare completamente.

9. Manutenção, limpeza e armazenamento

Mantenha o aparelho e os acessórios limpos e em boas condições para trabalhar bem e em segurança.

Remova a bateria do aparelho antes de todos os trabalhos.

9.1 Manutenção

Não existem quaisquer peças internas que necessitem de manutenção.

9.2 Limpeza

- Mantenha os dispositivos de segurança, os orifícios de ventilação e a caixa do motor o mais limpos possível (de sujidade e pó). Limpe a ferramenta elétrica com um pano limpo ou sopre-a com um equipamento de ar comprimido de baixa pressão.
- Recomendamos a limpeza da sua ferramenta elétrica imediatamente após cada utilização.
- Limpe a ferramenta elétrica regularmente com um pano húmido e algum sabão suave. Certifique-se de que a água não penetra no interior da ferramenta elétrica.

9.3 Armazenamento

- Limpe o dispositivo antes de o guardar.
- Antes do armazenamento, verifique todas as peças e veja se não têm danos.
- Guarde o dispositivo no interior, num local seco protegido de pó, sujidade e temperaturas extremas.

10. Dados técnicos

Tensão da bateria:	18 V Li-Ion
Velocidade sem carga n_0:	800-3800 min^{-1}
Curso da serra:	26 mm
Capacidade máxima de corte em metal:	10 mm
Capacidade máxima de corte em madeira:	135 mm
Corte em bisel:	0-±45°
Peso do produto sem acessórios:	1,7 Kg
Nível de pressão sonora L_{pA}:	77 dB(A)
Incerteza K_{pA}:	5 dB(A)
Nível de potência sonora L_{WA}:	88 dB(A)
Incerteza K_{WA}:	3 dB(A)
Vibração Tábuas de corte:	10,9 m/s²
Incerteza K:	1,5 m/s²
Vibração Corte de chapa metálica:	7,6 m/s²
Incerteza K:	1,5 m/s²

11. Eliminação

Não elimine as ferramentas elétricas juntamente com os resíduos domésticos.

Esta ferramenta elétrica é expedida numa embalagem para minimizar os danos de transporte. Esta embalagem é uma matéria-prima e, como tal, pode ser reutilizada ou reintroduzida no respetivo ciclo. Esta ferramenta elétrica e os seus acessórios são feitos de vários materiais, tais como metais e plásticos. Leve as peças defeituosas para um ponto de recolha especial. Coloque as suas questões a este respeito numa loja da especialidade ou autoridade local. O produto e o manual do utilizador podem ser sujeitos a alterações. Os dados técnicos podem ser alterados sem aviso prévio.

11.1 Bateria

Pense no ambiente sempre que eliminar baterias. Contacte as autoridades locais para saber a localização da área de eliminação de resíduos mais próxima.

Não elimine as baterias juntamente com os resíduos domésticos.

Não elimine a bateria queimando-a - risco de explosão.

12. Declaração de conformidade CE

Nós, **Batavia B.V., Weth. Wassebaliestraat 6d, NL-7951 SN Staphorst,** declaramos sob a nossa responsabilidade que o produto **18V Serra de vaivém sem escovas sem fios, Modelo BT-CJS005, Item n.º 7065196** está de acordo com os requisitos básicos definidos nas Diretivas Europeias **2006/42/CE** (relativa às máquinas), **2014/30/UE** (relativa à compatibilidade eletromagnética, CEM), **2011/65/UE** (relativa à restrição do uso de determinadas substâncias perigosas em equipamentos elétricos e eletrónicos) e respetivas alterações. Para a avaliação de conformidade, foram consultadas as seguintes normas harmonizadas:

EN 62841-1:2015+A11
EN 62841-2-11:2016+A1
AfPS GS 2019:01 PAK
EN IEC 55014-1:2021
EN IEC 55014-2:2021

Staphorst, 05 de Agosto de 2024

Jin Min, QA Representative
Batavia B.V., Weth. Wassebaliestraat 6d,
7951 SN Staphorst, Países Baixos

O produto e o manual do utilizador podem ser sujeitos a alterações. Os dados técnicos podem ser alterados sem aviso prévio.

Szanowny Kliencie!

Prosimy o zapoznanie się z prawidłowym użyciem urządzenia poprzez przeczytanie każdego z poniższych rozdziałów instrukcji, w podanej kolejności. Zachować instrukcję obsługi do wykorzystania w przyszłości.

Prosimy o przeczytanie załączonych „Ogólnych zaleceń dotyczących bezpieczeństwa dla narzędzi zasilanych elektrycznie" oraz dodatkowych zaleceń bezpieczeństwa zawartych w niniejszej instrukcji obsługi!

Niniejsza instrukcja zawiera najważniejsze informacje dotyczące bezpiecznej obsługi i korzystania z urządzenia. Zachować instrukcję obsługi do wykorzystania w przyszłości. Prosimy o dołączenie instrukcji do urządzenia w przypadku przekazywania urządzenia innej osobie.

Akumulator i ładowarka nie wchodzą w skład zestawu!

Akumulatory i ładowarki Maxxpack są dostępne online oraz w sklepach partnerskich.

1. Objaśnienie symboli

W instrukcji obsługi lub na produkcie stosowane są następujące symbole:

Ostrzeżenie! W celu zredukowania ryzyka obrażeń użytkownik musi przeczytać instrukcję obsługi.

Oznacza ryzyko obrażeń ciała, śmierci lub uszkodzenia narzędzia w przypadku nieprzestrzegania zaleceń zawartych w niniejszej instrukcji.

Nosić okulary ochronne. Podczas pracy z elektronarzędziami może dochodzić do powstawania iskier, odprysków, wiórów oraz cząstek pyłu, które mogą spowodować utratę wzroku.

Noś rękawice ochronne.

Ostrzeżenie: gorąca powierzchnia Istnieje niebezpieczeństwo poparzenia

Przycisk zwalniający.

Włącznik/wyłącznik.

Funkcja dmuchawy kurzu.

Bezstopniowa regulacja prędkości.

CE jest skrótem od „Conformité Européenne", co oznacza „Zgodne z przepisami UE". Za pomocą znaku CE producent potwierdza, że niniejsze elektronarzędzie spełnia wymagania obowiązujących dyrektyw UE.

Nie należy utylizować elektronarzędzi z odpadami domowymi.

2. Ogólne wskazówki bezpieczeństwa dotyczące elektronarzędzi

UWAGA! Zapoznać się ze wszystkimi wskazówkami bezpieczeństwa, instrukcjami, ilustracjami i danymi technicznymi, którymi jest opatrzone elektronarzędzie.

Zaniedbania w przestrzeganiu poniższych instrukcji mogą spowodować porażenie prądem elektrycznym, pożar i/lub ciężkie obrażenia.

Przechowywać wszystkie wskazówki bezpieczeństwa i instrukcje na przyszłość.

Użyte we wskazówkach bezpieczeństwa pojęcie „elektronarzędzie" odnosi się do elektronarzędzi zasilanych z sieci (z przewodem sieciowym) albo do elektronarzędzi zasilanych z akumulatora (bez przewodu sieciowego).

2.1 Bezpieczeństwo na stanowisku pracy

a. **Miejsce pracy musi być czyste i dobrze oświetlone.** Bałagan lub nieoświetlone obszary robocze mogą być przyczyną wypadków.

b. **Nie pracować z elektronarzędziem w otoczeniu grożącym wybuchem, w**

którym znajdują się palne ciecze, gazy lub pyły. Elektronarzędzia wytwarzają iskry, które mogą zapalić pył lub opary.

c. **Podczas pracy z użyciem elektronarzędzia zachować odległość od dzieci i innych osób.** Odwrócenie uwagi może spowodować utratę kontroli nad elektronarzędziem.

2.2 **Bezpieczeństwo elektryczne**

a. **Wtyczka przyłączeniowa elektronarzędzia musi pasować do gniazdka wtykowego. Nie wolno w żaden sposób modyfikować wtyczki. Nie używać wtyczki adaptera razem z elektronarzędziami z uziemieniem ochronnym.** Niezmodyfikowane wtyczki oraz odpowiednie gniazdka wtykowe zmniejszają ryzyko porażenia prądem elektrycznym.

b. **Unikać kontaktu ciała z uziemionymi powierzchniami, takimi jak rury, instalacje grzewcze, piece oraz lodówki.** Gdy ciało jest uziemione, zwiększa się ryzyko porażenia prądem elektrycznym.

c. **Chronić elektronarzędzie przed deszczem i wilgocią.** Przedostanie się wody do elektronarzędzia zwiększa ryzyko porażenia prądem elektrycznym.

d. **Nie używać przewodu przyłączeniowego niezgodnie z jego przeznaczeniem – do noszenia, zawieszania elektronarzędzia, a także do wyciągania wtyczki z gniazdka wtykowego. Chronić przewód przyłączeniowy przed wysoką temperaturą, olejem, ostrymi krawędziami oraz częściami ruchomymi.** Uszkodzone albo splątane przewody przyłączeniowe zwiększają ryzyko porażenia prądem elektrycznym.

e. **Pracując przy użyciu elektronarzędzia na wolnym powietrzu używać wyłącznie przedłużaczy przeznaczonych do pracy na zewnątrz budynków.** Zastosowanie przedłużacza nadającego się do pracy na zewnątrz budynków zmniejsza ryzyko porażenia prądem elektrycznym.

f. **Jeżeli nie można uniknąć eksploatacji elektronarzędzia w wilgotnym otoczeniu, używać wyłącznika różnicowoprądowego.** Zastosowanie wyłącznika różnicowoprądowego zmniejsza ryzyko porażenia prądem elektrycznym.

2.3 **Bezpieczeństwo osób**

a. **Zachować ostrożność, uważnie wykonywać czynności i podchodzić do pracy z użyciem elektronarzędzia z rozsądkiem. Nie używać elektronarzędzia pod wpływem zmęczenia, narkotyków, alkoholu lub leków.** Chwila nieuwagi podczas pracy z elektronarzędziem może prowadzić do poważnych obrażeń.

b. **Nosić środki ochrony indywidualnej i – zawsze – okulary ochronne.** Noszenie środków ochrony indywidualnej, takich jak maska przeciwpyłowa, obuwie ochronne na podeszwie przeciwpoślizgowej, kask ochronny czy ochraniacze słuchu – odpowiednio do rodzaju elektronarzędzia i sposobu jego zastosowania – zmniejsza ryzyko odniesienia obrażeń.

c. **Unikać niezamierzonego uruchomienia. Przed podłączeniem do sieci zasilającej lub akumulatora, podniesieniem albo noszeniem upewnić się, że elektronarzędzie jest wyłączone.** Trzymanie palca na wyłączniku podczas noszenia elektronarzędzia albo podłączanie włączonego elektronarzędzia do sieci może prowadzić do wypadków.

d. **Przed włączeniem elektronarzędzia usunąć narzędzia nastawcze oraz klucz do śrub.** Narzędzie lub klucz w obracającym się elemencie elektronarzędzia może być przyczyną obrażeń.

e. **Unikać nienaturalnych pozycji ciała. Zadbać o stabilną postawę i zawsze zachowywać równowagę.** Zapewni to lepszą kontrolę nad elektronarzędziem w nieoczekiwanych sytuacjach.

f. **Nosić odpowiednią odzież. Nie nosić luźnej odzieży ani biżuterii. Włosy i odzież utrzymywać z dala od ruchomych części.** Luźna odzież, biżuteria i

długie włosy mogą zostać pochwycone przez obracające się części.

g. **Jeżeli można zamontować urządzenia odciągowe albo wychwytujące pył, należy je podłączyć i prawidłowo ich używać.** Użycie instalacji odciągowej pyłu może zmniejszyć zagrożenie powodowane przez pył.

h. **Nie dać się zwieść złudnemu poczuciu bezpieczeństwa i nie ignorować zasad bezpieczeństwa obowiązujących dla elektronarzędzi, nawet jeśli jest się zaznajomionym z elektronarzędziem po jego wielokrotnym użyciu.** Nieuważna obsługa może w ułamku sekundy doprowadzić do ciężkich obrażeń.

2.4 Stosowanie i obsługa elektronarzędzia

a. **Nie przeciążać elektronarzędzia. Do pracy używać odpowiedniego elektronarzędzia.** Odpowiednim elektronarzędziem pracuje się lepiej i bezpieczniej w danym zakresie mocy.

b. **Nie używać elektronarzędzia z uszkodzonym wyłącznikiem.** Elektronarzędzie, którego nie można włączyć albo wyłączyć, jest niebezpieczne i należy je naprawić.

c. **Przed rozpoczęciem ustawiania elektronarzędzia, wymianą narzędzi wymiennych lub odłożeniem elektronarzędzia wyciągnąć wtyczkę z gniazdka wtykowego i/lub usunąć zdejmowany akumulator.** Ten środek ostrożności zapobiega niezamierzonemu uruchomieniu elektronarzędzia.

d. **Niewykorzystywane elektronarzędzia przechowywać poza zasięgiem dzieci. Nie pozwalać na korzystanie z elektronarzędzia osobom, które nie są zaznajomione z jego obsługą lub nie przeczytały niniejszych wskazówek.** Elektronarzędzia są niebezpieczne, gdy korzystają z nich osoby niedoświadczone.

e. **Starannie dbać o elektronarzędzie i narzędzia wymienne. Sprawdzać, czy ruchome części działają prawidłowo i nie zakleszczają się, czy części nie są połamane ani uszkodzone w sposób uniemożliwiający działanie elektronarzędzia.** Przed użyciem elektronarzędzia zlecić naprawę uszkodzonych części. Przyczyną wielu wypadków jest nieprawidłowa konserwacja elektronarzędzi.

f. **Narzędzia skrawające muszą być ostre i czyste.** Starannie zadbane narzędzia skrawające z ostrymi krawędziami tnącymi rzadziej się zakleszczają i łatwiej je prowadzić.

g. **Używać elektronarzędzia, narzędzia wymiennego, narzędzi wymiennych itp. zgodnie z niniejszymi wskazówkami. Uwzględniać przy tym warunki pracy i wykonywaną czynność.** Użycie elektronarzędzi do celów innych niż przewidziane może prowadzić do niebezpiecznych sytuacji.

h. **Uchwyty i powierzchnie chwytne muszą być suche, czyste oraz wolne od olejów i smarów.** Śliskie uchwyty i powierzchnie chwytne nie umożliwiają bezpiecznej obsługi i kontroli elektronarzędzia w nieprzewidzianych sytuacjach.

2.5 Stosowanie i obsługa narzędzia akumulatorowego

a. **Akumulatory ładować tylko ładowarkami zalecanymi przez producenta.** Ładowarka przeznaczona do ładowania określonych typów akumulatorów stwarza niebezpieczeństwo pożaru w przypadku jej użycia z innym akumulatorem.

b. **W elektronarzędziach używać tylko przewidzianych dla nich akumulatorów.** Użycie innych akumulatorów może prowadzić do obrażeń i powodować zagrożenie pożarowe.

c. **Nieużywane akumulatory trzymać z dala od spinaczy biurowych, monet, kluczy, gwoździ, śrub oraz innych drobnych przedmiotów metalowych, które mogą spowodować zwarcie biegunów.** Zwarcie biegunów akumulatora może skutkować oparzeniami lub pożarem.

d. **W przypadku niewłaściwego użytkowania akumulatora może wydostawać się ciecz. Unikać kontaktu z wyciekającą substancją. W razie przypadkowego kontaktu spłukać wodą. W przypadku dostania się cieczy do oczu należy się skonsultować z lekarzem.** Wydostający się elektrolit może być przyczyną podrażnień skóry lub oparzeń.

e. **Nie używać uszkodzonych i modyfikowanych akumulatorów.** Uszkodzone lub zmodyfikowane akumulatory mogą się zachowywać w sposób nieprzewidywalny i być przyczyną pożaru, wybuchu lub obrażeń.

f. **Nie narażać akumulatora na działanie ognia ani zbyt wysokich temperatur.** Ogień lub temperatury powyżej 130 °C mogą spowodować wybuch.

g. **Przestrzegać wszystkich wskazówek dotyczących ładowania i nigdy nie ładować akumulatora ani narzędzia akumulatorowego poza określonym w instrukcji obsługi zakresem temperatur.** Nieprawidłowe ładowanie albo ładowanie poza dozwolonym zakresem temperatur może spowodować zniszczenie akumulatora i zwiększyć ryzyko pożaru.

2.6 **Serwis**

a. **Naprawę elektronarzędzia zlecać tylko wykwalifikowanym specjalistom, którzy użyją wyłącznie oryginalnych części zamiennych.** Gwarantuje to zachowanie bezpieczeństwa elektronarzędzia.

b. **Nigdy nie konserwować uszkodzonych akumulatorów.** Wszelkie prace konserwacyjne przy akumulatorach powinien wykonywać tylko producent albo upoważnione placówki serwisowe.

3. Informacje dotyczące bezpieczeństwa piłowania w przód i w tył

a. Trzymaj elektronarzędzie za izolowane powierzchnie chwytne podczas wykonywania prac, w których narzędzie tnące może zetknąć się z ukrytym przewodem. Kontakt z przewodem pod napięciem może również spowodować ładunek w metalowych częściach urządzenia i doprowadzić do porażenia prądem.

b. Zamocuj i zabezpiecz obrabiany przedmiot za pomocą zacisków lub inną metodą na stabilnym podłożu. Jeśli trzymasz obrabiany przedmiot tylko ręką lub przy swoim ciele, pozostanie on niestabilny, co może doprowadzić do utraty kontroli.

c. Trzymaj ręce z dala od obszaru cięcia. Nie sięgaj pod obrabiany przedmiot. W przypadku kontaktu z ostrzem istnieje ryzyko obrażeń.

d. Przesuwaj elektronarzędzie przy obrabianym przedmiocie tylko wtedy, gdy jest włączone. W przeciwnym razie istnieje ryzyko odrzutu, jeśli narzędzia mocujące zablokują się w obrabianym przedmiocie.

e. Upewnij się, że podstawa jest zabezpieczona podczas cięcia. Pochylony brzeszczot piły może pęknąć lub spowodować odrzut.

f. Po zakończeniu pracy wyłącz elektronarzędzie i nie wyciągaj brzeszczotu z cięcia, dopóki się nie zatrzyma. W ten sposób unikniesz odrzutu i będziesz mógł bezpiecznie odłożyć elektronarzędzie.

g. Używaj wyłącznie nieuszkodzonych brzeszczotów w idealnym stanie. Wygięte lub tępe brzeszczoty mogą się złamać, niekorzystnie wpłynąć na cięcie lub spowodować odrzut.

h. Nie hamuj brzeszczotu po wyłączeniu urządzenia poprzez zastosowanie bocznego nacisku. Brzeszczot może zostać uszkodzony, złamać się lub spowodować odrzut.

i. Użyj odpowiednich detektorów, aby znaleźć ukryte przewody zasilające lub skonsultuj się z lokalnym dostawcą usług. Kontakt z przewodami elektrycznymi może doprowadzić do pożaru i porażenia prądem. Uszkodzenie rury gazowej może spowodować wybuch. Wniknięcie do przewodu wodnego powoduje uszkodzenie mienia.

j. Zabezpiecz obrabiany przedmiot. Przedmiot obrabiany, który jest zamocowany za pomocą urządzeń zaciskowych lub imadła, jest trzymany pewniej niż ręką.
k. Poczekaj, aż elektronarzędzie się zatrzyma, zanim je odłożysz. Narzędzia mocujące mogą się zaciąć i doprowadzić do utraty kontroli nad elektronarzędziem.

4. Pozostałe ryzyka

Nawet jeśli używasz tego elektronarzędzia prawidłowo, pozostają pozostałe ryzyka. Następujące zagrożenia mogą wystąpić w związku z konstrukcją i zastosowaniem elektronarzędzi, między innymi.

- Uszkodzenie słuchu w przypadku pracy bez ochrony słuchu.
- Uszkodzenie zdrowia spowodowane machaniem rękami i ramionami podczas obsługi urządzenia przez dłuższy czas lub jeśli urządzenie nie jest trzymane lub konserwowane prawidłowo.

OSTRZEŻENIE! Podczas pracy to elektronarzędzie generuje pole elektromagnetyczne, które w pewnych okolicznościach może osłabiać funkcjonalność aktywnych lub pasywnych implantów medycznych. Aby zmniejszyć ryzyko poważnych lub śmiertelnych obrażeń, zalecamy, aby osoby z implantami medycznymi skonsultowały się ze swoim lekarzem i producentem implantu medycznego przed uruchomieniem urządzenia.

5. Przeznaczenie

Przeznaczenie Bezprzewodowa piła tarczowa bezszczotkowa jest przeznaczona do wszechstronnych zadań cięcia różnych materiałów, takich jak drewno, metal i plastik. Aby zapewnić optymalne bezpieczeństwo i precyzję, zaleca się używanie piły tarczowej z prowadnicą lub stabilizatorem podczas wykonywania długich lub skomplikowanych cięć.

6. Instrukcje montażu i regulacji

Przed montażem zawsze wyłącz maszynę i wyjmij akumulator z maszyny.

6.1 Zakładanie/zdejmowanie osłony ochronnej

1) Zakładanie osłony ochronnej

- Wciśnij dwa uchwyty na osłonie ochronnej **(17)** w zagłębienia w obudowie urządzenia. Osłona ochronna **(17)** zablokuje się na miejscu.

Założoną osłonę ochronną **(17)** można złożyć o 90°.

2) Zdejmowanie osłony ochronnej

- Ostrożnie naciśnij dwa uchwyty na osłonie ochronnej **(6)** na zewnątrz.
- Pociągnij osłonę ochronną **(6)** do przodu.

6.2 Montaż/wymiana brzeszczotu

Podczas zakładania brzeszczotu należy nosić rękawice ochronne. Ryzyko obrażeń w przypadku dotknięcia brzeszczotu.

Można używać wyłącznie brzeszczotów z mocowaniem w kształcie litery T (trzpień z pojedynczym występem), takich jak dostarczone brzeszczoty **(14/15)**.

1) Montaż brzeszczotu

- Upewnij się, że uchwyt brzeszczotu jest wolny od drzazg lub innych pozostałości materiału.
- Obróć uchwyt **(9)** tak daleko do przodu, jak to możliwe i przytrzymaj go mocno w tej pozycji.
- Włóż brzeszczot **(14/15)** do uchwytu **(9)**. Podczas wkładania brzeszczotu **(14/15)** upewnij się, że tylna część brzeszczotu znajduje się w wycięciu rolki prowadzącej (9). Upewnij się, że brzeszczot **(14/15)** jest prawidłowo zamocowany, a zęby są skierowane w kierunku cięcia.
- Zwolnij uchwyt **(9)**.

Upewnij się, że zawsze używasz właściwego brzeszczotu do danego materiału.

2) Wyjmowanie brzeszczotu

- Mocno przytrzymaj brzeszczot **(14/15)**.
- Obróć uchwyt **(9)** tak daleko do przodu, jak to możliwe, mocno trzymając brzeszczot.
- Wyjmij brzeszczot **(14/15)** z uchwytu **(9)**.
- Zwolnij uchwyt **(9)**.

6.3 Zdejmowanie/mocowanie prowadnicy równoległej

Prowadnicę równoległą można zamontować po obu stronach urządzenia. W zależności od sposobu montażu, użyj oznaczenia po prawej lub lewej stronie płyty bazowej (patrz szczegółowa ilustracja), aby odczytać skalę.

1) *Mocowanie prowadnicy równoległej*
   - W razie potrzeby poluzuj śruby mocujące **(7)**.
   - Przesuń prowadnicę równoległą **(13)** przez otwory wsuwane.
   - Dokręć śruby mocujące **(7)**.
2) *Zdejmowanie prowadnicy równoległej*
   - Poluzuj śruby mocujące **(7)**.
   - Wyciągnij prowadnicę równoległą **(13)**) z otworów wsuwanych.

6.4 Zdejmowanie/mocowanie zabezpieczenia przed rozerwaniem naprężeniowym

1) *Zdejmowanie zabezpieczenia przed rozerwaniem naprężeniowym*
   - Odsuń zabezpieczenie przed rozerwaniem naprężeniowym **(16)** od wgłębienia w płycie podstawy **(10)**.
2) *Zakładanie zabezpieczenia przed rozerwaniem naprężeniowym*
   - Odsuń zabezpieczenie przed rozerwaniem naprężeniowym **(16)** od wgłębienia w płycie podstawy **(10)**.

7. Obsługa

Przed montażem zawsze wyłącz maszynę i wyjmij akumulator z maszyny.

Upewnij się, że temperatura otoczenia nie przekracza 50°C ani nie spada poniżej -20°C podczas pracy.

7.1 Włączanie i wyłączanie

1) *Ustawienie prędkości*
   - Koło obrotowe **(3)** na głowicy urządzenia ma 6 poziomów do osiągnięcia żądanej prędkości.
   - Krok 1: najniższa prędkość
   - Krok 5: najwyższa prędkość
   - Krok A: automatyczne zwiększanie prędkości w zależności od obciążenia.
2) *Włączanie*
   - Naciśnij przycisk zwalniający **(4)**, aby odblokować urządzenie.
   - Dwie diody LED zaczną się świecić.
   - Naciśnij przełącznik włączania/wyłączania **(2)**, aby uruchomić urządzenie.

Urządzenie uruchomi się tylko w okresie, gdy dwie diody LED będą się świecić.

3) *Wyłączanie*
   - Naciśnij przełącznik On/Off **(2)**, aby wyłączyć urządzenie.
   - Naciśnij przycisk zwalniający **(4)**, aby zapobiec przypadkowemu włączeniu urządzenia.
   - Gdy tylko zgasną diody LED, urządzenie zostanie automatycznie zablokowane.

Urządzenia nie można włączyć, gdy jest zablokowane. Przed użyciem urządzenia upewnij się, że jest odblokowane.

7.2 Regulacja kąta ukosu

- Otwórz dźwignię **(12)**
- Naciśnij płytę bazową **(10)** lekko do przodu.
- Ustaw płytę bazową w żądanej pozycji. Można ustawić łącznie 5 poziomów: 0°, a także 22,5° i 45° w obu kierunkach. Płytę bazową należy lekko odciągnąć do tyłu i zazębić z wycięciem.
- Ponownie zamknij dźwignię **(12)**, aby ustalić pozycję.

Maksymalny kąt ukosu można ustawić tylko po obu stronach, gdy osłona ochronna **(6)** jest podniesiona, a zabezpieczenie przed rozerwaniem naprężeniowym jest zdemontowane (patrz „Zakładanie/zdejmowanie osłony ochronnej”).

7.3 Regulacja siły skoku

Ruch wahadłowy brzeszczotu piły można regulować za pomocą przełącznika skoku wahadłowego **(5)**. Istnieją 4 pozycje przełącznika skoku wahadłowego **(5)**.

- Po aktywowaniu skoku wahadłowego można pracować znacznie szybciej.
- 0 - brak skoku: np. do metali nieżelaznych.

- 1 - niski skok: do miękkich materiałów, np. rur z tworzyw sztucznych.
- 2 - średni skok: np. do cięć łukowych w cienkim drewnie.
- 3 - wysoki skok: np. do grubego drewna.
- Delikatne i czyste krawędzie cięcia można uzyskać przy niewielkim lub zerowym ruchu wahadłowym (poziom 1 lub 0).
- W przypadku cienkich materiałów, twardych materiałów (np. aluminium) i cięcia łuków należy również używać poziomu 0.

Optymalną siłę uderzenia można uzyskać poprzez praktykę; zaleca się następujące ustawienia.

7.4 Podłączanie zewnętrznego odciągu pyłu

1) Podłączanie zewnętrznego odciągu pyłu

- Wsuń adapter zewnętrznego odciągu pyłu **(11)** tak daleko, jak to możliwe, w szynę prowadzącą między urządzeniem a płytą bazową **(10)**.
- Podłącz zatwierdzony odkurzacz pyłu (brak w zestawie) do adaptera zewnętrznego odciągu pyłu.
- Jeśli zewnętrzny odkurzacz pyłu nie pasuje, w razie potrzeby użyj dodatkowego reduktora **(18)**.

2) Wyjmowanie zewnętrznego odciągu pyłu

- Odłącz rurę ssącą od adaptera zewnętrznego odciągu pyłu **(11)**.
- Odłącz adapter zewnętrznego odciągu pyłu **(11)**.

7.5 Włączanie/wyłączanie funkcji dmuchawy pyłu

- Aby włączyć funkcję dmuchawy pyłu, przesuń przełącznik **(19)** funkcji dmuchawy pyłu do pozycji .
- Aby ją wyłączyć, przesuń przełącznik **(19)** funkcji dmuchawy pyłu do przodu.

7.6 Adapter wyrównujący

Za pomocą adaptera wyrównującego **(16)** można lepiej wyrównać z narysowanymi liniami cięcia.

1) Instalacja adaptera wyrównującego

- Umieść adapter wyrównujący **(16)** w zagłębieniu pod płytą bazową **(10)**.
- Złóż adapter wyrównujący **(16)** w kierunku płyty bazowej tak, aby zatrzasnął się na górnej krawędzi.

2) Wyjmowanie adaptera wyrównującego

- Lekko złóż adapter wyrównujący **(16)** w dół. Podczas tego pociągnij go do przodu i zdejmij z urządzenia.

7.7 Cięcia wgłębne

Cięcia wgłębne można wykonywać tylko w miękkich materiałach, takich jak drewno, beton o wysokiej wytrzymałości, płyty gipsowo-kartonowe itp. Wymaga to jednak pewnej wprawy i jest możliwe tylko przy użyciu krótkich brzeszczotów. Cięcia wgłębne są dozwolone tylko wtedy, gdy kąt ukosu wynosi 0°.

- Umieść przednią krawędź płyty bazowej na powierzchni przedmiotu obrabianego.
- Włącz piłę.
- Powoli tnij pod kątem w przedmiot obrabiany, a następnie ustaw piłę w pozycji pionowej.
- Kontynuuj cięcie wzdłuż linii cięcia.
- Wyłącz piłę i unieś ją z przedmiotu obrabianego po zakończeniu pracy.

8. Wskazówki dotyczące optymalnego użytkowania

- Zaciśnij przedmiot obrabiany. Użyj urządzenia zaciskowego do małych przedmiotów obrabianych.
- Narysuj linię, aby określić kierunek, w którym prowadzone jest ostrze piły.
- Trzymaj urządzenie mocno za uchwyt.
- Ustaw prędkość cięcia
- . Wyreguluj kąt ukosu.
- Ustaw pozycję skoku wahadłowego.
- Włącz urządzenie.
- Poczekaj, aż urządzenie osiągnie pełną prędkość.
- Umieść płytę dolną (10) na przedmiocie obrabianym.
- Powoli przesuwaj urządzenie wzdłuż zaznaczonej linii, mocno dociskając

płytę dolną do przedmiotu obrabianego.
- Nie wywieraj zbyt dużego nacisku na urządzenie. Pozwól urządzeniu wykonać pracę.
- Przed wyłączeniem urządzenia wyłącz je i odczekaj, aż całkowicie się zatrzyma.

9. Konserwacja, czyszczenie i przechowywanie

Utrzymuj urządzenie i elementy wyposażenia w dobrym stanie technicznym i czystości, aby zapewnić jego prawidłowe i bezpieczne działanie.

Przed przystąpieniem do jakichkolwiek prac przy urządzeniu należy wyjąć z niego akumulator.

9.1 Konserwacja

W urządzeniu nie ma elementów wewnętrznych wymagających konserwacji.

9.2 Czyszczenie

- W miarę możliwości należy chronić wszystkie rozwiązania zabezpieczające, otwory wentylacyjne i obudowę silnika przed zanieczyszczeniami i pyłem. Wytrzeć elektronarzędzie czystą ściereczką lub przedmuchać sprężonym powietrzem o niskim ciśnieniu.
- Zalecamy czyszczenie narzędzia z napędem elektrycznym natychmiast po każdym użyciu.
- Regularnie czyścić elektronarzędzie wilgotną szmatką i niewielką ilością delikatnego mydła. Nie dopuścić, by do wnętrza elektronarzędzia przedostała się woda.

9.3 Przechowywanie

- Przed schowaniem urządzenia wyczyścić je.
- Przed schowaniem sprawdzić urządzenie pod kątem uszkodzeń.
- Urządzenie przechowywać wewnątrz, w suchym miejscu chronionym przed kurzem, zabrudzeniami i ekstremalnymi temperaturami

10. Dane techniczne

Napięcie akumulatora:	18 V Li-Ion
Prędkość bez obciążenia n_0:	800-3800 min^{-1}
Skok piły:	26 mm
Maks. wydajność cięcia metalu:	10 mm
Maks. wydajność cięcia w drewnie:	135 mm
Cięcie ukośne:	0-±45°
Waga produktu bez akcesoriów:	1,7 Kg
Poziom ciśnienia akustycznego L_{pA}:	77 dB(A)
Niepewność K_{pA}:	5 dB(A)
Poziom mocy akustycznej L_{WA}:	88 dB(A)
Niepewność K_{WA}:	3 dB(A)
Wibracje Deski do krojenia:	10,9 m/s^2
Niepewność K:	1,5 m/s^2
Wibracje Cięcie blachy:	7,6 m/s^2
Niepewność K:	1,5 m/s^2

11. Utylizacja

Nie należy utylizować elektronarzędzi z odpadami domowymi.

Narzędzie z napędem elektrycznym jest dostarczane w opakowaniu celem zredukowania uszkodzeń w czasie transportu. Opakowanie jest surowcem i jako takie może zostać ponownie użyte lub ponownie przetworzone. Narzędzie z napędem elektrycznym i jego akcesoria wykonane są z różnych materiałów, takich jak metale i tworzywa sztuczne. Uszkodzone elementy należy przekazać do specjalnych punktów gromadzenia odpadów. Informacje o nich można uzyskać w sklepie lub u władz lokalnych. Produkt i instrukcja obsługi mogą ulec zmianie. Dane techniczne mogą zostać zmienione bez wcześniejszego powiadomienia.

11.1 Akumulatory

Podczas utylizacji akumulatorów brać pod uwagę środowisko naturalne. Aby uzyskać informacje na temat najbliższego punktu zbiórki odpadów, należy skontaktować się z jednostką władz samorządowych.

Nie należy utylizować akumulatorów z odpadami domowymi.

Nie należy utylizować akumulatorów przez spalenie, może to prowadzić do wybuchu.

12. Deklaracja zgodności z wymogami UE

Firma **Batavia B.V., Weth. Wassebaliestraat 6d, NL-7951 SN Staphorst,** oświadcza na własną odpowiedzialność, że produkt **18 V akumulatorowa bezszczotkowa wyrzynarka, Model BT-CJS005, pozycja nr 7065196** jest zgodny z podstawowymi wymaganiami, które zostały zdefiniowane w Dyrektywach Europejskich **2006/42/UE** (MD),
2014/30/UE (EMC), **2011/65/UE** (RoHS) oraz poprawkach do nich. W celu oceny zgodności zastosowane zostały następujące normy zharmonizowane:

EN 62841-1:2015+A11
EN 62841-2-11:2016+A1
AfPS GS 2019:01 PAK
EN IEC 55014-1:2021
EN IEC 55014-2:2021

Staphorst, 05 Sierpień 2024 r.

Jin Min, Przedstawiciel ds. QA

Batavia B.V., Weth. Wassebaliestraat 6d, 7951 SN Staphorst, Holandia

Produkt i instrukcja obsługi mogą ulec zmianie. Dane techniczne mogą zostać zmienione bez wcześniejszego powiadomienia.

ONE BATTERY
FOR ALL TOOLS

MAXXPACK 18 V

18V Cordless Brushless Jigsaw

BATAVIA

2 YEAR WARRANTY

This product has got a 2 year warranty

Dear Client, if for any reason this product is not working, please ensure you contact our Client Service Centre. Ensure you have your original receipt of purchase. This warranty covers all defects in workmanship or materials in this Batavia product for a two year period from the date of purchase. The warranty does not cover any malfunction, or defect resulting from misuse, neglect, alteration, or repair.

Dieses Produkt hat 2 Jahre Garantie

Sehr geehrter Kunde, unsere Produkte unterliegen einer strengen Qualitätskontrolle. Sollte dieses Gerät nicht einwandfrei sein, so wenden Sie sich bitte immer zuerst an unseren Kunden-Service. Bitte bewahren Sie unbedingt den Kaufbeleg auf. Die Garantieleistung gilt nur für Material-oder Fabrikationsfehler. Ausgeschlossen sind Mängel die durch häufigen Gebrauch, missbräuchlicher und unsachgemäßer Behandlung oder Gewalteinwirkung verursacht worden sind.

Ce produit a 2 ans de garantie

Cher client, Si pour une raison quelconque, ce produit ne fonctionne pas, veuillez contacter notre Centre de service après-vente. Conservez le bon d'achat original. Cette garantie couvre tous les défauts de matériau et de main d'œuvre constatés sur ce produit Batavia pendant une période de deux ans à compter de la date d'achat. Les défauts de fonctionnement et autres résultant d'abus ou de mauvais emploi, de négligence, de modifications ou réparations non autorisées sont exclus de la garantie.

Dit product heeft 2 jaar garantie

Geachte klant, onze producten ondergaan een streng kwaliteitscontrole proces. Wanneer dit product niet correct functioneert, wend u zich alstublieft altijd eerst tot onze klantenservice. Bewaar altijd uw aankoopbewijs. De garantieservice is alleen van toepassing op materiaal- of productiefouten. Uitgesloten zijn gebreken veroorzaakt door intensief gebruik, misbruik en incorrecte behandeling of extern geweld.

Europe / Europa / L'Europe / أوروبا

Customer Service / Kunden-Service / Service clientèle / Klantenservice / Servizio clienti / Servicio de atención al cliente / Serviço ao cliente / Obsługa klienta / خدمة العملاء

service@batavia.eu

Monday till Friday / Lundi jusqu'à Vendredi / Maandag t/m vrijdag / Dal lunedì al venerdì / De lunes a viernes / Segunda a sexta-feira / Od poniedziałku do piątku / من الاثنين إلى الجمعة
08.00 — 17.00

(DE) 0800 664 7740
(EUR) 00800 664 774 00

2 YEARS WARRANTY

www.bataviapower.com

70651966/0

BATAVIA B.V. | Weth. Wassebaliestraat 6d | 7951SN Staphorst | Netherlands

BATAVIA

2 YEAR WARRANTY

Questo prodotto è garantito per 2 anni

Gentile Cliente, se per una qualche ragione il prodotto non funziona, La invitiamo a mettersi in contatto con il nostro Centro Assistenza Clienti. Si accerti di avere la ricevuta originale dell'acquisto. La garanzia copre tutti i difetti di fabbricazione o di materiale in questo prodotto Batavia per un periodo di 2 anni dalla data di acquisto. La garanzia non copre malfunzionamenti o difetti derivanti da uso inappropriato, improprio, da modifiche o riparazioni.

Este producto tiene dos años de garantía

Estimado cliente: si por cualquier razón este producto no funciona, póngase en contacto con nuestro Centro de Atención al Cliente. Asegúrese de tener a mano la factura de compra original. Esta garantía cubre todos los defectos de mano de obra o materiales de este producto de Batavia por un período de dos años a partir de la fecha de compra. La garantía no cubre ningún mal funcionamiento o defectos resultantes del mal uso, negligencia, alteración o reparación.

Este produto tem uma garantia de 2 anos

Estimado Cliente, se, por qualquer motivo, este produto não estiver a funcionar devidamente, contacte o nosso Centro de Apoio ao Cliente. Certifique-se de que possui a prova de compra original. Esta garantia cobre todos os defeitos de fabrico ou materiais do produto Batavia durante um período de dois anos, a contar da data de compra. A garantia não cobre quaisquer avarias ou defeitos resultantes de um uso indevido, negligência, modificações ou reparações.

Produkt posiada 2-letnią gwarancję.

Szanowny Kliencie! Jeśli z jakiegokolwiek powodu niniejszy produkt nie działa, prosimy skontaktować się z naszym Centrum obsługi serwisowej. Upewnij się, że posiadasz oryginalny dowód zakupu. Niniejsza gwarancja obejmuje wszystkie wady produkcyjne i materiałowe w produktach Batavia przez okres dwóch lat od daty zakupu. Gwarancja nie obejmuje żadnych usterek lub uszkodzeń wynikających z nieprawidłowego użycia, zaniedbania, modyfikacji lub naprawy.

Europe / Europa / L'Europe / أوروبا

Customer Service / Kunden-Service / Service clientèle / Klantenservice / Servizio clienti / Servicio de atención al cliente / Serviço ao cliente / Obsługa klienta / خدمة العملاء

service@batavia.eu

Monday till Friday / Lundi jusqu'à Vendredi / Maandag t/m vrijdag / Dal lunedì al venerdì / De lunes a viernes / Segunda a sexta-feira / Od poniedziałku do piątku / من الاثنين إلى الجمعة
08.00 — 17.00

(DE) 0800 664 7740
(EUR) 00800 664 774 00

2 YEARS WARRANTY

www.bataviapower.com

706519 6/0

BATAVIA B.V. | Weth. Wassebaliestraat 6d | 7951SN Staphorst | Netherlands