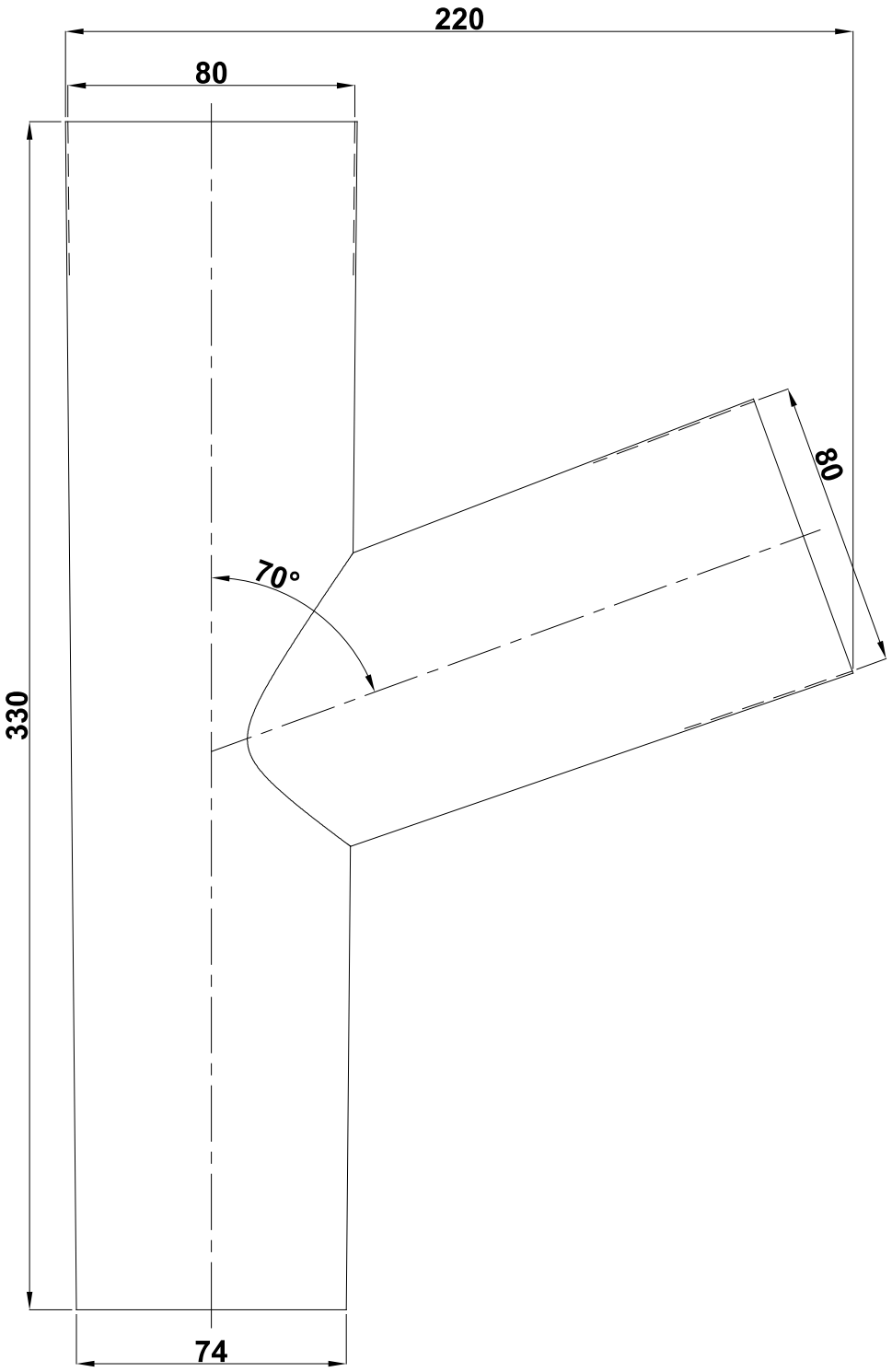

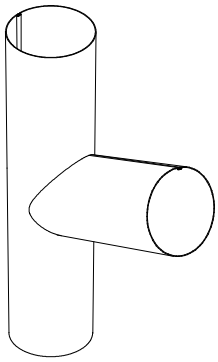

NOTE:

Materiale	Varenr.	DB-nr.
Stålplus	5658040	1548446
Sort Stål	5658540	2341009
Aluzink	5058040	1425286

(Mål på emne kan afvige inden montering)
Alle mål er i millimeter (mm) med mindre andet er specificeret

Plastmo A/S
Odinsvej 9-11
4100 Ringsted
Danmark

Telefon: (+45) 57 66 66 66
Email: info@plastmo.dk

Cad nr.: 5658040
Dato: 18/01-2023
Målestok:

Emne: **KUNDETEGNING**
Grenrør, ø75mm, 70°, metal

Materiale: Se skema

COPYRIGHT: All rights reserved by Plastmo A/S | **Specifikation og mål kan ændres uden varsel**

Tegnet af: BDH